ガスヒートポンプエアコン

2025.4 総合カタログ

R410A

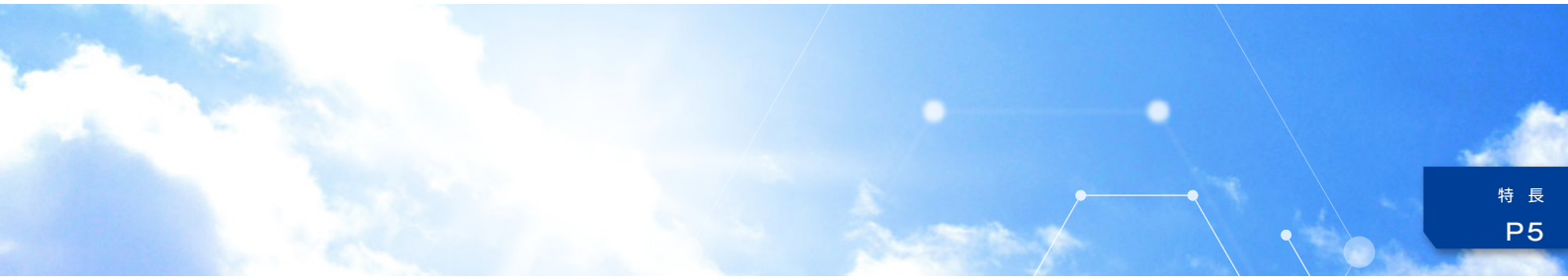

特 長 P5

社会や街のエネルギーネットワークに欠かせないGHP



製品情報 P13
ラインアップ P27
室外ユニット仕様表 外形図・システム例 P39
室内ユニット 仕様表・外形図 P62
工場用エアコン（室内ユニット） P149
外気処理システム P159
コントロールシステム P173
空気品質関連・BSユニット P202
施工情報・保守契約・遠隔監視システム P213

Gシリーズ「エグゼアⅢ」

スマート＆超高効率 ヒートポンプ

GHP X AIR Ⅲ

GHPエグゼアⅢ



SUSTAINABLE DEVELOPMENT GOALS

7 エネルギーをみんなにそしてクリーンに

13 気候変動に具体的な対策を





環境に配慮した
まちづくりに
貢献します。

今、世界は温暖化による気候変動や自然災害、
エネルギー問題などの世界規模の社会課題に直面しており、
これらの社会課題の解決は喫緊の課題となっております。

当社エネルギー事業は、
30年以上省エネルギー製品の開発を続けており、
ガス機器ではGHP、
家庭用コージェネレーションシステム「エネファーム」、「コレモ」など、
時代における社会ニーズに対応したエネルギー商品を
提供し続けています。
これからも、GHPなどのクリーン・高効率な
エネルギー関連商品の普及や進化、グローバル展開により、
環境問題などの社会課題の解決に貢献するとともに、
将来の脱炭素社会に欠かせない
エネルギーシステムサプライヤーを目指してまいります。

さらなる効率化を実現した
Gシリーズ「エグゼア Ⅲ」



スマート＆超高効率 ヒートポンプ
GHP X AIR Ⅲ
GHPエグゼアⅢ

450形 560形 710形 850形

アイシングループの持続可能な社会の実現への貢献について

アイシングループは、持続可能な社会と美しい地球を未来に残していくために、SDGs・ESG視点での事業活動を通じ、様々な社会課題の解決に貢献していきます。特に地球温暖化防止に向けては、2050年カーボンニュートラルを目指し、生産面、商品面でのCO_2削減に取り組んでいます。

株式会社アイシン エネルギー関連事業の優先課題（マテリアリティ）

SUSTAINABLE DEVELOPMENT GOALS
7 エネルギーをみんなに そしてクリーンに
13 気候変動に具体的な対策を

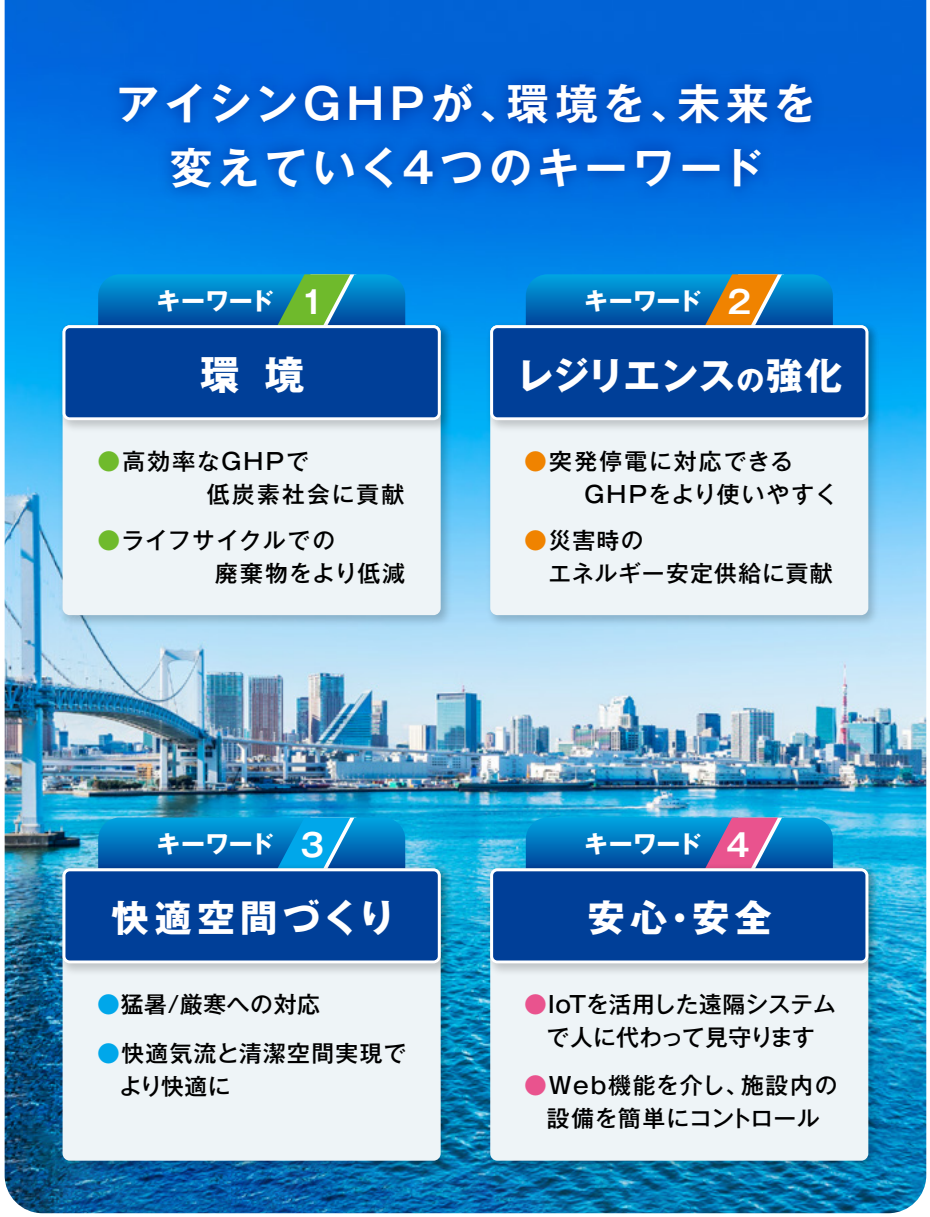

アイシンGHPの受賞実績

● Gシリーズ「エグゼア Ⅲ」

2021年

W受賞

一般社団法人日本ガス協会
日本ガス協会 2021年度技術賞 受賞

一般財団法人ヒートポンプ・蓄熱センター
令和３年度 デマンドサイドマネジメント表彰 機器部門
ヒートポンプ・蓄熱センター 振興賞 受賞

2020年

一般財団法人省エネルギーセンター
2020年度 製品・ビジネスモデル部門
省エネ大賞 受賞

CONTENTS

■特長（4つのキーワード）……5
■製品情報……13
■関連法令……25
・フロン排出抑制法……25
・改正建築物省エネ法……26
■ラインアップ……27
・室外ユニット……27
・室内ユニット……35
・室外ユニットオプション品……37
■室外ユニット仕様表……39
》標準機（寒冷地仕様を除く）……39
》リニューアル対応機（寒冷地仕様を除く）……43
》標準機（寒冷地仕様のみ）……46
》リニューアル対応機（寒冷地仕様のみ）……49
■室外ユニット外形図・システム例……52
・E5シリーズ……52
・Gシリーズ「エグゼア Ⅲ」……53
・GHPハイパワープラス……55
・冷暖フリー……59
■室外ユニット特殊仕様……61
■室内ユニット仕様表・外形図……62
・天井埋込カセット形ラウンドフロータイプ……62
・天井埋込カセット形S-ラウンドフロータイプ……74
・天井埋込カセット形エコ・ダブルフロータイプ……83
・天井埋込カセット形シングルフロー（コーナー）タイプ……89
・天井ビルトイン形（吸込ハーフパネル）……93
・天井埋込ダクト形……100
・天井埋込ダクト形コンパクトタイプ……109
・天井吊形……112
・壁掛形……116
・床置ダクト形……119
・壁ビルトイン形……128
・壁ビルトイン形下吹出タイプ……131
・床置ローボーイ形露出タイプ……134
・床置ローボーイ形埋込タイプ……137
・厨房用エアコン……140
・病院用クリーンエアコン……143
■工場用エアコン（室内ユニット）……149
・工場用エアコン天井吊形……150
・工場用エアコン床置ダクト形……153
・フレキシブルキューブ……156
■外気処理システム……159
・外気処理エアコン天井埋込ダクト形……161
・外気処理エアコン壁ビルトイン形……164
・外気処理タイプ室内ユニット天井埋込ダクト形……169
■コントロールシステム……173
■空気品質関連……202
・UVストリーマ除菌ユニット
/ストリーマ脱臭ユニット……202
・ダクト接続式除菌ユニット……203
■BS（切替）ユニット……205
■在庫僅少品のご案内……208
■施工情報……213
■性能表示……266
■保守契約……269
■室外ユニット先行リニューアルのご案内……271
■遠隔監視システム……273

GHPはエアコンの心臓部をガスエンジンで駆動します

GHP（ガスヒートポンプエアコン）のしくみ

エアコンの冷暖房は、冷媒をコンプレッサーによって循環（ヒートポンプサイクル★）させることで行います。これは電気ヒートポンプエアコン（EHP）もガスヒートポンプエアコン（GHP）も同じです。違いは、エアコンの心臓部ともいえる室外ユニット内のコンプレッサーを電気モーターで動かすか、ガスエンジンで動かすかという点だけですが、この違いこそが、GHPならではの快適な冷暖房を実現し、数々のメリットを生み出す最大の特徴となっています。

●暖房イメージ図

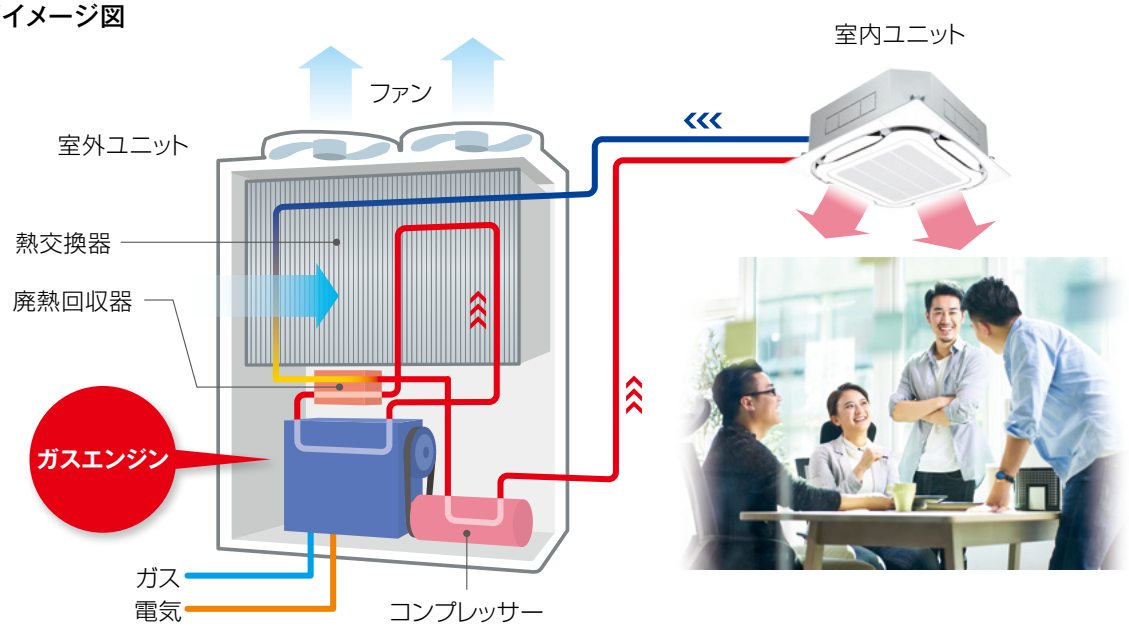

★ヒートポンプサイクルとは…

物質には、液体が気化するときに周囲から熱を奪い、逆に気体が凝縮して液化するときには熱を発生する性質があります。この性質を利用し、冷媒をコンプレッサーにより循環し、強制的に気化と液化を繰り返すサイクルのことをいいます。

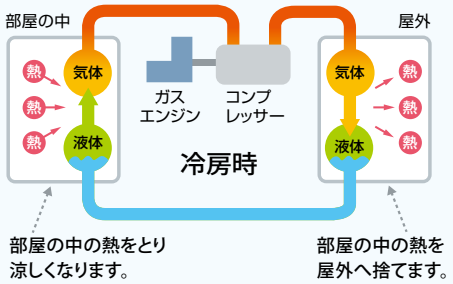

こんなところで活躍しています

アイシン 安城工場

安城工場では、屋上にGHPを29台設置したほか、屋根や外壁には室内温度上昇を防ぐ遮断シート、画像センサーを使った照明制御など、CO_2削減に効果的なアイテムを導入し、カーボンニュートラル実現に貢献する工場を目指しています。

●所在地：愛知県安城市　●GHP設置場所：屋上
●構造：鉄鋼造 平屋建　●室外ユニット：計29台、569馬力
●延床面積：25,000m²



＼新工場の屋上でも活躍！／





ガスだから経済的

建物で消費する電力量の多くを空調が占めています。GHPは**空調時にガスを熱源とするため、消費電力量が大幅に少なくなり、電力需要を抑制**するので、**電気料金を低減**できます。

低ランニングコスト

消費電力量が少ないから電気全体の使用量が少なくなり、電力量料金を低減できます。また、電力使用量のピークを抑えることで**契約電力量が下がる**ので、電力基本料金も抑えられます。

●契約電力の割合比較（イメージ）

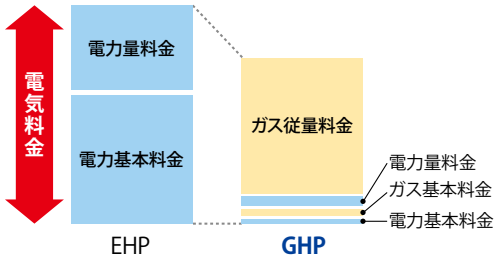

※実際の使用状況により料金は異なります。

●年間の電力需要曲線（イメージ）

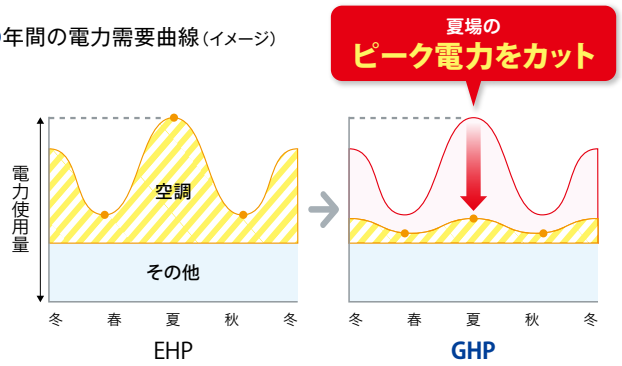

イニシャルコスト低減

受変電設備工事を軽減できるから、
コスト低減と省スペースを実現できます。

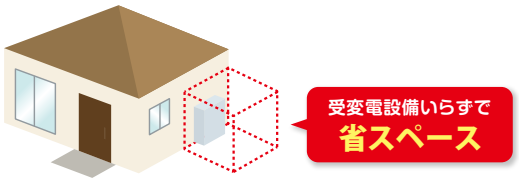

エンジンパワーが創る快適

GHPは、ガスエンジンの排熱を利用して暖房するため、**立ち上がりがスピーディ**です。外気温が低い場合でも暖房能力に影響なく、**安定した暖かさを提供**します。

スピーディ暖房

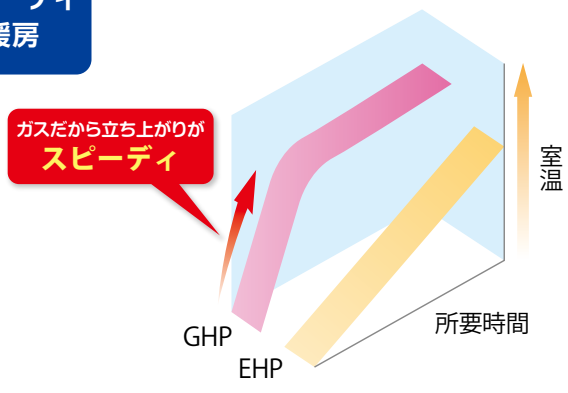

パワフル暖房

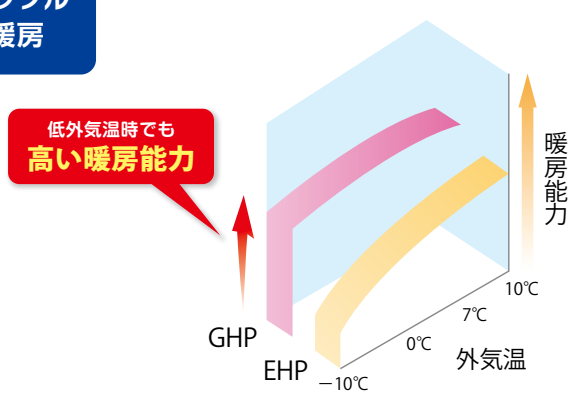

※グラフはイメージです。

低炭素に貢献

CO_2排出量を大幅に削減できます

Gシリーズ「エグゼア Ⅲ」は、エネルギー効率が向上しており、**燃料消費量が少ないため、CO_2排出量を大幅に削減**できます。

●CO_2低減効果比較

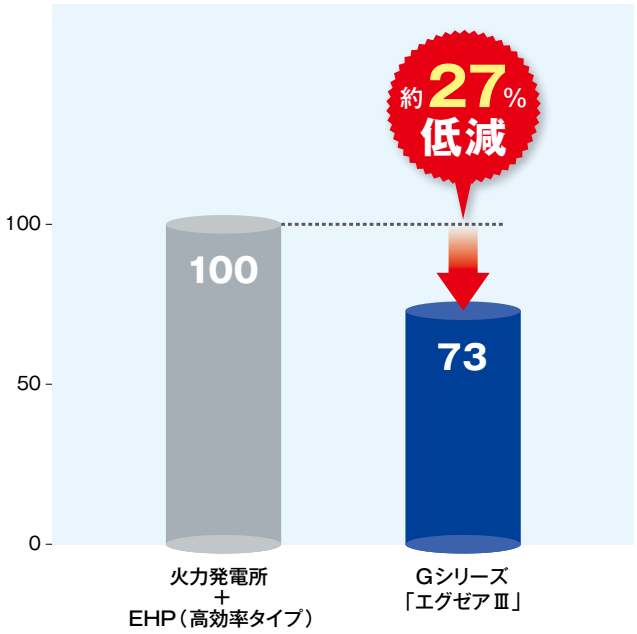

CO_2排出量効果

最新型GHPにすると
杉の木CO_2吸収量換算で

約725本分削減！



※当社シュミレーションの一例です。
※環境省 林野庁「地球温暖化防止のための緑の吸収源対策」条件により、
杉の木1本あたりの年間CO_2排出量を14kgとして試算

※100馬力相当の事務所物件を想定した、当社試算結果に基づきます。　※Gシリーズビル用マルチ/まとマルチ20馬力×5台の場合です。
※CO_2排出係数は都市ガス13Aの場合2.29kg-CO_2/Nm³、電気は0.65kg-CO_2/kWhで算出しています。

高い一次エネルギー利用率を実現できます

電気の場合、発電ロスや送電ロスがあるため、作った電気の37%(注1)しか届きません。一方、ガスは導管を使用しているので**ロスがほとんどなく、約100%のエネルギーが届くため、エネルギー効率が高い**と言えます。

電気

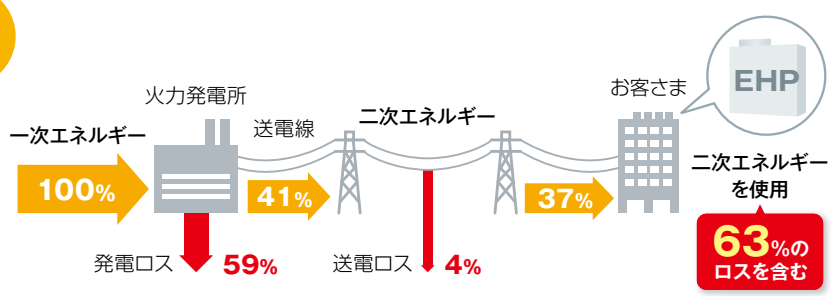



ガス





(注1)省エネ法 1kWh ＝ 9760kJから算出

GHPは省エネ性に優れています

エネルギー消費効率向上でさらに省エネルギー

GHPは効率化により省エネルギー、CO_2排出量削減を実現。Gシリーズ「エグゼア Ⅲ」は全機種においてAPFp2.09以上を実現。従来のFシリーズ「エグゼア Ⅱ」からエネルギー消費効率を平均約10%向上させており、年間消費エネルギーの削減、CO_2排出量の削減に貢献しています。

●「エグゼア Ⅲ」能力別APFp（期間成績係数）

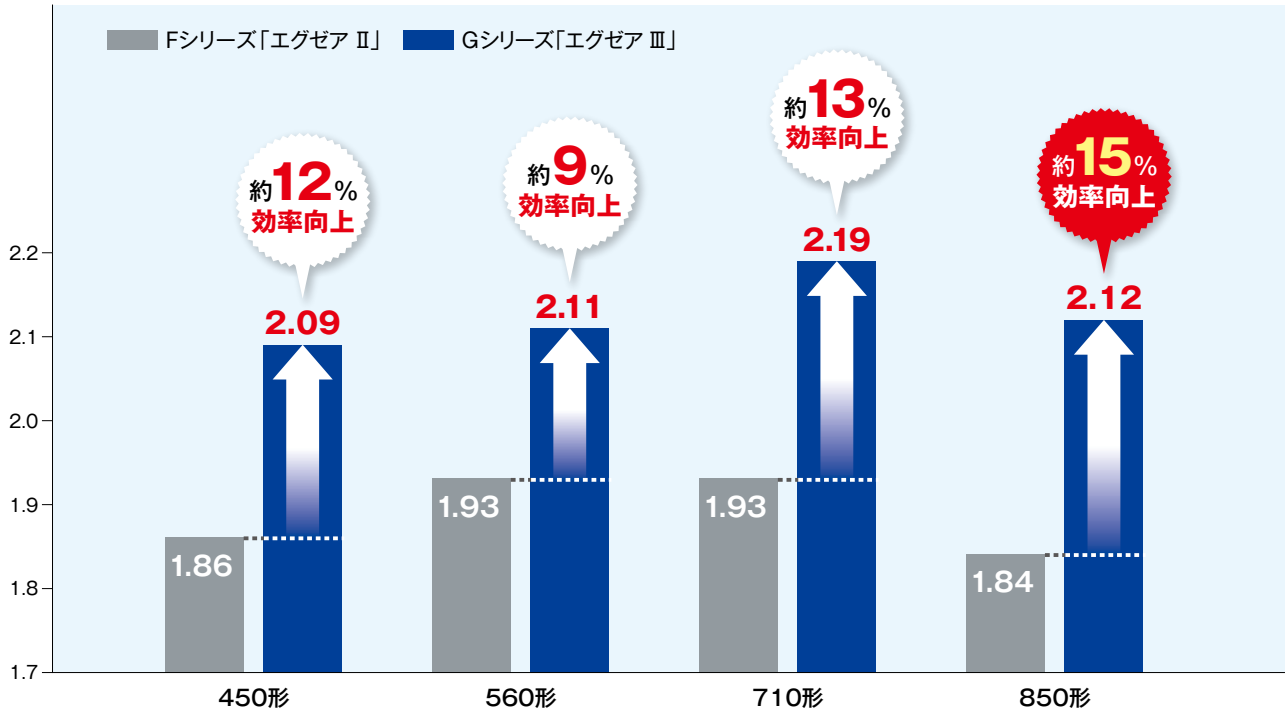

※東京・事務所の場合
※JIS B 8627：2015期間消費エネルギー量算出基準による

●1次エネルギー消費量比較

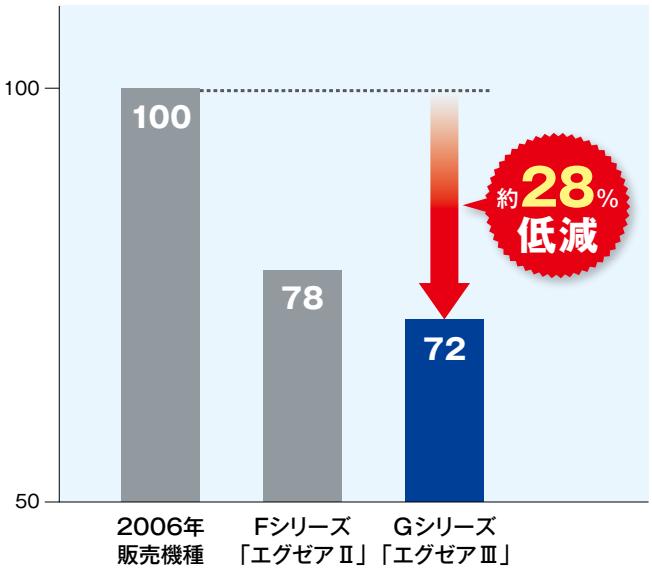

※100馬力相当の事務所物件を想定した当社試算結果に基づきます。※Gシリーズ ビル用マルチ/まとマルチ（ガス種:都市ガス13AおよびLPガス（い号プロパン））560形×5台の場合です。※1次エネルギー消費量比較での消費電力は1kWを9760kJとして一次エネルギーに換算した値です。※設置条件、運転条件により効果は異なります。

●CO_2排出量比較

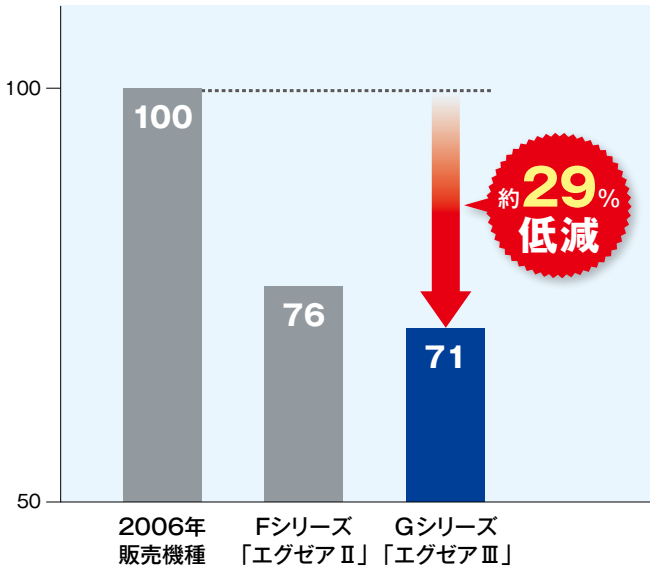

※100馬力相当の事務所物件を想定した当社試算結果に基づきます。※Gシリーズ ビル用マルチ/まとマルチ（ガス種:都市ガス13A）560形×5台の場合です。※CO_2排出係数は都市ガス13Aの場合2.29kg-CO_2/Nm³、電気は0.65kg-CO_2/kWhで算出しています。※設置条件、運転条件により効果は異なります。

小型機種E5シリーズも省エネルギー

●能力別APFp（期間成績係数）

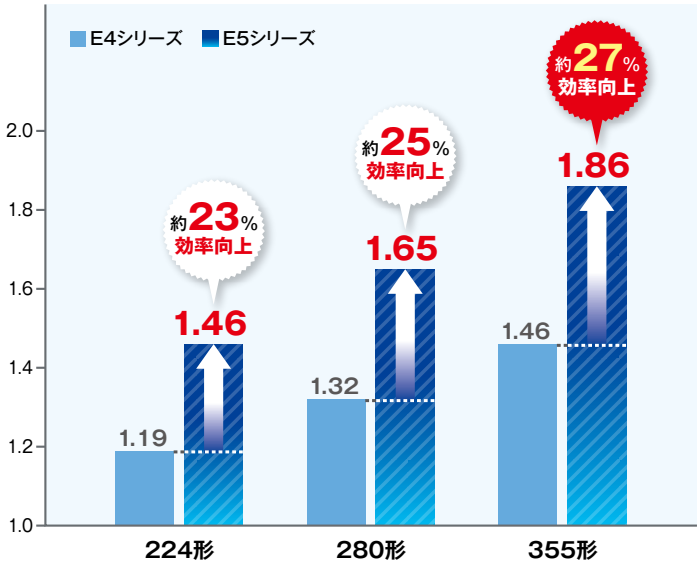

※東京・事務所の場合　※JIS B 8627：2015期間消費エネルギー量算出基準による

ファンや制御内容の見直しにより全機種において20%以上効率向上を実現
年間消費エネルギーの削減、CO_2排出量の削減に貢献

全機種 20%以上 効率向上！



ライフサイクルでの廃棄物をより低減

廃棄物低減

業界に先駆けて

●配管洗浄レスで既設配管利用を実現
●エンジンオイル交換が不要な補充方式を採用

●エンジンオイル交換不要で廃油処理不要



●ベルト、エアエレメント、オイルエレメントの長寿命化

圧縮機ベルト	1万→3万時間
エアエレメント	1万→3万時間
オイルエレメント	1万→2万時間

※Gシリーズの場合

●ライフサイクルで環境性評価を実施

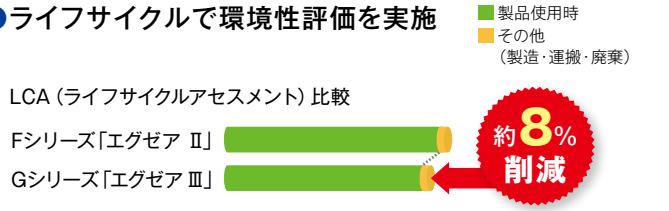

算出条件　・JIS B 8627の期間エネルギー消費量(注1)（東京・事務所）に基づく　・使用期間は13年と想定
（注1）期間エネルギー消費量…年間の空調運転時間を考慮したエネルギー消費量

部品点数の削減、軽量化

●重量比較

865kg
Fシリーズ「エグゼア Ⅱ」



約14%軽量化
740kg
Gシリーズ「エグゼア Ⅲ」

125※kg 軽量化

※850形 臭気低減仕様の場合

突発停電に対応できるGHPをより使いやすく

停電対策、大丈夫ですか？

近年多発する自然災害などにより、避難所機能の確保やBCP対策(注1)のニーズが高まっています。



避難所の機能確保



停電時のライフライン確保



BCP対策

避難所機能は十分ですか？

大規模自然災害が発生した際に、多くの自治体が小中学校・高校を避難所に指定し、体育館も避難所として使用します。避難生活に必要なエネルギーを確保し、情報通信機能、健康管理機能を維持するために有効な空調・発電機能を備えた電源自立型空調GHPハイパワープラスの体育館への導入をぜひご検討ください。

公立学校施設の「空調(冷房)設備」設置状況

普通教室への設置は進んでいるものの、体育館への設置普及が遅れている状況です。

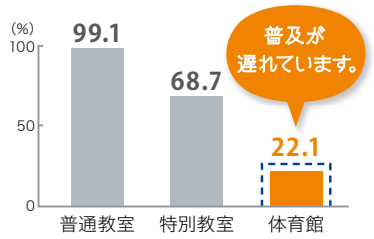

出典：文部科学省「公立学校施設の空調設備の設置状況について」より。令和6年9月1日現在

～指定避難所の役割～

- 居住空間づくり
- 情報収集・提供
- 水・エネルギーの確保
- 暑さ・寒さ対策
- 福祉避難所の役割
- 食料・備品の管理提供

電源自立型GHP

ハイパワープラスなら突然の停電でも、空調運転と空調以外への電力供給が可能です。

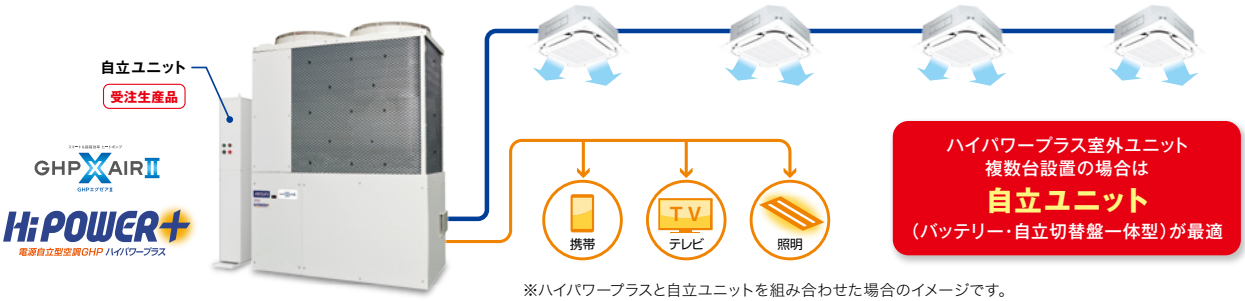

※ハイパワープラスと自立ユニットを組み合わせた場合のイメージです。

(注1) BCP(Business Continuity Plan)とは、企業が自然災害、大火災、テロ攻撃などの緊急事態に遭遇した場合において、事業資産の損害を最小限にとどめつつ、中核となる事業の継続あるいは早期復旧を可能とするために、平常時に行うべき活動や緊急時における事業継続のための方法、手段などを取り決めておく計画のことです。(※出典：中小企業庁ホームページ)

大規模空間にもハイパワープラス

学校体育館の場合

●室外ユニット複数台＋自立ユニット（バッテリー・自立切替盤一体型）採用時

ハイパワープラス室外ユニット×3台
自立ユニット（バッテリー・自立切替盤一体型）利用時

自立運転時供給電力(注1) 最大6kVAまで
（発電量2kVA/系統×3系統で算出）

GHP X AIR II
Hi POWER+ 電源自立型空調GHP ハイパワープラス



（注1）自立運転時供給電力とは空調以外の用途に使える電力量を表します。この場合空調用途は合計3kVAまで使えます。

●停電時に使用可能な機器例 (注2)

※停電時でも燃料ガスの供給は必要です。

暑さ・寒さ対策に必要な
空調（14kW）
約12台



居住空間を明るくする
照明（蛍光灯80W）
約38台





家族との連絡に必要な
携帯電話の充電（15W）
約140台



情報収集に必要な
液晶テレビ（85W）
約10台



（注2）ハイパワープラス室外ユニット×3台、天井吊形室内ユニット AXHP140NA×12台、自立ユニット（バッテリー・自立切替盤一体型）利用時　（注3）空調は全台同時運転となります。
※本製品は、生命や財産が損害を受けるおそれのある電気機器に接続しないでください。その他の注意事項につきましては、付属の自立運転操作説明書をご確認ください。

室内ユニットのS-ラウンドフロータイプなら
「夜間みまもりキット」を組み込めば、
室内ユニットが暗闇を照らします





こんなところで活躍しています

ご採用事例

体育館

～災害時のインフラ確保～

お客さまの声

東日本大震災後、計画停電の実施などで様々な苦労を経験したことから、災害に強い体育館を作りたいと思い、暖房に強く、停電時でも電気以外のエネルギーを使用するGHPハイパワープラスを採用しました。



●所在地：神奈川県秦野市
●建物用途：体育館
●階数：一部二階建
●GHP設置場所：地上

ご採用事例

会社事務所

～災害時のインフラ確保～

お客さまの声

北海道胆振東部震災発生後はブラックアウトにより事務所も停電。2日後に電力が復旧するまでは、ハイパワープラス稼動で発電した電力を使用することで、一部業務継続が可能となり、お客様からの問い合わせにも対応できました。



●所在地：札幌市中央区
●建物用途：事務所
●階数：2階建
●GHP設置場所：2階ベランダ

※いずれも個人の感想です。設置状況により異なります。

タフな環境でも「快適空調」

過酷な環境下でも快適な冷暖房を実現

高外気温冷房 外気温50℃でも冷房運転継続！

パワフルな暖かさ ガスエンジンが叶えるスピーディ&パワフル暖房
積雪時でも快適暖房！

●従来の室外ユニットの場合

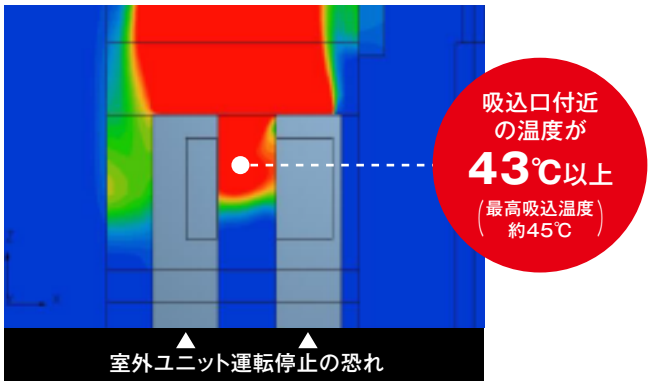

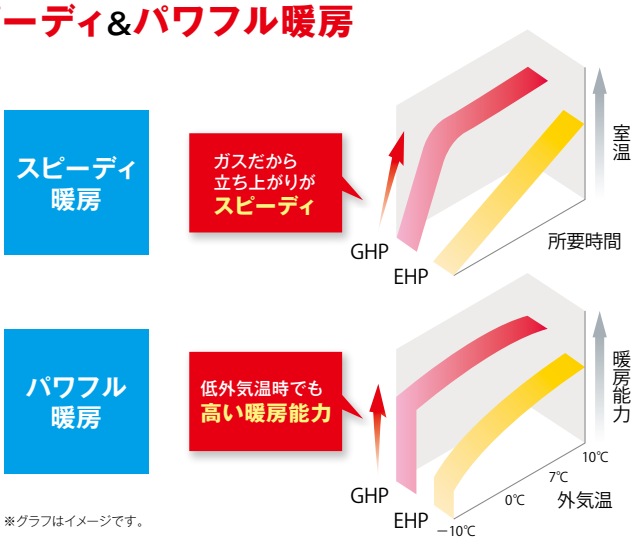

※グラフはイメージです。

Gシリーズエグゼア Ⅲ なら
吸込温度最大50℃まで冷房運転継続可(注1)

除霜運転レス(注2)**・雪飛ばし制御採用で積雪時でも快適暖房を継続**(注3)

(注1) 運転継続は可能ですが能力が下がる場合があります。

(注2) 外気温2℃まで除霜運転が入りません。
(注3) 積雪地域では、雪が空気吸込口を塞いだり、室外ユニットの中に入り込んで内部が凍結しないよう、防雪フードを設けてください。

ムラのない気流で心地よさを部屋全体に

アクティブサーキュレーション気流で快適空間実現

冷房時 アクティブ・サーキュレーション気流なら涼しさがムラなく行きわたる。



冷房を「2方水平吹き」に。
涼しさが片寄らず、部屋全体をここちよく冷やします。

冷房立ち上がり時、アクティブ・サーキュレーション気流は、「2方水平吹き」▶「4方スイング」▶「2方水平吹き」▶「4方スイング」を繰り返します。
（吹出方向切り換え）

アクティブ・サーキュレーション気流〔2方水平吹き+4方スイング〕

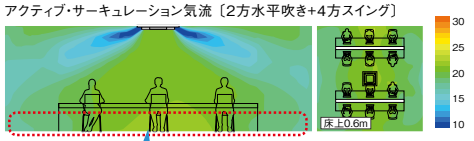

温度ムラ軽減で(注3) 約5%省エネ

足元が寒すぎず、全体が快適。

(注3) 上記比較条件における試算。床上0.6mの平均温度が設定温度(26℃)になった時の比較

暖房時 アクティブ・サーキュレーション気流なら暖かさが足元から広がる。



暖房を「2方水平吹き」に。
逆転の発想で足元からしっかり暖めます。

暖房立ち上がり時、アクティブ・サーキュレーション気流は、「2方水平吹き」▶「4方下吹き」▶「2方水平吹き」▶「4方下吹き」を繰り返します。
（吹出方向切り換え）

アクティブ・サーキュレーション気流〔2方水平吹き+4方下吹き〕

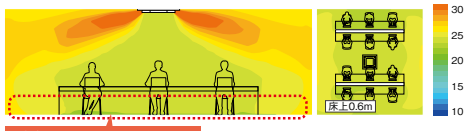

温度ムラ軽減で(注1) 約15%省エネ

暖房立ち上がり(注2) 約10%短縮

壁際から足元まで暖かい。

(注1) 上記比較条件における試算。床上0.6mの平均温度が設定温度(22℃)になった時の比較
(注2) 上記比較条件における試算。床上0.6mの平均温度が運転開始(5℃)から設定温度(22℃)に達するまでの時間

●アクティブサーキュレーション気流採用室内ユニット　天井埋込カセット形 ラウンドフロータイプ、S-ラウンドフロータイプ

エアコン内部・吹き出す風をキレイに保ちます

エアコン内部のニオイを抑制

清潔アルミフィン

ニオイ抑制

清潔アルミフィン(標準装備(注1))

熱交換器のフィンを3層でコーティング(注1)
臭い発生を低減できます。

熱交換器(フィン)断面図イメージ

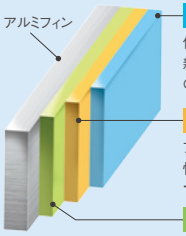

親水被膜
低含水化処理を施すことで、従来の親水性能を維持しながら、ニオイ成分の付着を抑え、**生乾き臭**を抑制(注2)

耐食被膜
アルミフィンを腐食から守り、性能低下を抑制するだけでなく、**サビによる腐食臭**を抑制

クロム酸被膜

臭気成分の暴露実験による臭気強度評価

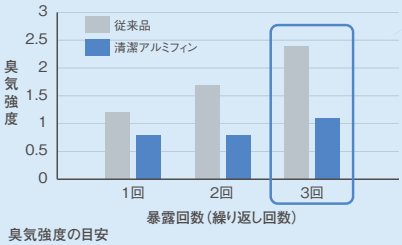

臭気強度の目安
3:楽に感知できるにおい　1:やっとにおいを感知
2:何のにおいかわかるが弱い　0:無臭

(ダイキン工業㈱実験による)
- 親水性臭気成分を含んだ水溶液にアルミフィンを浸漬させ官能評価を実施。(臭気判定士監修のもと10名のパネラーにて実施)
- 実機評価の結果ではありません。

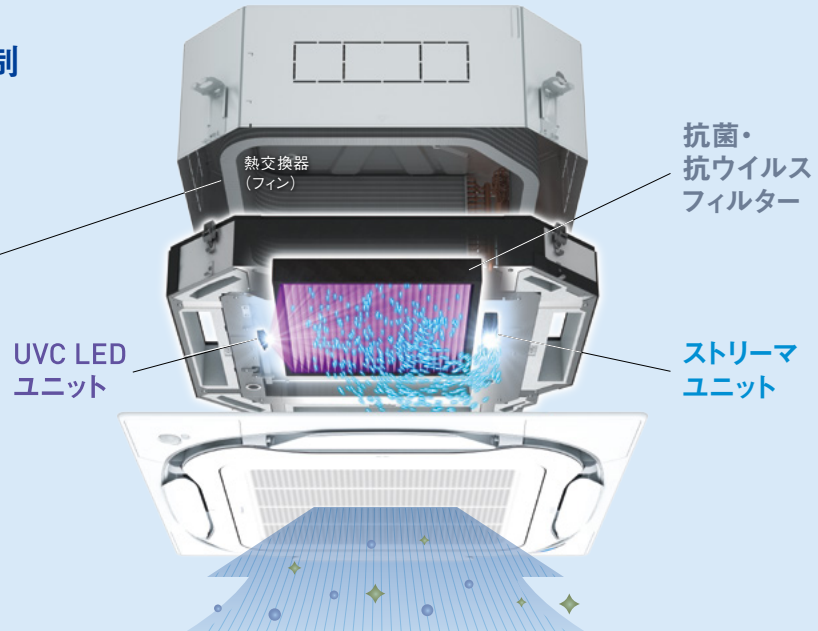

冷暖房しながら、空気清浄+ウイルス抑制

UVストリーマ除菌ユニット(オプション品)

深紫外線(UVC) LED	×	ストリーマ	×	抗菌・抗ウイルスフィルター(注3)
【ウイルス・菌】どちらにも効果が高い波長265nm		酸化分解力に優れた方式		集塵フィルター上に抗菌・抗ウイルス加工を施し菌・ウイルスの繁殖を抑制

フィルターに捕らえた細菌をすばやく除菌(注4)

25㎡(約6畳)の密閉した試験空間による30分後の効果であり、実使用空間での実証結果ではありません。

フィルターに捕らえたウイルスも抑制(注5)

25㎡(約6畳)の密閉した試験空間による30分後の効果であり、実使用空間での実証結果ではありません。

(注1)標準装備対象機種については、各機種紹介ページをご確認ください。(注2)臭い成分は使用空間に浮遊している成分のため、使用環境によって効果が変わります。(注3)フィルターろ材に抗菌・抗ウイルス加工を施しています。【抗菌作用】試験機関:広東省微生物分析試験センター　試験番号:2021FM19573R01Da　試験方法:JIS L 1902(繊維製品の抗菌性試験)　試験対象:2種類の細菌　試験結果:抗菌活性値3.0以上【抗ウイルス作用】試験機関:広東省微生物分析試験センター　試験番号:2020FM34231R01　試験方法:ISO18184(繊維製品の抗ウイルス性試験)試験対象:1種類のウイルス　試験結果:抗ウイルス活性値3.0以上(ダイキン工業㈱実験による)　(注4)試験機関:一般財団法人 日本食品分析センター　試験方法:製品に搭載したフィルター上流側に菌液を接種した 試験片を貼付し、25㎡(約6畳)の密閉した試験空間で運転。30分後の生菌数を測定。試験対象:1種類の細菌　試験結果:30分後に99%以上抑制　試験機:BAEF55D160で実施(ダイキン工業㈱実験による)　(注5)試験機関:株式会社食環境衛生研究所　試験番号:217500N　試験方法:製品に搭載したフィルター上流側にウイルス液を接種した試験片を貼付し、25㎡(約6畳)の密閉した試験空間で運転。30分後のウイルス感染価を測定。試験対象:1種類のウイルス　試験結果:30分で99%以上抑制　試験機:BAEF55D160で実施(ダイキン工業㈱実験による)

清潔さにこだわる空間に場所を取らずに組み込みできます

エアコン内部をクリーンに

●ストリーマ内部クリーンユニット
(オプション品)(注6)(注7)(注8)(注9)

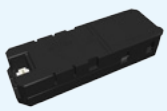

フィルターに捕集した菌をすばやく除菌

●ダクト接続式除菌ユニット
(オプション品)(注10)



※イラストはイメージです。

吸い込んだ空気を脱臭

●ストリーマ脱臭ユニット
(オプション品)(注11)

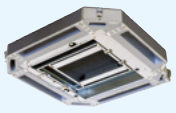

菌やウイルスを吸着して抑制する

●チタンアパタイトフィルター
(オプション品)

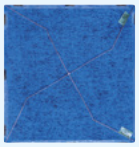

(注6)内部クリーンの対象部位は、熱交換器です。　(注7)カビの成長を抑制する効果はありますが、カビを発生させない機能ではありません。設置環境や運転時間によって、カビの抑制効果は変わることがあります。(注8)送風運転時の風向はポジション0(水平吹き)です。　(注9)3方吹き・2方吹き時および風量調整キットとの併用は不可です。　(注10)画像は脱臭フィルター(別売)を組み込んだ状態のものです。(注11)集塵機能は装備しておりません。

IoTを活用した遠隔システムで人に代わって見守ります

GHP遠隔監視システム

常時監視

GHPの運転状況を
常時監視しているので安心

迅速対応

万が一のトラブルも早期発見でき
迅速な対応ができるので復旧への時間が大幅に短縮

※本サービスには、遠隔監視システムの導入と保守契約の締結が必要です。

■ネットワークイメージ図

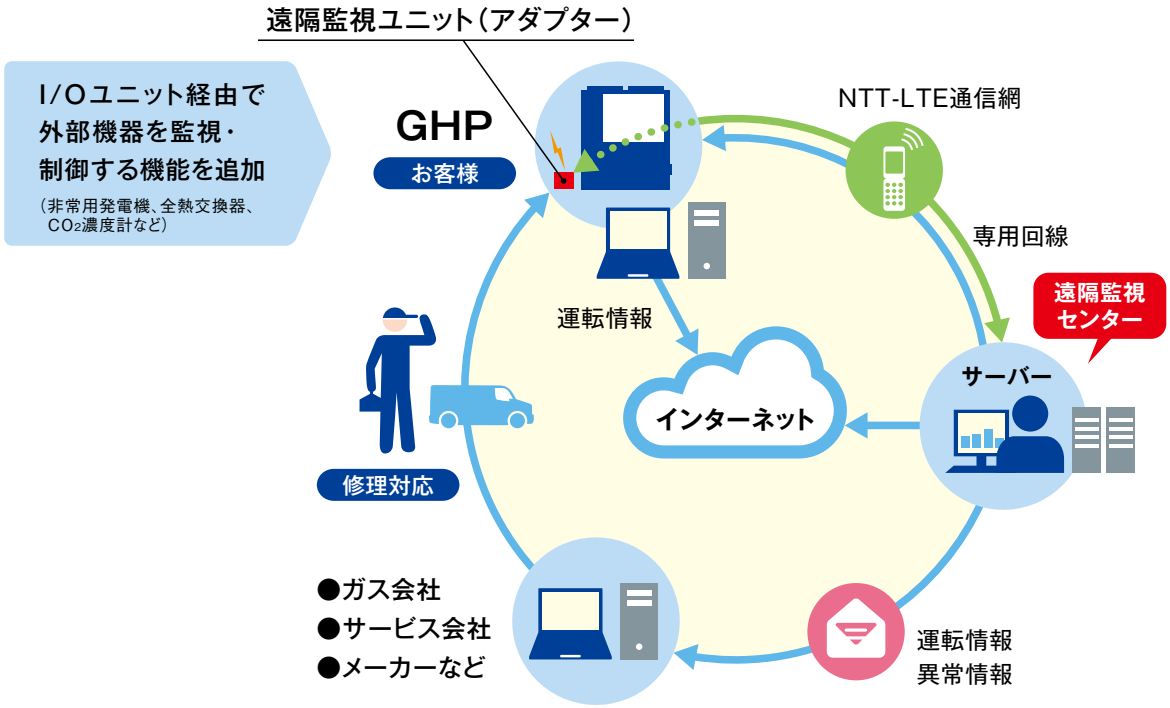

Web機能を介し、施設内の設備を簡単にコントロール

Web機能を介して、手元のパソコンにコントローラー本体と同様の画面を表示。離れた場所からでも思いのままに施設内設備の制御・監視が行えます。

●アドバンストタッチコントローラー

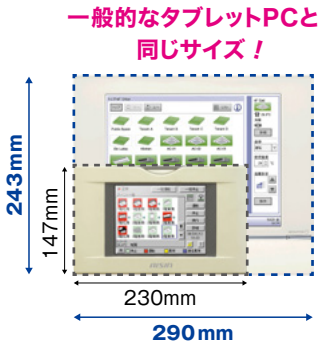

WEB管理機能を
標準装備

Advanced touch Controller

ADCL401B1

●アドバンストタッチマネージャー



最大512グループの
室内ユニットの
集中管理が可能

Advanced touch Manager

ADCM601C1

豊富なラインアップで、様々なニーズに対応

ビル用マルチタイプ

室内ごとの空調ニーズに対応した室内ユニットの個別運転が可能です。



E5シリーズ
（8~13馬力）

GHP X AIR Ⅲ
GHPエグゼアⅢ



Gシリーズ（超高効率タイプ）
（16~30馬力）

リニューアル対応機 ○

まとマルチ

室外ユニット2台を連結できるので冷媒配管を1系統に集約でき、さまざまなコストを削減できます。

GHP X AIR Ⅲ
GHPエグゼアⅢ

16·20·25·30馬力の中から2台連結設置



最大60馬力

Gシリーズ（超高効率タイプ）

リニューアル対応機 ○

HiPOWER+

電源自立型空調GHP ハイパワープラス

「自立発電運転」機能を搭載。「停電対応GHP」として、不測の事態に備える心強い味方です。

GHP X AIR Ⅱ
GHPエグゼアⅡ

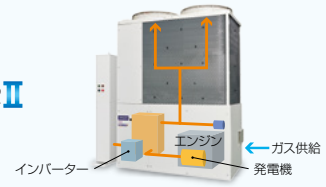

Fシリーズ（GHPハイパワープラス）
（20馬力）

リニューアル対応機 —

冷暖フリータイプ

1台の室外ユニットで、冷暖同時の最適運転を実現します。

GHP X AIR Ⅱ
GHPエグゼアⅡ



Fシリーズ（超高効率タイプ）
（20~30馬力）

リニューアル対応機 ○



室外ユニットラインアップ早見表

タイプ	Gシリーズ「エグゼア Ⅲ」	Fシリーズ「エグゼア Ⅱ」	E5シリーズ
★ ビル用マルチ	450形 560形 710形 850形		224形 280形 355形
★ まとマルチ	450形×2台 450形+560形 560形×2台 560形+710形 710形×2台 710形+850形 850形×2台		—
ハイパワープラス		560形	—
★ 冷暖フリー		560形 710形 850形	—

既設配管を再利用可能なリニューアル対応機が各ラインアップにございます。 ※室外ユニット早見表に★印のあるタイプ

E5シリーズ

224~355形



コンパクト・軽量設計だから、設置性に優れています

コンパクト設計のため、省スペースで設置可能。さらに、軽量なので屋上設置の場合、**建物構造への負荷を軽減**

●優れた設置性

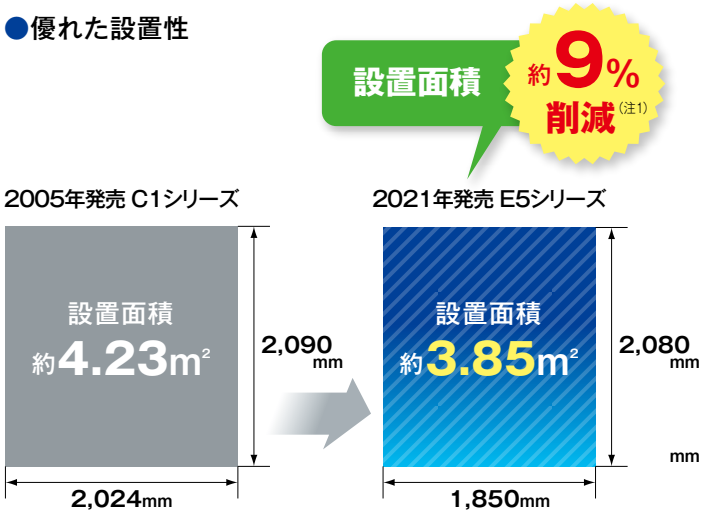

●重量比較

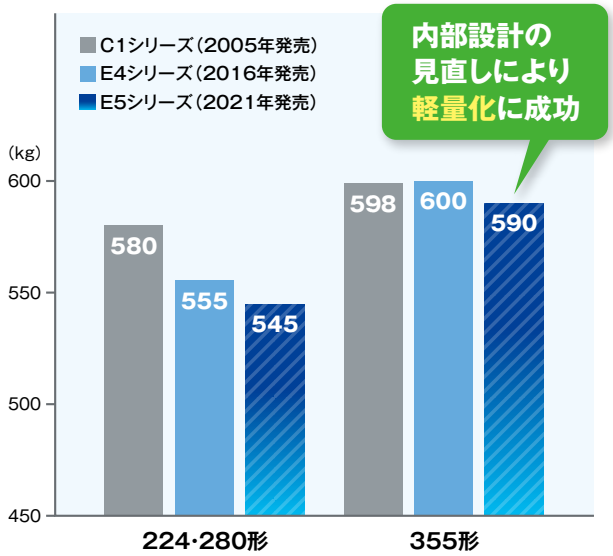

（注1）2005年発売機と比較して（13馬力の場合）

エレベーター搬入が可能

一般乗用、非常用エレベーターでの搬入が可能です。

●一般用17人乗りエレベーターの場合

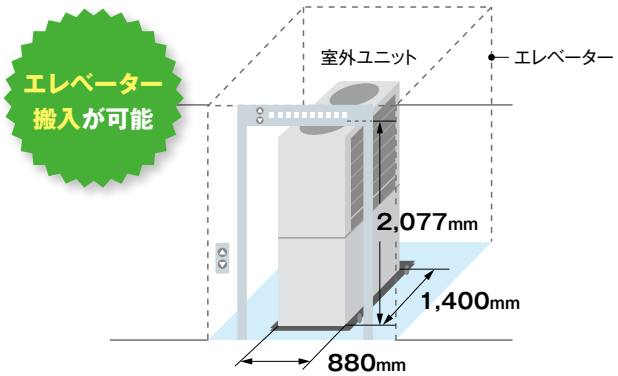

※エレベーター搬入のためにはファンガード等の取り外しが必要な場合があります。
※事前に、エレベーターの寸法、積載重量をご確認ください。
※必ずエレベーター製造元にお問い合わせいただき、製造元の注意事項を守り運搬してください。

ベランダ設置が可能

高静圧仕様の設定により、各階のベランダ設置が可能です。

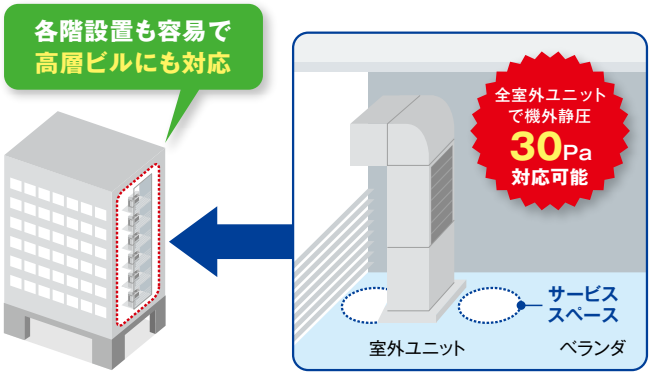

※規定のサービススペースを確保してください。
※実際の設置には、室外ユニット上部にダクト接続が必要です。

Gシリーズ「エグゼア Ⅲ」

450~850形

主な開発内容

スマート＆超高効率 ヒートポンプ
GHP X AIR Ⅲ
GHPエグゼアⅢ

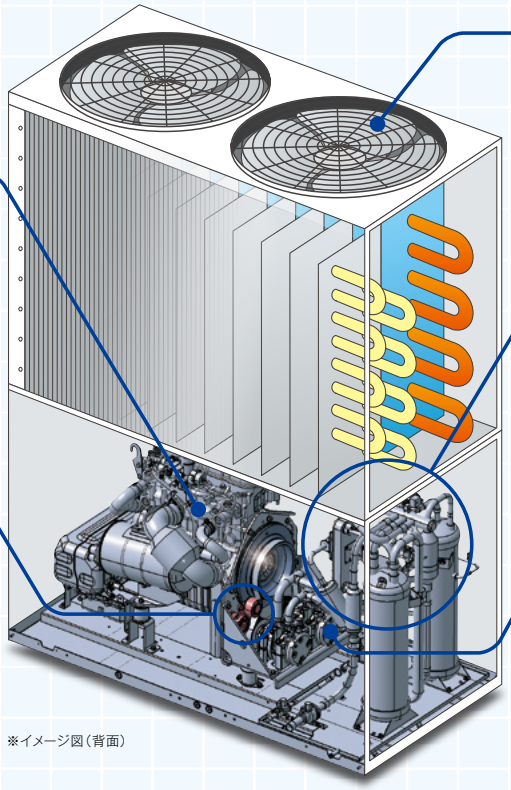

※イメージ図（背面）

- 室外ファン制御の最適化による **送風効率向上**
- ⊿T制御採用よる **省エネ性向上**
- 冷媒系統・排気系統の見直しによる **圧力損失低減**
- オートテンショナー採用による **定期点検部品の長寿命化**
- コンプレッサー材質の見直しによる **冷媒の圧縮効率向上**

室外ファン制御、冷媒・排気系統の見直しによりさらに効率向上

室外ファン制御、冷媒・排気系統の見直しにより効率向上を図り、全機種においてAPFp2.09以上を実現。従来Fシリーズ「エグゼアⅡ」からエネルギー消費効率を平均約10%向上させており、年間消費エネルギーの削減、CO_2排出量の削減に貢献

●「エグゼア Ⅲ」能力別APFp（期間成績係数）

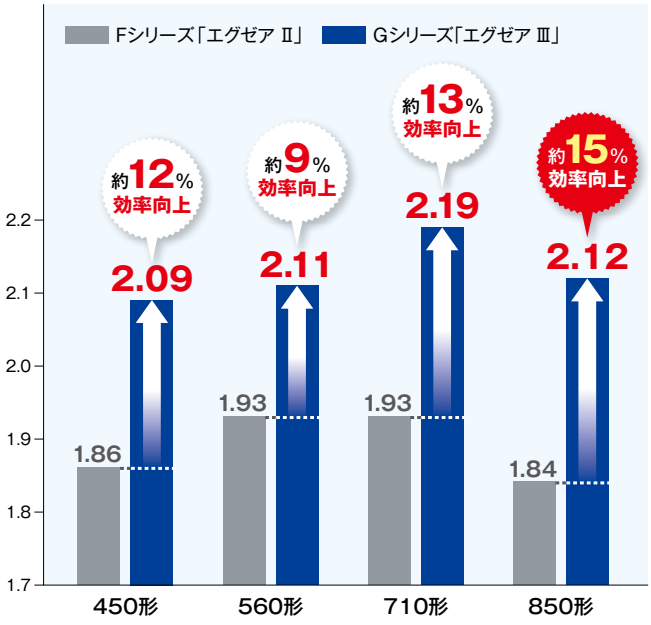

※東京・事務所の場合
※JIS B 8627：2015期間消費エネルギー量算出基準による

「エグゼアⅢ」のメリットは映像でもご覧いただけます。



https://www.aisin.com/jp/product/energy/ghp/special/garally/index.html#ghp1

「⊿T制御」採用により省エネ

省エネ制御「⊿T制御」を採用し、⊿T（＝室内ユニット吸込温度-設定温度）が一定値以下となった場合に制御を開始し、⊿Tおよび⊿Tの変化量に応じてエンジン回転数を調整するので省エネ

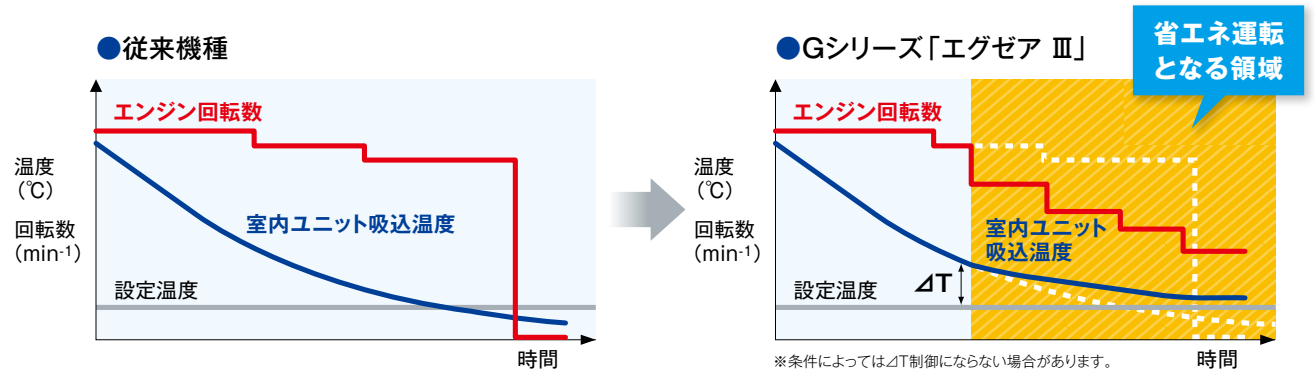

※条件によっては⊿T制御にならない場合があります。

軽量でコンパクト

主要部品構成の見直しにより**最大14%の軽量化**を実現。従来機種から継続のコンパクト設計で**設置スペースはコンパクト**

●重量比較

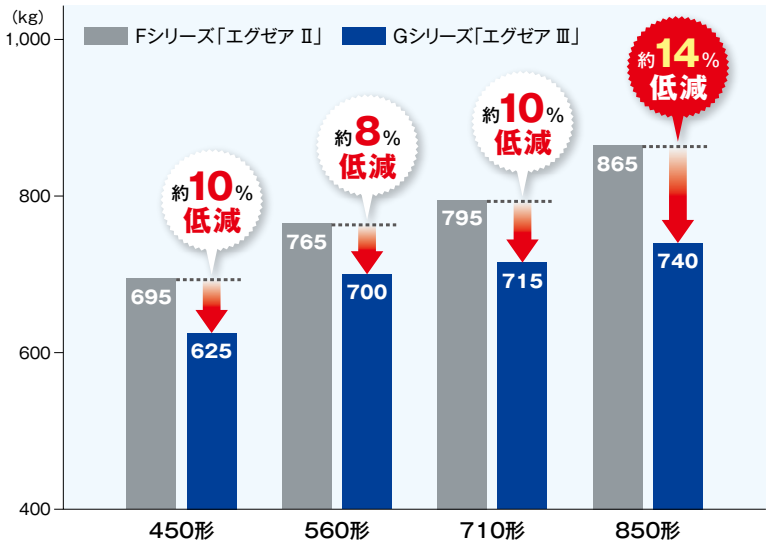

※臭気低減仕様の場合

●設置面積

（サービススペース含む）

ずっとコンパクト

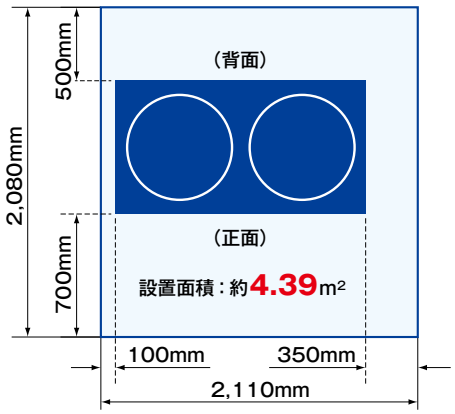

定期点検部品の長寿命化

オートテンショナーの採用により圧縮機駆動に必要な張力を自動でベルトに付与されるため、低張力化により寿命が延長。オイルフィルターやエアエレメントの交換時期も変更

Gシリーズ				
		1回目	2回目	3回目
メンテナンスインターバル		10,000hまたは6年	20,000h	30,000h
点検・交換項目（抜粋）	オイルフィルター	●	△	●
	エアエレメント	ー 不要	ー 不要	●
	圧縮機ベルト	△	△	●

Fシリーズ		
1回目	2回目	3回目
10,000h	20,000h	30,000h
●	●	●
●	●	●
●	●	●

●印は交換、△印は点検・調整を示します。

高いリニューアル施工性

既設配管で当社冷凍機油（NL10）以外の冷凍機油を使っていても、そのまま配管は利用可能

詳細はP.23へ

※リニューアル前機種の冷凍機油の種類や組み合わせ、使用状況によって、洗浄が必要な場合があります。
リニューアルの際には必ず、リニューアル対応マニュアルおよび施工説明書をご確認のうえ、ご検討ください。

GHPハイパワープラス

停電時でも空調ができる！　電気が使える！
電源自立型空調「GHPハイパワープラス」

電源自立型空調「GHPハイパワープラス」は、
停電時においても、電力供給なしで運転を開始し、
発電した電力で空調、照明、通信機器などの使用を継続可能とする
「自立発電運転」機能が搭載されています。
「停電対応GHP」として、
不測の事態に備える心強い味方です。

※停電時でも燃料ガスの供給は必要です。

自立運転時発電機出力
最大4.5kW
自立運転時供給電力
空調＋発電2kVAまで
発電のみ3kVAまで



560形

GHP X AIR II
GHPエグゼアII

HiPOWER+
電源自立型空調GHP ハイパワープラス

F2シリーズ「エグゼア II」 受注生産品
ABGP560F2ND
ABGP560F2PD　56kWタイプ（20馬力相当）

システムイメージ図

自立運転時 空調＋発電 モードの場合（自立ボックス、自立切替盤を利用）

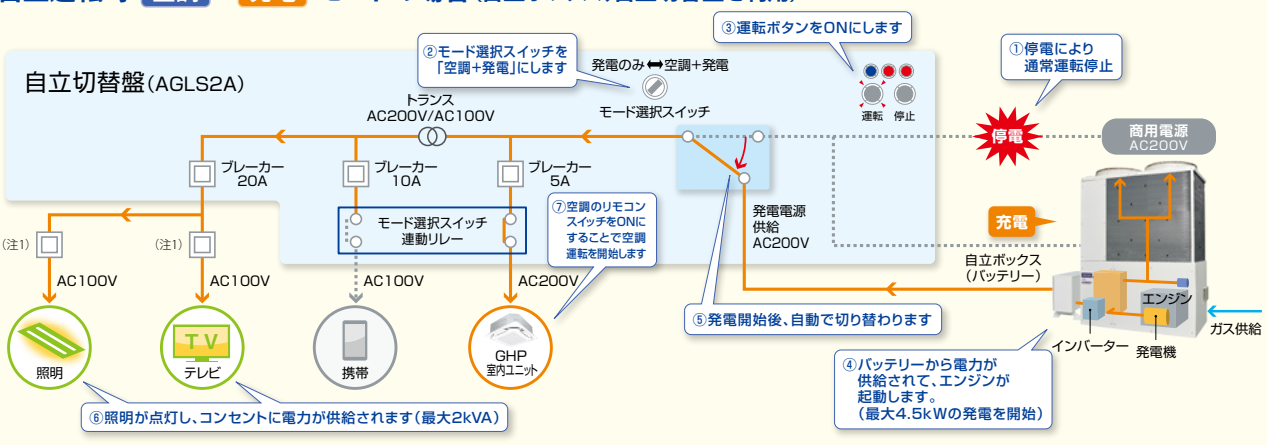

（注1）　現地調達にて、負荷ごとにブレーカーを設置することを推奨します。　※本システムイメージ図はオプション品（AGLS2A）を採用した場合となります。　※抵抗負荷以外の機器（モーターなど）を接続する場合は、力率や突入電流の影響で定格出力がカタログ値より下回る場合があります。　※停電時に自動的には自立運転を開始しません。お手数ですが、お客様にて自立切替盤で運転開始操作を行ってください。
●システム構成についてのご案内：自立ボックス、バッテリー、自立切替盤は必須手配品となります。自立切替盤、自立運転スイッチは当社オプション品もしくは現地調達品をご利用ください。（詳細はP.38をご参照ください。）

自立運転時、「空調＋発電」、または「発電のみ」の2モードから選択可能

通常時は省エネ空調運転を行い、自立運転時は季節や状況に合わせて「空調(注1)＋発電」モード、または「発電のみ」モードのどちらかを選択可能です。

❶空調が必要な場合は、「空調＋発電」モード
❷中間期など、空調が不要な場合は、「発電のみ」モード

■切替スイッチイメージ



(注1) 自立運転時の空調能力は冷房45.0kW相当(参考値)となります。また、室内ユニットは全台温調運転もしくは停止となります。

自立運転時、電源出力最大3kVA(注2) 空調以外にも電力使用可能(注3)

自立運転：空調を使う場合



空調以外の用途に最大2kVAまでの電力が使用可能です。

教育機関などにおける避難所や災害対策本部などの予備電源として、照明、携帯充電、テレビ、パソコンなどに使えます。

自立運転：空調を使わない場合

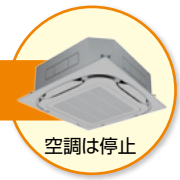

発電モードのみの運転も可能です。(最大3kVA(注2))

空調が不要である中間期などには、発電専用として3kVAの容量を空調用途以外で使えます。



※W＝VA×力率です。機器のW表示の消費電力は力率100%の場合です。
※詳しくはP.217の「●接続できる電気機器の一例」および「●接続できる蛍光灯の容量」をご参照ください。

自立運転時に使用不可の電気機器例



※詳しくはP.217の「●接続してはいけない電気機器」をご参照ください。

(注2) 室外ユニット自己消費分を差し引いたものが3kVAです。
(注3) 非常用電源(非常用エレベーター、火災報知器、消火ポンプなど)は除きます。
(注4) ●右記の図は電気機器選びの際の目安を示しています。実際の電気機器の「消費電力」「必要発電量」は機器によって異なりますので、使用機器の消費電力をお確かめください。
●モーターを搭載した電気機器はモーターの起動時に定格消費電力の2~3倍の電力を必要とします。自立発電コンセント容量を超える起動電力が必要な電気機器を接続すると、過負荷を検出し、自立運転を停止する場合があります。
●本製品は、生命や財産が損害を受けるおそれのある電気機器に接続しないでください。
●自立運転を開始しますと、自動的に機器に電源が供給されます。このため、ストーブなど、起動前に周囲の安全確認が必要な機器については、自立発電電力が供給されてから、機器の電源を入れてください。
(注5) 右記の図は蛍光灯選びの際の目安を示しており、各蛍光灯タイプが接続できる最大容量です。

ポータブル発電機などが不要

❶イニシャルコスト低減
・ポータブル発電機などの発電設備が不要です。



❷ランニングコスト低減
・ポータブル発電機に必要な定期的な燃料交換や燃料の貯蔵、調達の手間が不要です。



系統連系協議が不要

❶イニシャルコスト低減
・系統連系盤、CT(変流器)が不要です。

❷系統連系協議の手間を省きます
・面倒な電力会社との系統連系協議が不要です。

系統連系とはGHPで発電した電力を商用電源に供給することです。「GHPハイパワープラス」では、系統連系を行わず、特定の範囲のみへ発電した電力を供給します。

■GHPハイパワープラス接続可能室内ユニット

室内ユニット接続容量範囲	96.4~130%(同時運転130%まで)
室内ユニット接続容量合計	54.0~72.8kW以内
接続可能室内ユニット	接続可能室内ユニットについて、詳しくはP.57をご確認ください。

25年4月 ラインアップ拡充!
●接続可能室内ユニット機種追加!
ビルトイン形/壁掛形
●接続可能室内ユニット容量拡大!
22~36形も接続可能

GHPハイパワープラス自立ユニット

学校体育館空調にはアイシンGHPハイパワープラス

自立ユニット（バッテリー・自立切替盤一体型）は
学校体育館などのハイパワープラス複数台設置時に最適

自立ユニット
受注生産品



GHP X AIR II
Hi POWER+ 電源自立型空調GHP ハイパワープラス

体育館の避難所利用に必要な「空調」と「電力」を提供します

避難施設として使用されることもある学校は、万が一を想定した対策が必要となります。アイシンの「ハイパワープラス」は、消費電力はEHPの1%以下(注1)。平常時は、生徒の熱中症対策に、災害時には、冷房・暖房による温度管理をすることで避難者の健康への影響を最小限に抑えます。また、停電時でも発電をしながら空調が可能なため、情報収集のためのテレビやラジオ、携帯電話の充電や、照明に必要な電力を供給できます。

(注1) 通常運転時冷暖平均、EHP 560形との比較
GHPの値は JRA 4058、EHPの値は JRA4002による条件に基づいています。

ハイパワープラス室外ユニット × 3台 自立ユニット（バッテリー・自立切替盤一体型）利用時
自立運転時供給電力(注2) 最大6kVAまで
（発電量2kVA/系統×3系統で算出）

■自立運転時に利用可能な電力例 (注3)

※燃料ガスの供給が必要です。

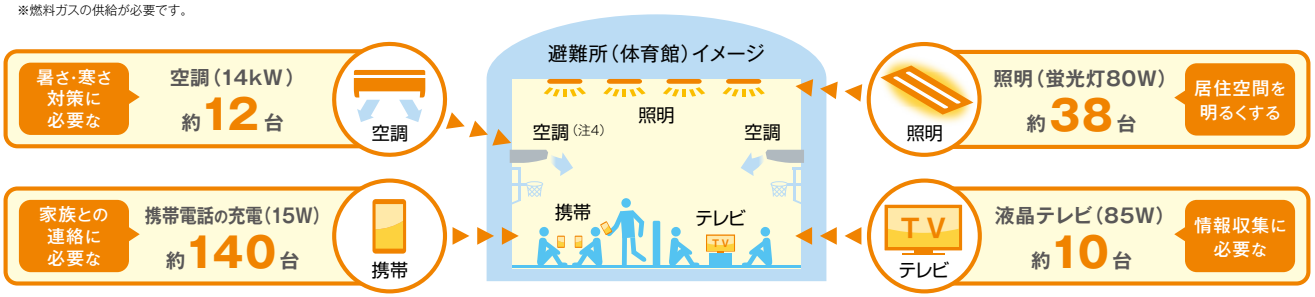

(注2) 自立運転時供給電力とは空調以外の用途に使える電力量を表します。この場合空調用途は合計3kVAまで使えます。 (注3) ハイパワープラス室外ユニット×3台、天井吊形室内ユニット AXHP140NA×12台、自立ユニット（バッテリー・自立切替盤一体型）利用時 (注4) 空調は全台同時運転となります。 ※本製品は、生命や財産が損害を受けるおそれのある電気機器に接続しないでください。その他の注意事項につきましては、付属の自立運転操作説明書をご確認ください。

■設置イメージ ハイパワープラス室外ユニット3台設置時
室外ユニット1台に対して、自立ボックスと自立切替盤を1台ずつ導入の場合

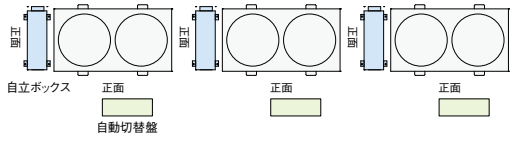

ハイパワープラス1台に対して自立ボックスと自立切替盤が1台ずつ必要

自立ユニット バッテリー・自立切替盤一体型の場合

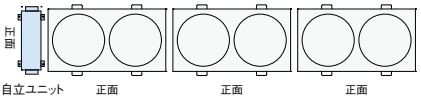

自立ボックス、自立切替盤の機能が自立ユニット1台にまとめられます。
1台の自立ユニットでハイパワープラス3台まで対応可能です。

■システムイメージ図 自立運転時 自立ユニット（バッテリー・自立切替盤一体型）を利用した場合 (注1)

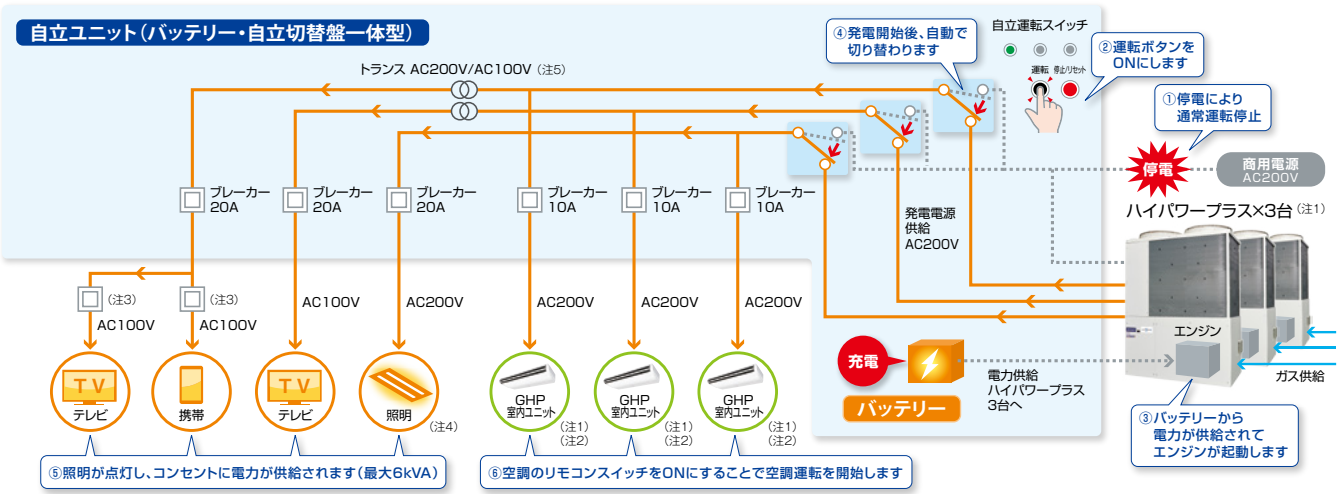

(注1) ハイパワープラス室外ユニット×3台、天井吊形室内ユニット AXHP140NA×12台、自立ユニット（バッテリー・自立切替盤一体型）利用時 (注2) 空調は全台同時運転となります。 (注3) 現地調達にて、負荷ごとにブレーカーを設置することを推奨します。 (注4) 現地でトランスを別途調達いただければ、AC100Vの照明を使うことも可能です。 (注5) 自立ユニット（バッテリー・自立切替盤一体型）でAC100Vの電気機器を接続する場合、系統ごとにトランスキット：AGLS-TR（オプション品）が必要です。※抵抗負荷以外の機器（モーターなど）を接続する場合は、力率や突入電流の影響で定格出力がカタログ値より下回る場合があります。 ※停電時には自動的には自立運転を開始しません。お手数ですがお客様にて"自立切替盤"で運転開始操作を行ってください。

冷暖フリー

冷媒配管を共有し、冷暖同時の最適運転を実現

スマート＆超高効率 ヒートポンプ
GHP X AIR Ⅱ
GHPエグゼアⅡ



560・710・850形
受注生産品

※外観はイメージです

冷暖房を自動切換(注1)

設定温度と室内温度条件に応じて冷暖房モードを自動で切り換え

(注1) 冷暖房モードの冷暖同時運転には室外ユニットと室内ユニット間にBS(切替)ユニットが必要です。

熱を再利用し省エネ

冷房排熱を暖房エネルギーとして利用し、さらに高効率

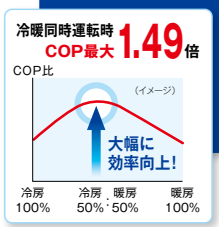

※冷房100%のCOPを1.0とし算出
※冷房、暖房、冷暖同時すべて同環境条件

冷房専用機の併設が可能

BS(切替)ユニットを設けずに、直接液・吸入ガス管の2管だけを室内ユニットに接続すれば冷房専用機を併設可能

※冷房専用機は接続室内ユニット合計容量の50%以下となるようにしてください。

■作動フロー図(イメージ)

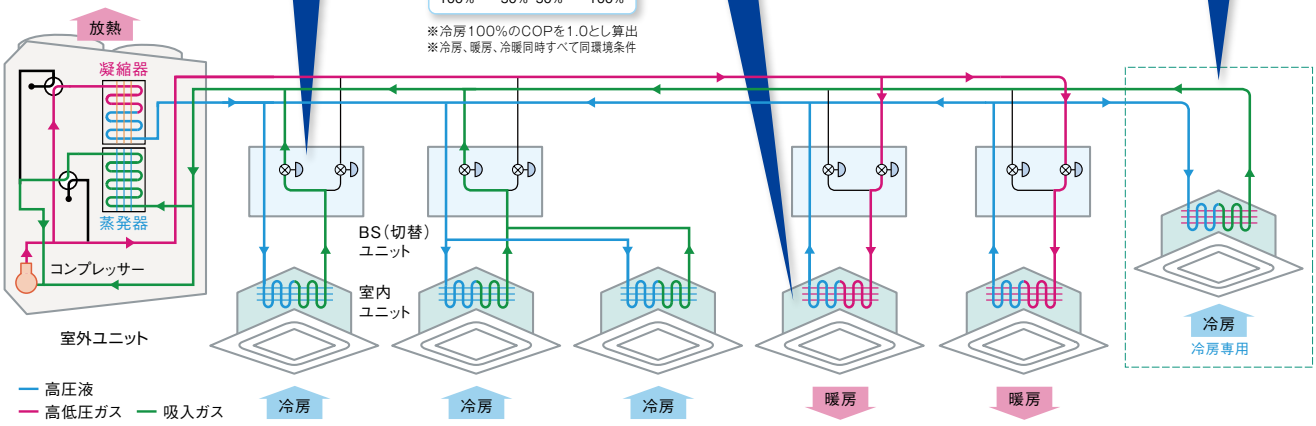

冷房と暖房を同時運転する技術は

冷暖房モード切換時に「液冷媒を最適な状態に制御する技術の確立」により実現しました

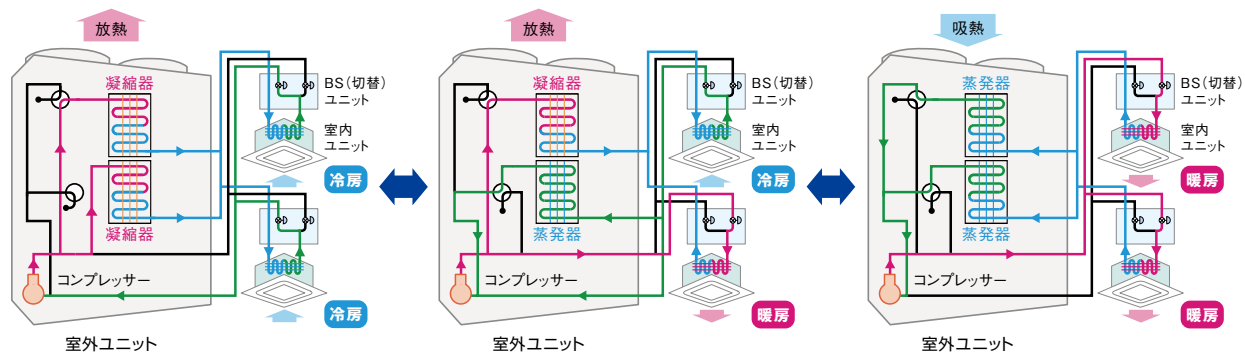

豊富なラインアップ

●アイシンの冷暖フリータイプは、標準機とリニューアル対応機をラインアップ

■冷暖フリーラインアップ（Fシリーズ）

容量（相当馬力）	560形（20馬力）	710形（25馬力）	850形（30馬力）
標準機	●	●	●
リニューアル対応機	●	●	●

※特殊仕様として、塩害仕様、寒冷地仕様、塩害寒冷地仕様をご用意しています。

優れた設置性

●全機種（20･25･30馬力相当）エグゼアⅡ標準機と共通サイズでコンパクト



設置面積
（サービススペース含む）
4.39m²

高い配管自由度

●第一分岐以降の配管長差、最遠配管長はFシリーズと同じなので、1系統でのシステム展開がさらに容易

第一分岐以降の配管長差	第一分岐以降の最遠配管長
70m以下（注1）	90m以下（注1）

（注1）40m以上の場合、室内ユニットの高低差に制限があります。

詳細はP.59へ

外気処理機も接続可能

●高効率でクリーンな自然蒸発式加湿器を搭載
●建築物衛生法に対応する、高水準な高性能フィルター（オプション品）が取り付け可能
●外気導入の外気処理エアコン1タイプと、全熱交換機能を搭載し、給排気を行う外気処理タイプ室内ユニットを2タイプご用意

外気処理エアコン

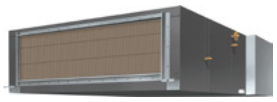

外気処理タイプ室内ユニット



コンパクトなBS（切替）ユニット

●コンパクトで高い設置自由度　受注生産品
●低騒音設計（注2）

■BS（切替）ユニット（個別タイプ）

ABSGP112C
ABSGP180C
ABSGP280C



■BS（切替）ユニット（集合タイプ）

◎本製品はダイキン工業（株）ブランド品となります。

BS4P160D　BS10P160D
BS6P160D　BS12P160D
BS8P160D　BSV16P160D



（注2）運転モード切り換え時などに冷媒通過音が発生するため、音が気になるホテル客室、寝室、役員室などの天井裏には設置しないでください。

冷暖フリーに最適な物件

●南側と北側などで空調負荷が異なるオフィスビル
●個別に冷房／暖房が必要な病院、ホテル、レストラン

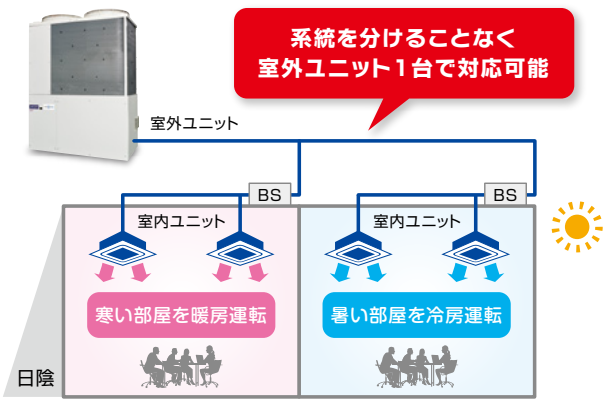

※イメージです。

まとマルチ

台数制御　「エネルギー消費性能計算プログラム（非住宅版）」による台数制御に適合※
※対象は、50.0kW以上（室外ユニット1台のシステムは対象外）

450~850形

まとマルチ

室外ユニット2台の連結により、中・大規模空調に対応
省エネ性に優れた快適空調を低コストでお届けします。



リニューアル対応機 ▶ **リニューアル中・大規模物件にも対応可能**

連絡冷媒配管レス ▶ **配管工事費低減可能**

※Gシリーズの室外ユニットは、2台連結することでまとマルチとしての使用が可能です。

幅広い設計自由度

豊富な室内ユニットラインアップ（22～280形）の中から
選んで多様な空調設計に対応できます。

室内ユニット接続台数：最大63台

室内ユニット接続容量：50～130%(注1)

（注1）外気処理エアコンをご使用の場合は、室内ユニット接続容量が室外ユニット容量の100%以下となるよう接続してください。また、外気処理エアコンと他の室内ユニットが混在する場合は室内ユニット接続容量が室外ユニット容量の100%以下かつ外気処理エアコンの接続容量が室外ユニット容量の30%以下となるよう接続してください。

配管材料・作業費を低減

●配管本数（ガス管、液管）

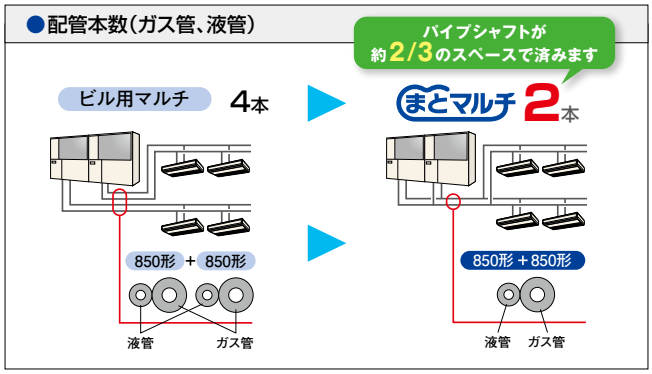

ローテーション運転によるメリット

まとマルチでは各室外ユニットの運転時間に応じてローテーション運転を行うことで、ロングライフ化を実現しています。
また、定期点検の時期が同期するので、定期点検の計画がしやすくなります。

●ローテーション運転例

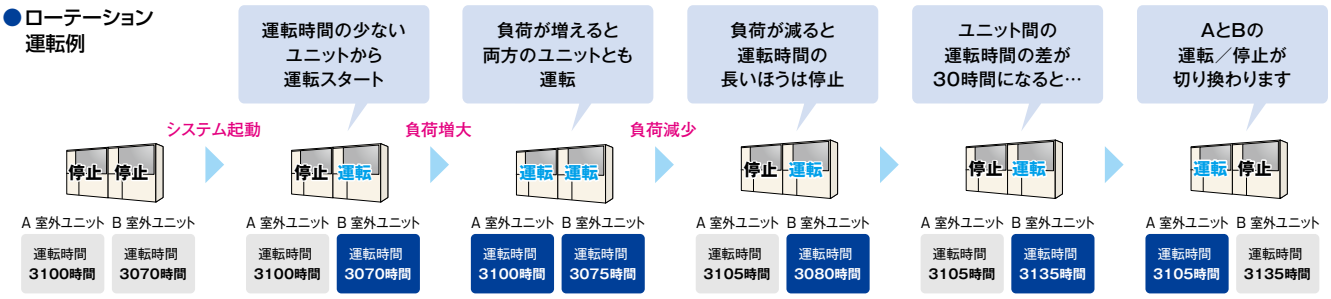

万が一のトラブルでも

自動バックアップ運転

万が一、機器にトラブルが生じても、自動バックアップ運転機能があるから安心
配管系統は１つにつながっているので、継続運転が可能

※ただし、空調能力は室外ユニット1台分です。

※自動バックアップ運転のエラー表示がリモコンに表示され、自動バックアップ運転を開始しますが、修理対応のため当社コールセンターにご連絡ください。また、故障の内容によっては、自動バックアップ運転にならないケースがあります。



台数制御について

●台数制御とは、同一熱源群の中に熱源機が2台以上あり、負荷に応じて運転台数を自動で制御する機器（右図参照）を意味します。

●機器寿命の延長を目的としたローテーション運転は台数制御と両立します。



既設配管をそのまま利用できるので施工費低減を実現するほか、省エネ性の高い機器へのリニューアルでランニングコスト低減に貢献します。

リニューアルポイント1

既設配管をそのまま利用したリニューアルが可能（洗浄不要）

配管はそのままで OK！（洗浄不要）(注1)

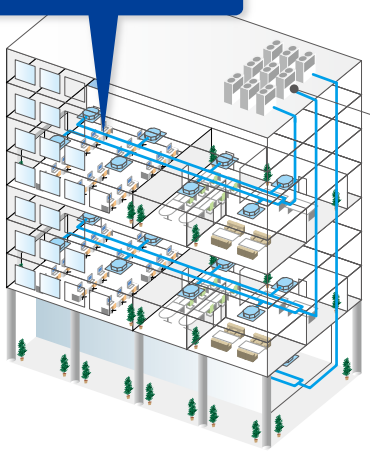

フィルターキット内蔵式で 簡単施工 ！

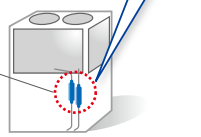

（注1）リニューアル前機種の冷凍機油の種類や組み合わせ、使用状況によって、洗浄が必要な場合があります。リニューアルの際には必ず、リニューアル対応マニュアルおよび施工説明書をご確認のうえ、ご検討ください。

冷凍機油の異なる系統も1系統にまとめて(注2) リニューアル可能！

●既設対象冷凍機油

NL10（当社現行冷凍機油）+スニソ4GS系+HP-5Sなど

（注2）上記以外の組み合わせの場合は当社営業所までお問い合わせください。

既設機がGHP/EHPでもリニューアル可能！

●既設対象空調機（G、F、E5シリーズ共通）

冷凍機油がスニソ系（4GS系、3GS系系、4GDI-HT）または、HP-5S、HP-9、MA32系、FVC68D、FV320YなどのGHPおよびEHP

※上記以外の冷凍機油でも対応可能なものもありますので、当社営業所までお問い合わせください。既設空調機の機種ごとのリニューアル実施要領については、当社営業所にお問い合わせください。
※配管洗浄が必要な場合は、当社営業所までお問い合わせください。

リニューアルポイント2

既設配管の再利用で工事費を減らして工期も短縮 ！

■施工費（注3）



既設配管の再利用で施工費低減

冷凍機油の異なる系統も1系統に ！

■工期（注3）

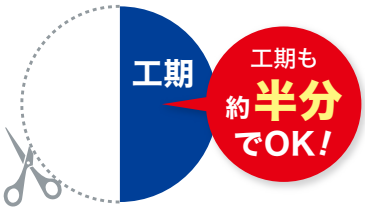

業務への影響が最小限 ！

（注3）GHPを新設（配管を再利用しない）する場合を100%とする。

リニューアルポイント3

850形でリニューアル時の設置性向上

■850形を用いたリニューアル例

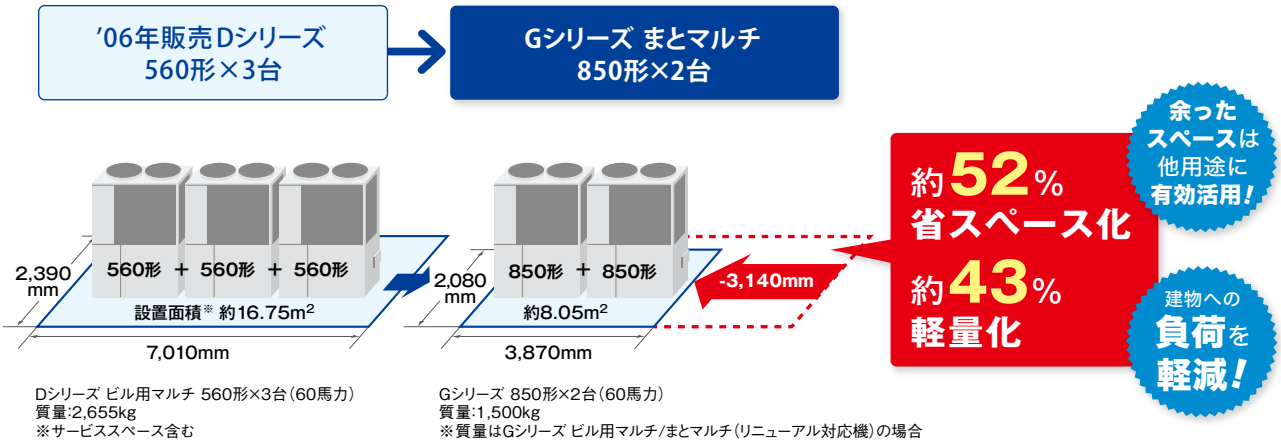

Dシリーズ ビル用マルチ 560形×3台（60馬力）
質量:2,655kg
※サービススペース含む

Gシリーズ 850形×2台（60馬力）
質量:1,500kg
※質量はGシリーズ ビル用マルチ/まとマルチ（リニューアル対応機）の場合

リニューアルポイント4

リニューアルで省エネ性向上

■一次エネルギー消費量比較

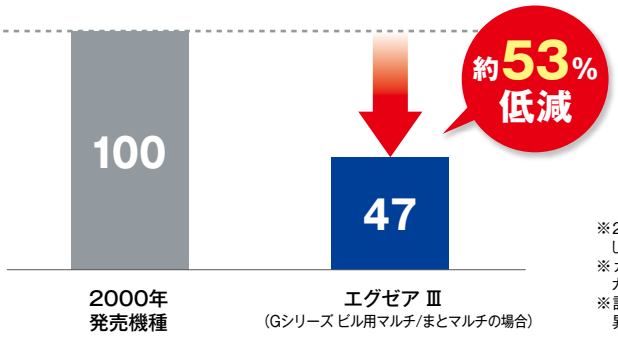

※20馬力相当の事務所物件を想定した当社試算結果に基づきます。
※ガス種:都市ガス13AおよびLPガス(い号プロパン)の場合。
※設置条件、運転条件により効果は異なります。

リニューアルポイント5

許容配管長が190m→200m(注4)に(Gシリーズのみ)

(注4)E5、F2シリーズは190mです。

リニューアル Q&A

Q. GHPの設計標準使用期間はどのくらい?

A. 当社GHPの設計標準使用期間は設置後13年または運転時間3万時間のいずれか**早いほう**です。

Q. 運転時間はどのように確かめるの?

A. 室外ユニット背面右側のアワーメーターでご確認いただけます。(Gシリーズの場合)



(室外ユニット)
※Gシリーズの場合

Q. 設計標準使用期間を超えて使用するとどうなるの?

A. 長年使用したGHPはこんな問題が発生する可能性があります。

- 部品劣化により故障率アップ▸▸メンテナンス費用アップ
- 能力ダウン▸▸快適性ダウン(冷えない…、暖まらない…)
- 補修用性能部品の入手が困難となる
  ▸▸メンテナンス費用アップ



T-NET(アイシンGHP技術・販促資料検索システム)

当社が過去に販売した商品の仕様書、現行機種の技術資料などを、インターネットを通して24時間365日ダウンロードできます。

詳しくはこちら▶
https://ss.ss-asp.net/t-net

アイシンは リニューアル対応機の パイオニア

アイシンは2000年に配管洗浄レスリニューアルGHPを発売開始したパイオニアです。

アイシンのリニューアルGHPの歴史がわかる映像で チェック!

https://www.aisin.com/jp/product/energy/ghp/special/garally/index.html#ghp2

フロン排出抑制法

フロンの漏えい点検が義務化されました （フロン類の使用の合理化および管理の適正化に関する法律）

冷媒フロン類取扱技術者などによる点検が必要です。

GHPを所有・管理する方は、日常の機器の適正な管理と、フロン漏えい時の能力低下・被害の拡大を防ぐため、認定を受けた十分な知見を有する者（冷媒フロン類取扱技術者）による定期点検と早期の予防保全措置の実施が必要です。

■冷媒管理・点検フロー

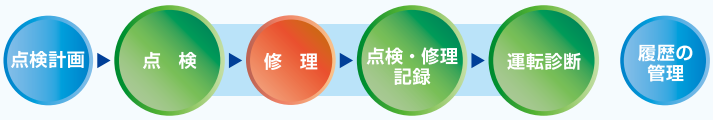

●冷媒フロン類取扱技術者 冷媒フロン類取扱技術者証

- 運転履歴、点検記録簿の確認
- 間接法・直接法による点検
- 点検・修理記録簿への記載
- 機器所有者、管理者への報告



※「冷媒フロン類取扱技術者」による定期点検費用は所有者のご負担となります。

［GHPを所有・管理される方の義務］

1 GHPの簡易点検・定期点検の義務

①日常的に実施する簡易点検の実施（3箇月に1回以上）
●十分な知見を有する者がアドバイスをする。
（所有者または管理者のみで実施可能）
②定期点検の義務化（十分な知見を有する者に依頼）

※一定規模以上の機器の定期点検は「十分な知見を有する者」（専門知識をもった者）いわゆる「冷媒フロン類取扱技術者」などが実施する。



詳しくはこちら▼

※定期点検対象機種は、当社GHP WEBサイトでご確認ください。https://www.aisin.com/jp/product/energy/ghp/environ/legal/index.html#unit

2 漏えいを発見した場合には、速やかな漏えい箇所の特定および修理を実施

・フロン類の漏えいが見つかった際、修理をしないでフロン類を充填することは原則禁止
（繰り返し充填の原則禁止）
●十分な知見を有する者に修理、フロン類の充填を依頼

3 GHPの点検・修理やフロン類の充填・回収などの整備に関する履歴の記録・保存義務

①適切な管理を行うため、GHPの整備については、記録簿に履歴を記録し、記録簿はGHP廃棄後、3年間保存(注1)しなければならない。
②十分な知見を有する者に整備を依頼し、整備の記録を記入

4 算定漏えい量の報告

・1年間にフロン類をCO_2換算値で1,000t-CO_2以上漏えいした事業者は国へ報告する義務がある。

漏えい量 ＝ 充填量 × GWP（CO_2換算値） ≧ 1,000t-CO_2/年

※充填量=GHPの整備時における（充填量－回収量） ※GWP：地球温暖化係数のこと

5 GHPを廃棄する際は、フロン類を回収しなければならない（法改正前からの義務）

①第一種フロン類充填回収業者に依頼して、フロン類を回収したあと、GHPを破棄する。
②回収依頼の際、管理者は、フロン回収行程管理票を交付しなければならない。

以下のような場合、管理者に罰則が科せられます。



(1) フロンをみだりに放出した場合
（1年以下の懲役または50万円以下の罰金）
(2) 上記1～3の「判断の基準」に違反した場合
（50万円以下の罰金）
(3) 上記5の行程管理票の交付を怠った場合
（50万円以下の罰金）
(4) 国から求められた「管理の適正化の実施状況報告」の未報告、虚偽報告
（20万円以下の罰金）
(5) 都道府県の立入検査の収去の拒否、妨げ、忌避した場合
（20万円以下の罰金）
(6) 上記4の算定漏えい量の未報告、虚偽報告をした場合
（10万円以下の罰金）

その他、令和2年4月施行の改正フロン排出抑制法の罰則強化については次ページを参照してください。

※フロン排出抑制法に定められたGHPの「定期点検」は、当社コールセンターまでお問い合わせください。
※平成26年12月（一社）日本冷凍空調設備工業連合会、（一社）日本冷凍空調工業会、（一財）日本冷媒・環境保全機構発行「フロンの漏えい点検が義務化されました！」および、（一財）日本冷凍・環境保全機構のWEBサイト「改正フロン排出抑制法 令和元年6月5日公布 管理者様によるフロン管理義務が強化されます」より抜粋
（注1）令和元年フロン排出抑制法改正により、管理者の責務が強化されました。

※詳細につきましては、WEBサイトをご確認ください。●（一社）日本冷凍空調設備工業連合会 https://www.jarac.or.jp/ ●（一社）日本冷凍空調工業会 https://www.jraia.or.jp/ ●（一財）日本冷媒・環境保全機構 https://www.jreco.or.jp/

改正フロン排出抑制法施行 ！
令和2年4月

フロン管理義務が強化されました

機器を廃棄する際、フロン類の回収を確実に実施するため、フロン回収を行わない違反に対する管理者への直接罰が導入されました。

1. 点検整備記録簿を機器廃棄後 ▶▶▶▶▶▶▶▶▶▶ **一定期間の保存義務**（フロン類の引渡し完了後3年間）
2. 冷媒を回収せずに機器を廃棄した場合 ▶▶▶▶▶▶ **50万円以下の罰金（直罰）**
3. 行程管理票の記載、不十分記載、保存違反 ▶▶▶▶ **30万円以下の罰金（直罰）**
4. 廃棄機器を引取業者に引き渡す場合でフロン回収済み証明（引取証明書の写し）を未交付 ▶▶▶▶▶▶▶▶▶▶▶▶▶▶▶▶▶▶▶▶▶▶ **30万円以下の罰金（直罰）**

（充塡回収業者である廃棄物･リサイクル業者等にフロン回収を依頼する場合などは除く。）

※直罰：交通反則制度での行政処分と異なり、告発され刑事裁判で有罪判決を受けると前科がつく司法上・刑事上の責任となります。
（指導・勧告・命令を経ずに罰則が適用されます。）

改正建築物省エネ法

改正建築物省エネ法
令和7年4月施行

省エネ基準への適合が義務付けされました

令和4年6月に公布され、令和7年4月施行の「脱炭素社会の実現に資するための建築物のエネルギー消費性能の向上に関する一部を改正する法律」（令和4年法律第69号）により、建築物省エネ法が改正され、原則(注1)全ての建築物について、新築･増改築を行う際、省エネ基準に適合する必要があります。

※省エネ基準適合義務制度は、令和7年4月以降で工事に着手するものから適用されます。

●従来制度からの変更点



非住宅	現行制度	改正後
大規模（2000m²以上）	適合義務（H29.4~）	適合義務
中規模（300m²以上）	適合義務（R3.4~）	適合義務
小規模（300m²未満）	説明義務	適合義務



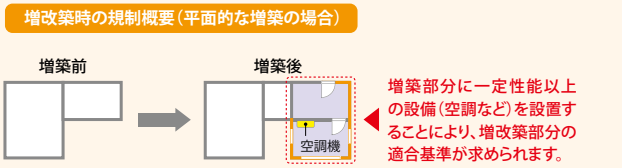

（注1）エネルギー消費性能に及ぼす影響が少ないものとして政令で定める規模（10m²を想定）以下のものおよび、現行制度で適用除外とされている建築物は適合義務の対象から除く
※令和7年4月よりも前に工事着手予定で建築確認の確認済証を受けた場合でも、実際の工事着手が令和7年4月以降となった場合は、完了検査時に省エネ基準への適合確認が必要です。省エネ基準への適合が確認できない場合、検査済証が発行されませんので、一定の余裕を持って省エネ基準適合義務制度に対応してください。

※当制度の詳細につきましては下記WEBサイトをご確認ください。
●国土交通省：「建築物省エネ法のページ」
https://www.mlit.go.jp/jutakukentiku/jutakukentiku_house_tk4_000103.html
●一般財団法人 住宅・建築 SDGs 推進センターs（IBECs）WEBサイト
https://www.ibec.or.jp/

※省エネ基準に係るガス設備機器の性能確認書類等につきましては下記WEBサイトをご確認ください。
●一般社団法人 住宅性能評価・表示協会WEBサイト
・温熱・省エネ設備機器等ポータル（非住宅版）
http://www.hyoukakyoukai.or.jp/
●アイシンGHPホームページ
・建築物省エネ法
https://www.aisin.com/jp/product/energy/ghp/special/eco/index.html

224～355形はE5シリーズより、都市ガス13A・12AおよびLPガス（い号プロパン）共通の機種名となります。
Gシリーズの室外ユニットは、1台のみでの設置（単独設置）と、2台連結する設置（連結設置）のどちらも施工可能です。

標準機		容量（形）	相当馬力（馬力）	冷房/暖房能力（kW）	都市ガス13A・12A、LPガス（い号プロパン）標準仕様［臭気低減機能付き］(注1)(注2)	
					機種名	メーカー希望小売価格
ビル用マルチ フロンラベル B 地球温暖化への影響		224	8	22.4 / 25.0	AXGP224E5ZD	3,910,000円
		280	10	28.0 / 31.5	AXGP280E5ZD	4,150,000円
		355	13	35.5 / 40.0	AXGP355E5ZD	5,250,000円
ビル用マルチ/まとマルチ フロンラベル B 地球温暖化への影響 単独設置	XAIR Ⅲ	450	16	45.0 / 50.0	AWGP450G1ZD	6,730,000円
		560	20	56.0 / 63.0	AWGP560G1ZD	7,680,000円
		710	25	71.0 / 80.0	AWGP710G2ZD	8,660,000円
		850	30	85.0 / 95.0	AWGP850G2ZD	10,390,000円
ビル用マルチ/まとマルチ フロンラベル B 地球温暖化への影響 連結設置 台数制御	XAIR Ⅲ	450 × 2	32	90.0 / 100.0	AWGP450G1ZD × 2	6,730,000円 × 2
		450 + 560	36	101.0 / 113.0	AWGP450G1ZD + AWGP560G1ZD	6,730,000円 + 7,680,000円
		560 × 2	40	112.0 / 126.0	AWGP560G1ZD × 2	7,680,000円 × 2
		560 + 710	45	127.0 / 143.0	AWGP560G1ZD + AWGP710G2ZD	7,680,000円 + 8,660,000円
		710 × 2	50	142.0 / 160.0	AWGP710G2ZD × 2	8,660,000円 × 2
		710 + 850	55	156.0 / 175.0	AWGP710G2ZD + AWGP850G2ZD	8,660,000円 + 10,390,000円
		850 × 2	60	170.0 / 190.0	AWGP850G2ZD × 2	10,390,000円 × 2
GHPハイパワープラス Hi-POWER+ 受注生産品	XAIR Ⅱ	560	20	56.0 / 63.0	ABGP560F2ND	8,870,000円
冷暖フリー 受注生産品	XAIR Ⅱ	560	20	56.0 / 63.0	AFGP560F2ZD	8,290,000円
		710	25	71.0 / 80.0	AFGP710F2ZD	9,190,000円
		850	30	85.0 / 95.0	AFGP850F2ZD	11,080,000円

(注1) GHPハイパワープラスは都市ガス13A、LPガス（い号プロパン）のみです。都市ガス12Aはありません。
(注2) GHPハイパワープラスを除く室外ユニットでLPガス（い号プロパン）をご使用の場合は、ガス種の設定が必要です。詳しくはP.258をご参照ください。

●R410A冷媒使用機種ラベル





●フロンラベル表示について

フロンラベルとは、フロン排出抑制法に基づく指定製品の環境影響度（GWP）(注4)について、定められた目標に対しての達成度を表したものです。製品を選択する時の参考にしてください。

ガスヒートポンプ（GHP）エアコンは、出荷台数で加重平均した環境影響度（GWP）(注4)の値が、目標年度において目標値：750を上回らないことが、製造事業者等に義務付けられています。

使用するフロン類等の種類	GWP値
R410A	2090

【冷媒について】
当社が指定する冷媒以外を封入することは、絶対に行わないでください。封入冷媒の種類については、室外ユニットに付属の施工説明書あるいは室外ユニット本体の銘板に記載されています。それ以外の冷媒を封入した場合の誤作動・故障などの不具合や事故につきましては、当社としては一切その責任を負いかねますのでご了承ください。

フロンラベル表示除外製品

下記製品はフロンラベル表示の指定製品から対象外となります。
- ビル用マルチ・まとマルチ　リニューアル対応機
- ビル用マルチ・まとマルチ　寒冷地仕様
- ハイパワープラス
- 冷暖フリータイプ

対象製品 ●E5/Gシリーズ　ビル用マルチ　●Gシリーズ　まとマルチ
※リニューアル対応機・寒冷地仕様を除く

(注4) 地球温暖化係数のこと：二酸化炭素を基準とし、地球温暖化に与える影響を数値化したもので、値が大きいほど温暖化影響が強い。

：グリーン購入法適合商品　フロンラベル B ：フロンラベル表示対象製品　台数制御　「エネルギー消費性能計算プログラム（非住宅版）」による台数制御に適合※
※対象は、50.0kW以上（室外ユニット1台のシステムは対象外）

※掲載の価格は、室外ユニット本体のみのメーカー希望小売価格（税抜）であり、配管部材費・工事費などは含まれておりません。

	都市ガス13A・12A 標準仕様（注1）		LPガス（い号プロパン） 標準仕様（注2）		受注生産品 特殊仕様（注3）
	機種名	メーカー希望小売価格	機種名	メーカー希望小売価格	塩害仕様 加算価格
	AXGP224E5Z	3,650,000円	AXGP224E5Z	3,650,000円	210,000円
	AXGP280E5Z	3,890,000円	AXGP280E5Z	3,890,000円	210,000円
	AXGP355E5Z	4,990,000円	AXGP355E5Z	4,990,000円	210,000円
	AWGP450G1Z	6,420,000円	AWGP450G1Z	6,420,000円	230,000円
	AWGP560G1Z	7,370,000円	AWGP560G1Z	7,370,000円	230,000円
	AWGP710G2Z	8,350,000円	AWGP710G2Z	8,350,000円	230,000円
	AWGP850G2Z	10,080,000円	AWGP850G2Z	10,080,000円	230,000円
	AWGP450G1Z × 2	6,420,000円 × 2	AWGP450G1Z × 2	6,420,000円 × 2	230,000円 × 2
	AWGP450G1Z + AWGP560G1Z	6,420,000円 + 7,370,000円	AWGP450G1Z + AWGP560G1Z	6,420,000円 + 7,370,000円	230,000円 × 2
	AWGP560G1Z × 2	7,370,000円 × 2	AWGP560G1Z × 2	7,370,000円 × 2	230,000円 × 2
	AWGP560G1Z + AWGP710G2Z	7,370,000円 + 8,350,000円	AWGP560G1Z + AWGP710G2Z	7,370,000円 + 8,350,000円	230,000円 × 2
	AWGP710G2Z × 2	8,350,000円 × 2	AWGP710G2Z × 2	8,350,000円 × 2	230,000円 × 2
	AWGP710G2Z + AWGP850G2Z	8,350,000円 + 10,080,000円	AWGP710G2Z + AWGP850G2Z	8,350,000円 + 10,080,000円	230,000円 × 2
	AWGP850G2Z × 2	10,080,000円 × 2	AWGP850G2Z × 2	10,080,000円 × 2	230,000円 × 2
	−	−	ABGP560F2PD（注4）	8,870,000円	230,000円
	AFGP560F2Z	7,980,000円	AFGP560F2Z	7,980,000円	230,000円
	AFGP710F2Z	8,880,000円	AFGP710F2Z	8,880,000円	230,000円
	AFGP850F2Z	10,770,000円	AFGP850F2Z	10,770,000円	230,000円

（注3）特殊仕様の詳細につきましては、P.30をご参照ください。　（注4）GHPハイパワープラスのLPガス（い号プロパン）標準仕様は、［臭気低減機能付］になります。
※室外ユニット本体は、標準仕様で国土交通省公共建築工事標準仕様書の規定（国土交通省仕様）に適合しています（355〜850形）。

受注生産品　※納期については別途お問い合わせください。

機種名称の見方（室外ユニット）

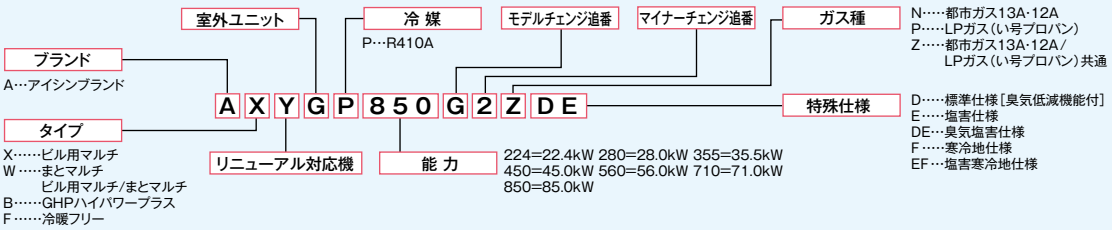

224～355形はE5シリーズより、都市ガス13A・12AおよびLPガス（い号プロパン）共通の機種名となります。
Gシリーズの室外ユニットは、1台のみでの設置（単独設置）と、2台連結する設置（連結設置）のどちらも施工可能です。

リニューアル対応機		容量（形）	相当馬力（馬力）	冷房/暖房能力（kW）	都市ガス13A・12A、LPガス（い号プロパン）標準仕様［臭気低減機能付き］(注1)	
					機種名	メーカー希望小売価格
ビル用マルチ（リニューアル対応機）		224	8	22.4 / 25.0	AXYGP224E5ZD	3,990,000円
		280	10	28.0 / 31.5	AXYGP280E5ZD	4,230,000円
		355	13	35.5 / 40.0	AXYGP355E5ZD	5,330,000円
ビル用マルチ/まとマルチ（リニューアル対応機） 単独設置	XAIR Ⅲ	450	16	45.0 / 50.0	AWYGP450G1ZD	6,850,000円
		560	20	56.0 / 63.0	AWYGP560G1ZD	7,800,000円
		710	25	71.0 / 80.0	AWYGP710G2ZD	8,780,000円
		850	30	85.0 / 95.0	AWYGP850G2ZD	10,510,000円
ビル用マルチ/まとマルチ（リニューアル対応機） 連結設置 台数制御	XAIR Ⅲ	450 × 2	32	90.0 / 100.0	AWYGP450G1ZD × 2	6,850,000円 × 2
		450 + 560	36	101.0 / 113.0	AWYGP450G1ZD + AWYGP560G1ZD	6,850,000円 + 7,800,000円
		560 × 2	40	112.0 / 126.0	AWYGP560G1ZD × 2	7,800,000円 × 2
		560 + 710	45	127.0 / 143.0	AWYGP560G1ZD + AWYGP710G2ZD	7,800,000円 + 8,780,000円
		710 × 2	50	142.0 / 160.0	AWYGP710G2ZD × 2	8,780,000円 × 2
		710 + 850	55	156.0 / 175.0	AWYGP710G2ZD + AWYGP850G2ZD	8,780,000円 + 10,510,000円
		850 × 2	60	170.0 / 190.0	AWYGP850G2ZD × 2	10,510,000円 × 2
冷暖フリー（リニューアル対応機） 受注生産品	XAIR Ⅱ	560	20	56.0 / 63.0	AFYGP560F2ZD	8,410,000円
		710	25	71.0 / 80.0	AFYGP710F2ZD	9,310,000円
		850	30	85.0 / 95.0	AFYGP850F2ZD	11,200,000円

(注1) LPガス（い号プロパン）をご使用の場合は、ガス種の設定が必要です。詳しくはP.258をご参照ください。
(注2) 特殊仕様の詳細につきましては、次ページをご参照ください。
※室外ユニット本体は、標準仕様で国土交通省公共建築工事標準仕様書の規定（国土交通省仕様）に適合しています（355～850形）。

台数制御

当社GHPを連結設置（まとマルチ）で使用される場合、エネルギー消費性能計算プログラム（非住宅版）における台数制御に適合します。

※対象は、50.0kW以上（室外ユニット1台のシステムは対象外）

●エネルギー消費性能計算プログラム（非住宅版）とは

非住宅建築物の省エネルギー基準への適合性を判断するための方法の１つである「標準入力法（建築物エネルギー消費性能基準等を定める省令 第１条 第１項 第１号 イ）」による評価を支援するためのプログラム

詳しくは▶ https://building.app.lowenergy.jp/

：グリーン購入法適合商品　台数制御　「エネルギー消費性能計算プログラム（非住宅版）」による台数制御に適合※
※対象は、50.0kW以上（室外ユニット1台のシステムは対象外）

※掲載の価格は、室外ユニット本体のみのメーカー希望小売価格（税抜）であり、配管部材費・工事費などは含まれておりません。

	都市ガス13A・12A 標準仕様		LPガス（い号プロパン） 標準仕様（注1）		受注生産品 特殊仕様（注2）
	機種名	メーカー希望小売価格	機種名	メーカー希望小売価格	塩害仕様 加算価格
	AXYGP224E5Z	3,730,000円	AXYGP224E5Z	3,730,000円	210,000円
	AXYGP280E5Z	3,970,000円	AXYGP280E5Z	3,970,000円	210,000円
	AXYGP355E5Z	5,070,000円	AXYGP355E5Z	5,070,000円	210,000円
	AWYGP450G1Z	6,540,000円	AWYGP450G1Z	6,540,000円	230,000円
	AWYGP560G1Z	7,490,000円	AWYGP560G1Z	7,490,000円	230,000円
	AWYGP710G2Z	8,470,000円	AWYGP710G2Z	8,470,000円	230,000円
	AWYGP850G2Z	10,200,000円	AWYGP850G2Z	10,200,000円	230,000円
	AWYGP450G1Z×2	6,540,000円×2	AWYGP450G1Z×2	6,540,000円×2	230,000円×2
	AWYGP450G1Z＋AWYGP560G1Z	6,540,000円＋7,490,000円	AWYGP450G1Z＋AWYGP560G1Z	6,540,000円＋7,490,000円	230,000円×2
	AWYGP560G1Z×2	7,490,000円×2	AWYGP560G1Z×2	7,490,000円×2	230,000円×2
	AWYGP560G1Z＋AWYGP710G2Z	7,490,000円＋8,470,000円	AWYGP560G1Z＋AWYGP710G2Z	7,490,000円＋8,470,000円	230,000円×2
	AWYGP710G2Z×2	8,470,000円×2	AWYGP710G2Z×2	8,470,000円×2	230,000円×2
	AWYGP710G2Z＋AWYGP850G2Z	8,470,000円＋10,200,000円	AWYGP710G2Z＋AWYGP850G2Z	8,470,000円＋10,200,000円	230,000円×2
	AWYGP850G2Z×2	10,200,000円×2	AWYGP850G2Z×2	10,200,000円×2	230,000円×2
	AFYGP560F2Z	8,100,000円	AFYGP560F2Z	8,100,000円	230,000円
	AFYGP710F2Z	9,000,000円	AFYGP710F2Z	9,000,000円	230,000円
	AFYGP850F2Z	10,890,000円	AFYGP850F2Z	10,890,000円	230,000円

受注生産品　※納期については別途お問い合わせください。

幅広い設置条件に対応する 特殊仕様

全国のユーザー様に安心して長期間ご使用いただけるよう、各地の地理・気候条件などに適した特殊仕様機種もご用意しています。

標準仕様［臭気低減機能付］
排気ガスの臭気を低減する臭気対応キットを工場出荷時に組み込んだ仕様です。オプション品で臭気対応キット（全ガス種対応）もご用意しています。

塩害仕様　受注生産品
室外ユニットボディの熱交換器、外板などに耐塩害処理を施し、潮風などによるボディの腐食を軽減します。
詳細はP.61をご参照ください。

寒冷地仕様　受注生産品
冬季の気温低下時にもドレン凍結を防止し、−20℃までご使用になれます。また、低温領域での暖房能力もアップし標準仕様よりも高い暖房能力を発揮します。

※年間を通して冷房で使用する場合は、標準仕様［臭気低減機能付］を選定してください。（寒冷地を含む仕様の場合は、臭気対応キットを取り付けてください。）

Gシリーズの室外ユニットは、1台のみでの設置（単独設置）と、2台連結する設置（連結設置）のどちらも施工可能です。

タイプ			容量（形）	相当馬力（馬力）	冷房/暖房能力（kW）	都市ガス13A・12A 寒冷地仕様	
						機種名	メーカー希望小売価格
標準機	ビル用マルチ/まとマルチ 単独設置	XAIR Ⅲ	450	16	45.0 / 50.0	AWGP450G1ZF	6,650,000円
			560	20	56.0 / 63.0	AWGP560G1ZF	7,600,000円
			710	25	71.0 / 80.0	AWGP710G2ZF	8,580,000円
			850	30	85.0 / 95.0	AWGP850G2ZF	10,310,000円
	ビル用マルチ/まとマルチ 連結設置 台数制御	XAIR Ⅲ	450 × 2	32	90.0 / 100.0	AWGP450G1ZF × 2	6,650,000円 × 2
			450 + 560	36	101.0 / 113.0	AWGP450G1ZF + AWGP560G1ZF	6,650,000円 + 7,600,000円
			560 × 2	40	112.0 / 126.0	AWGP560G1ZF × 2	7,600,000円 × 2
			560 + 710	45	127.0 / 143.0	AWGP560G1ZF + AWGP710G2ZF	7,600,000円 + 8,580,000円
			710 × 2	50	142.0 / 160.0	AWGP710G2ZF × 2	8,580,000円 × 2
			710 + 850	55	156.0 / 175.0	AWGP710G2ZF + AWGP850G2ZF	8,580,000円 + 10,310,000円
			850 × 2	60	170.0 / 190.0	AWGP850G2ZF × 2	10,310,000円 × 2
リニューアル対応機	ビル用マルチ/まとマルチ（リニューアル対応機） 単独設置	XAIR Ⅲ	450	16	45.0 / 50.0	AWYGP450G1ZF	6,770,000円
			560	20	56.0 / 63.0	AWYGP560G1ZF	7,720,000円
			710	25	71.0 / 80.0	AWYGP710G2ZF	8,700,000円
			850	30	85.0 / 95.0	AWYGP850G2ZF	10,430,000円
	ビル用マルチ/まとマルチ（リニューアル対応機） 連結設置 台数制御	XAIR Ⅲ	450 × 2	32	90.0 / 100.0	AWYGP450G1ZF × 2	6,770,000円 × 2
			450 + 560	36	101.0 / 113.0	AWYGP450G1ZF + AWYGP560G1ZF	6,770,000円 + 7,720,000円
			560 × 2	40	112.0 / 126.0	AWYGP560G1ZF × 2	7,720,000円 × 2
			560 + 710	45	127.0 / 143.0	AWYGP560G1ZF + AWYGP710G2ZF	7,720,000円 + 8,700,000円
			710 × 2	50	142.0 / 160.0	AWYGP710G2ZF × 2	8,700,000円 × 2
			710 + 850	55	156.0 / 175.0	AWYGP710G2ZF + AWYGP850G2ZF	8,700,000円 + 10,430,000円
			850 × 2	60	170.0 / 190.0	AWYGP850G2ZF × 2	10,430,000円 × 2

（注1）LPガス（い号プロパン）をご使用の場合は、ガス種の設定が必要です。詳しくはP.258をご参照ください。
（注2）特殊仕様の詳細につきましては、P.34をご参照ください。

当社GHPは、低NOx型小規模燃焼機器の推奨ガイドラインを達成しています。

推奨ガイドラインに関する詳細は、環境省のWEBサイト「低NOx型小規模燃焼機器の推奨ガイドラインについて」をご覧ください。

https://www.env.go.jp/air/osen/shokibo/index.html

：グリーン購入法適合商品

グリーン購入法とは

国等の公的機関が率先して環境物品など（環境負荷低減に資する製品・サービス）の調達を推進することにより、持続的発展が可能な社会の構築を推進することを目的とした法律。平成12年（2000）公布、平成13年（2001）全面施行

：グリーン購入法適合商品　台数制御　「エネルギー消費性能計算プログラム（非住宅版）」による台数制御に適合※
※対象は、50.0kW以上（室外ユニット1台のシステムは対象外）

※掲載の価格は、室外ユニット本体のみのメーカー希望小売価格（税抜）であり、配管部材費・工事費などは含まれておりません。

	LPガス（い号プロパン） 寒冷地仕様（注1）		受注生産品 特殊仕様（注2）
	機種名	メーカー希望小売価格	塩害仕様 加算価格
	AWGP450G1ZF	6,650,000円	230,000円
	AWGP560G1ZF	7,600,000円	230,000円
	AWGP710G2ZF	8,580,000円	230,000円
	AWGP850G2ZF	10,310,000円	230,000円
	AWGP450G1ZF × 2	6,650,000円 × 2	230,000円 × 2
	AWGP450G1ZF + AWGP560G1ZF	6,650,000円 + 7,600,000円	230,000円 × 2
	AWGP560G1ZF × 2	7,600,000円 × 2	230,000円 × 2
	AWGP560G1ZF + AWGP710G2ZF	7,600,000円 + 8,580,000円	230,000円 × 2
	AWGP710G2ZF × 2	8,580,000円 × 2	230,000円 × 2
	AWGP710G2ZF + AWGP850G2ZF	8,580,000円 + 10,310,000円	230,000円 × 2
	AWGP850G2ZF × 2	10,310,000円 × 2	230,000円 × 2
	AWYGP450G1ZF	6,770,000円	230,000円
	AWYGP560G1ZF	7,720,000円	230,000円
	AWYGP710G2ZF	8,700,000円	230,000円
	AWYGP850G2ZF	10,430,000円	230,000円
	AWYGP450G1ZF × 2	6,770,000円 × 2	230,000円 × 2
	AWYGP450G1ZF + AWYGP560G1ZF	6,770,000円 + 7,720,000円	230,000円 × 2
	AWYGP560G1ZF × 2	7,720,000円 × 2	230,000円 × 2
	AWYGP560G1ZF + AWYGP710G2ZF	7,720,000円 + 8,700,000円	230,000円 × 2
	AWYGP710G2ZF × 2	8,700,000円 × 2	230,000円 × 2
	AWYGP710G2ZF + AWYGP850G2ZF	8,700,000円 + 10,430,000円	230,000円 × 2
	AWYGP850G2ZF × 2	10,430,000円 × 2	230,000円 × 2

受注生産品　※納期については別途お問い合わせください。

機種名称の見方（室外ユニット）

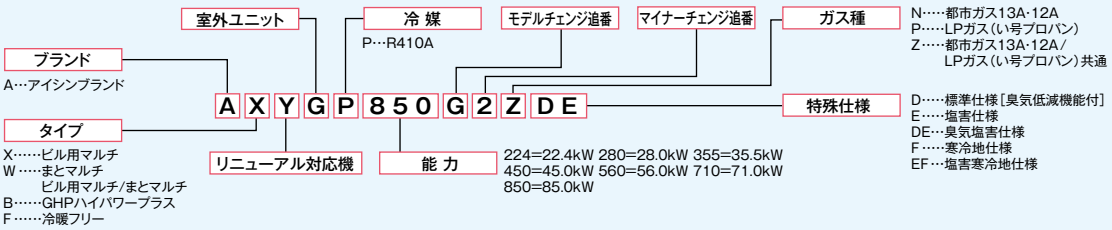

224～355形はE5シリーズより、都市ガス13A・12AおよびLPガス（い号プロパン）共通の機種名となります。
450～850形（GHPハイパワープラスを除く）はF2シリーズより、都市ガス13A・12AおよびLPガス（い号プロパン）共通の機種名となります。

タイプ			容量（形）	相当馬力（馬力）	冷房/暖房能力（kW）	都市ガス13A・12A、LPガス（い号プロパン）寒冷地仕様 (注1)	
						機種名	メーカー希望小売価格
標準機	ビル用マルチ 		224	8	22.4 / 25.0	AXGP224E5ZF	3,820,000円
			280	10	28.0 / 31.5	AXGP280E5ZF	4,060,000円
			355	13	35.5 / 40.0	AXGP355E5ZF	5,160,000円
	冷暖フリー 受注生産品 	XAIR II	560	20	56.0 / 63.0	AFGP560F2ZF	8,210,000円
			710	25	71.0 / 80.0	AFGP710F2ZF	9,110,000円
			850	30	85.0 / 95.0	AFGP850F2ZF	11,000,000円
リニューアル対応機	ビル用マルチ （リニューアル対応機） 		224	8	22.4 / 25.0	AXYGP224E5ZF	3,900,000円
			280	10	28.0 / 31.5	AXYGP280E5ZF	4,140,000円
			355	13	35.5 / 40.0	AXYGP355E5ZF	5,240,000円
	冷暖フリー （リニューアル対応機） 受注生産品 	XAIR II	560	20	56.0 / 63.0	AFYGP560F2ZF	8,330,000円
			710	25	71.0 / 80.0	AFYGP710F2ZF	9,230,000円
			850	30	85.0 / 95.0	AFYGP850F2ZF	11,120,000円

（注1）LPガス（い号プロパン）をご使用の場合は、ガス種の設定が必要です。詳しくはP.258をご参照ください。
（注2）特殊仕様の詳細につきましては、次ページをご参照ください。

：グリーン購入法適合商品　台数制御　「エネルギー消費性能計算プログラム（非住宅版）」による台数制御に適合※
※対象は、50.0kW以上（室外ユニット1台のシステムは対象外）

※掲載の価格は、室外ユニット本体のみのメーカー希望小売価格（税抜）であり、配管部材費・工事費などは含まれておりません。

	LPガス（い号プロパン）寒冷地仕様（注1）		受注生産品 特殊仕様（注2）
	機種名	メーカー希望小売価格	塩害仕様 加算価格
	AXGP224E5ZF	3,820,000円	210,000円
	AXGP280E5ZF	4,060,000円	210,000円
	AXGP355E5ZF	5,160,000円	210,000円
	AFGP560F2ZF	8,210,000円	230,000円
	AFGP710F2ZF	9,110,000円	230,000円
	AFGP850F2ZF	11,000,000円	230,000円
	AXYGP224E5ZF	3,900,000円	210,000円
	AXYGP280E5ZF	4,140,000円	210,000円
	AXYGP355E5ZF	5,240,000円	210,000円
	AFYGP560F2ZF	8,330,000円	230,000円
	AFYGP710F2ZF	9,230,000円	230,000円
	AFYGP850F2ZF	11,120,000円	230,000円

受注生産品　※納期については別途お問い合わせください。

幅広い設置条件に対応する 特殊仕様

全国のユーザー様に安心して長期間ご使用いただけるよう、各地の地理・気候条件などに適した特殊仕様機種もご用意しています。

標準仕様［臭気低減機能付］
排気ガスの臭気を低減する臭気対応キットを工場出荷時に組み込んだ仕様です。オプション品で臭気対応キット（全ガス種対応）もご用意しています。

塩害仕様 受注生産品
室外ユニットボディの熱交換器、外板などに耐塩害処理を施し、潮風などによるボディの腐食を軽減します。
詳細はP.61をご参照ください。

寒冷地仕様 受注生産品
冬季の気温低下時にもドレン凍結を防止し、−20℃までご使用になれます。また、低温領域での暖房能力もアップし標準仕様よりも高い暖房能力を発揮します。

※年間を通して冷房で使用する場合は、標準仕様［臭気低減機能付］を選定してください。（寒冷地を含む仕様の場合は、臭気対応キットを取り付けてください。）

室内ユニットラインアップ [全シリーズ共通]

掲載ページ	タイプ ＼ 容量	22形	28形	36形	45形	56形	71形
P62	AXF 天井埋込カセット形 ラウンドフロータイプ 標準パネル 		AXFP28NA 436,000円 (パネル) 79,000円 515,000円	AXFP36NA 441,000円 (パネル) 79,000円 520,000円	AXFP45NA 446,000円 (パネル) 79,000円 525,000円	AXFP56NA 452,000円 (パネル) 79,000円 531,000円	AXFP71NA 463,000円 (パネル) 79,000円 542,000円
	AXF 天井埋込カセット形 ラウンドフロータイプ (オートグリルパネル) 		AXFP28NA 436,000円 (パネル) 112,000円 548,000円	AXFP36NA 441,000円 (パネル) 112,000円 553,000円	AXFP45NA 446,000円 (パネル) 112,000円 558,000円	AXFP56NA 452,000円 (パネル) 112,000円 564,000円	AXFP71NA 463,000円 (パネル) 112,000円 575,000円
P74	AXF 天井埋込カセット形 S-ラウンドフロータイプ (エコパネル(標準パネル)) 		AXFP28EA 542,000円 (パネル) 120,000円 662,000円	AXFP36EA 548,000円 (パネル) 120,000円 668,000円	AXFP45EA 552,000円 (パネル) 120,000円 672,000円	AXFP56EA 558,000円 (パネル) 120,000円 678,000円	AXFP71EA 573,000円 (パネル) 120,000円 693,000円
	AXF 天井埋込カセット形 S-ラウンドフロータイプ (エコオートグリルパネル) 		AXFP28EA 542,000円 (パネル) 188,000円 730,000円	AXFP36EA 548,000円 (パネル) 188,000円 736,000円	AXFP45EA 552,000円 (パネル) 188,000円 740,000円	AXFP56EA 558,000円 (パネル) 188,000円 746,000円	AXFP71EA 573,000円 (パネル) 188,000円 761,000円
P83	AXC 天井埋込カセット形 エコ・ダブルフロータイプ (標準パネル(センシング機能無し)) 	AXCP22EA 559,000円 (パネル) 93,000円 652,000円	AXCP28EA 566,000円 (パネル) 93,000円 659,000円	AXCP36EA 573,000円 (パネル) 93,000円 666,000円	AXCP45EA 575,000円 (パネル) 93,000円 668,000円	AXCP56EA 579,000円 (パネル) 110,000円 689,000円	AXCP71EA 580,000円 (パネル) 110,000円 690,000円
	AXC 天井埋込カセット形 エコ・ダブルフロータイプ (エコパネル〈センシング〉) 	AXCP22EA 559,000円 (パネル) 109,000円 668,000円	AXCP28EA 566,000円 (パネル) 109,000円 675,000円	AXCP36EA 573,000円 (パネル) 109,000円 682,000円	AXCP45EA 575,000円 (パネル) 109,000円 684,000円	AXCP56EA 579,000円 (パネル) 126,000円 705,000円	AXCP71EA 580,000円 (パネル) 126,000円 706,000円
P89	AXK 天井埋込カセット形 シングルフロー (コーナー)タイプ 	AXKP22EB 441,000円 (パネル) 66,000円 507,000円	AXKP28EB 471,000円 (パネル) 66,000円 537,000円	AXKP36EB 482,000円 (パネル) 66,000円 548,000円	AXKP45EB 494,000円 (パネル) 68,000円 562,000円	AXKP56EB 519,000円 (パネル) 68,000円 587,000円	AXKP71EB 528,000円 (パネル) 79,000円 607,000円
P93	AXS 天井ビルトイン形 (吸込ハーフパネル) 	AXSP22EB 503,000円 (パネル) 36,000円 539,000円	AXSP28EB 514,000円 (パネル) 36,000円 550,000円	AXSP36EB 519,000円 (パネル) 36,000円 555,000円	AXSP45EB 523,000円 (パネル) 36,000円 559,000円	AXSP56EB 526,000円 (パネル) 36,000円 562,000円	AXSP71EB 530,000円 (パネル) 36,000円 566,000円
P100	AXM 天井埋込ダクト形 				AXMP45EB 534,000円	AXMP56EB 539,000円	AXMP71EB 552,000円
P109	FXYMM 受注生産品 天井埋込ダクト形 コンパクトタイプ (注1)(注2) 	FXYMMP22EARR FXYMMP22EALR 881,000円	FXYMMP28EARR FXYMMP28EALR 885,000円	FXYMMP36EARR FXYMMP36EALR 888,000円			
P112	AXH 天井吊形 			AXHP36NA 475,000円	AXHP45NA 476,000円	AXHP56NA 482,000円	AXHP71NA 483,000円
P116	AXA 壁掛形		AXAP28EB 363,000円	AXAP36EB 397,000円	AXAP45EB 403,000円	AXAP56EB 411,000円	AXAP71MA 420,000円
P128	AXW 受注生産品 壁ビルトイン形(注1) 						
P131	FXYWU 受注生産品 壁ビルトイン形 下吹出タイプ(注1) 						
P134	AXL 床置ローボーイ形 露出タイプ 		AXLP28NB 471,000円	AXLP36NB 480,000円	AXLP45NB 488,000円	AXLP56NB 516,000円	AXLP71NB 539,000円
P137	AXI 受注生産品 床置ローボーイ形 埋込タイプ(注1) 		AXIP28NB 432,000円	AXIP36NB 442,000円	AXIP45NB 451,000円	AXIP56NB 476,000円	AXIP71NB 496,000円
P140	AXT 受注生産品 厨房用エアコン (注1) 						
P143	AXB 受注生産品 病院用クリーンエアコン 吹出口ユニット一体型 (注1) 	本室内ユニットには、別途化粧パネルおよびHEPAフィルターが必要です。(右ページ参照)			AXBP45NB 1,249,000円 BYBP82D56C (天井吸込タイプ)パネル 295,000円 BYBP82D56W (壁下吸込タイプ)パネル 266,000円	AXBP56NB 1,277,000円 BYBP82D56C (天井吸込タイプ)パネル 295,000円 BYBP82D56W (壁下吸込タイプ)パネル 266,000円	AXBP71NB 1,338,000円 BYBP82D80C (天井吸込タイプ)パネル 373,000円 BYBP82D80W (壁下吸込タイプ)パネル 344,000円
	AXB 受注生産品 病院用クリーンエアコン 吹出口ユニット分離型 吹出口ユニット(注1) 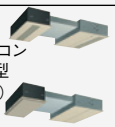	本室内ユニットには、別途化粧パネルおよびHEPAフィルターが必要です。(右ページ参照)					AXBP71NBP 1,045,000円 BAFJ82B80 357,000円 BYBP82D80CP (天井吸込タイプ)パネル 389,000円 BYBP82D80WP (壁下吸込タイプ)パネル 354,000円
P150	AXQ 受注生産品 工場用エアコン 天井吊形 (注1) 〈リモコン付属〉 						
P156	FSXY 受注生産品 工場用エアコン 自在設置形(注1) フレキシブルキューブ 		FSXYP28BBR 1,209,000円				
P161	AXR 受注生産品 外気処理エアコン 天井埋込ダクト形(注1) 						
P164	AXY 受注生産品 外気処理エアコン 壁ビルトイン形(注1) 						
P169	AXZ 受注生産品 外気処理タイプ室内ユニット 天井埋込ダクト形 (注1) 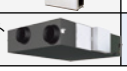		AXZP50HAM 1,837,000円		AXZP80HAM 2,312,000円	AXZP100HAM 2,899,000円	

掲載ページ	タイプ ＼ 容量	140形	224形	280形	355形	450形	560形
P119	AXV•FVY 受注生産品 床置ダクト形 (注1) 〈リモコン付属〉(注3) 	AXVP140MA 1,202,000円	AXVP224MA 1,521,000円	AXVP280MA 1,908,000円	AXVP355MA 2,161,000円	AXVP450MA 2,415,000円	AXVP560MA 2,922,000円
P153	AXVF 受注生産品 工場用エアコン (注1) 床置ダクト形 (注3) 〈リモコン付属〉 			AXVFP280MA 2,922,000円		AXVFP450MA 3,682,000円	AXVFP560MA 4,444,000円

(注1) 受注生産品となります。 (注2) 配管の取り出し方向で型式が異なりますのでご注意ください。(注3) オプション品のプレナム室を追加することで、直吹タイプへの変更も可能です。

※掲載の価格には消費税は含まれておりません。

80形	90形	112形	140形	160形	224形	280形	
AXFP80NA 492,000円 (パネル) 79,000円 571,000円	AXFP90NA 520,000円 (パネル) 79,000円 599,000円	AXFP112NA 646,000円 (パネル) 79,000円 725,000円	AXFP140NA 731,000円 (パネル) 79,000円 810,000円	AXFP160NA 824,000円 (パネル) 79,000円 903,000円			
AXFP80NA 492,000円 (パネル) 112,000円 604,000円	AXFP90NA 520,000円 (パネル) 112,000円 632,000円	AXFP112NA 646,000円 (パネル) 112,000円 758,000円	AXFP140NA 731,000円 (パネル) 112,000円 843,000円	AXFP160NA 824,000円 (パネル) 112,000円 936,000円			
AXFP80EA 611,000円 (パネル) 120,000円 731,000円	AXFP90EA 673,000円 (パネル) 120,000円 793,000円	AXFP112EA 798,000円 (パネル) 120,000円 918,000円	AXFP140EA 904,000円 (パネル) 120,000円 1,024,000円	AXFP160EA 1,022,000円 (パネル) 120,000円 1,142,000円			
AXFP80EA 611,000円 (パネル) 188,000円 799,000円	AXFP90EA 673,000円 (パネル) 188,000円 861,000円	AXFP112EA 798,000円 (パネル) 188,000円 986,000円	AXFP140EA 904,000円 (パネル) 188,000円 1,092,000円	AXFP160EA 1,022,000円 (パネル) 188,000円 1,210,000円			
AXCP80EA 626,000円 (パネル) 110,000円 736,000円	AXCP90EA 638,000円 (パネル) 129,000円 767,000円	AXCP112EA 795,000円 (パネル) 129,000円 924,000円	AXCP140EA 914,000円 (パネル) 129,000円 1,043,000円	AXCP160EA 994,000円 (パネル) 129,000円 1,123,000円			
AXCP80EA 626,000円 (パネル) 126,000円 752,000円	AXCP90EA 638,000円 (パネル) 148,000円 786,000円	AXCP112EA 795,000円 (パネル) 148,000円 943,000円	AXCP140EA 914,000円 (パネル) 148,000円 1,062,000円	AXCP160EA 994,000円 (パネル) 148,000円 1,142,000円			
	AXSP90EB 585,000円 (パネル) 36,000円 621,000円	AXSP112EB 710,000円 (パネル) 42,000円 752,000円	AXSP140EB 806,000円 (パネル) 42,000円 848,000円				
	AXMP90EB 607,000円	AXMP112EB 729,000円	AXMP140EB 815,000円	AXMP160EB 889,000円	AXMP224MG 1,129,000円	AXMP280MG 1,321,000円	
AXHP80NA 508,000円	AXHP90NA 574,000円	AXHP112NA 642,000円	AXHP140NA 782,000円	AXHP160NA 809,000円			
			AXWP140MC 1,091,000円		AXWP224MC 1,348,000円	AXWP280MC 1,646,000円	
			FXYWUP140MDR 2,142,000円		FXYWUP224MDR 2,824,000円	FXYWUP280MDR 3,068,000円	
AXTP80NB 697,000円			AXTP140NB 991,000円				
			AXQP140M 1,029,000円		AXQP224M 1,392,000円	AXQP280M 1,535,000円	
			AXRP140MGF 1,631,000円		AXRP224MGF 2,477,000円	AXRP280MGF 2,699,000円	
			AXYP140MCF 2,218,000円		AXYP224MCF 2,956,000円	AXYP280MCF 3,257,000円	

病院用クリーンエアコンには、別途、化粧パネルおよびHEPAフィルターが必要になります。

		適用室内ユニット	AXBP45NB AXBP56NB	AXBP71NB
吹出口ユニット一体型	化粧パネル	天井吸込タイプ	BYBP82D56C 295,000円	BYBP82D80C 373,000円
		壁下吸込タイプ	BYBP82D56W 266,000円	BYBP82D80W 344,000円
	HEPAフィルター		BAFHJ82A56 187,000円	BAFHJ82A80 257,000円

		適用室内ユニット	AXBP71NBP BAFJ82B80
吹出口ユニット分離型	化粧パネル	天井吸込タイプ	BYBP82D80CP 389,000円
		壁下吸込タイプ	BYBP82D80WP 354,000円
	HEPAフィルター		BAFHJ82A80 257,000円

機種名称の見方（室内ユニット）

A X V P 1 6 0 0 M A F

- 型式
- 室内ユニットタイプ
  - F …天井埋込カセット形ラウンドフロータイプ
  - …天井埋込カセット形S-ラウンドフロータイプ
  - C …天井埋込カセット形エコ・ダブルフロータイプ
  - K …天井埋込カセット形シングルフロー(コーナー)タイプ
  - S …天井ビルトイン形
  - M …天井埋込ダクト形
  - YMM …天井埋込ダクト形コンパクトタイプ(注1)
  - H …天井吊形
  - A …壁掛形
  - V …床置ダクト形
  - VY …床置ダクト形(注1)(注2)
  - W …壁ビルトイン形
  - YWU …壁ビルトイン形下吹出タイプ(注1)
  - L …床置ローボーイ形露出タイプ
  - I …床置ローボーイ形埋込タイプ
  - T …厨房用エアコン
  - B …病院用クリーンエアコン
  - Q …工場用エアコン天井吊形
  - VF …工場用エアコン床置ダクト形
  - Y …フレキシブルキューブ(注1)
  - R …外気処理エアコン 天井埋込ダクト形
  - Y …外気処理エアコン 壁ビルトイン形
  - Z …外気処理タイプ室内ユニット 天井埋込ダクト形
- ブランド
  - A… アイシンブランド
  - F (S)
- タイプ
  - X… ビル用マルチシリーズ
- 冷媒
  - P…. R410A
- 特殊機表示
- マイナーチェンジ追番
- モデルチェンジ追番
- 能力
  - (例)1600=160kW

(注1)型式の先頭は、FあるいはFSとなります。
(注2)型式に、Xはつきません。

775形	1120形	1400形	1600形	2240形
AXVP775MA 4,057,000円	AXVP1120MA 5,248,000円	FVYP1400MAR 8,435,000円	AXVP1600MA 8,754,000円	FVYP2240MAR 17,089,000円

ラインアップの見方

：冷暖フリーGHPに接続できません。

※ハイパワープラスにつきましては、P.57をご参照ください。

■分岐管

※掲載の価格には消費税は含まれておりません。

品名	適用				機種	メーカー希望小売価格
分岐管（ライン分岐）	第一分岐	室外ユニットタイプがビル用マルチ/まとマルチハイパワープラスの場合	224・280形の場合	1	ABP-AS33Y01	11,000円
			355～560形の場合	2	ABP-AS72Y01	14,700円
			710・850形の場合	3	ABP-AS104Y01	23,300円
			まとマルチ（連結設置）の場合	4	ABP-AS218Y01	32,600円
		室外ユニットタイプが冷暖フリーの場合	560形の場合	5	ABP-AS72FY01	32,600円
			710・850形の場合	6	ABP-AS104FY01	35,100円
	第二分岐以降冷媒配管が2本の場合	下流の室内ユニット合計容量	22.4kW未満の場合	7	ABP-AS22Y01	10,100円
			22.4以上33.0kW未満の場合	8	ABP-AS33Y01	11,000円
			33.0以上71.0kW未満の場合	9	ABP-AS72Y01	14,700円
			71.0以上104.0kW未満の場合	10	ABP-AS104Y01	23,300円
			104.0kW以上	11	ABP-AS218Y01	32,600円
	第二分岐以降冷媒配管が3本の場合（注1）	下流の室内ユニット合計容量	22.4kW未満の場合	12	ABP-AS22FY01	15,000円
			22.4以上33.0kW未満の場合	13	ABP-AS33FY01	16,500円
			33.0以上71.0kW未満の場合	14	ABP-AS72FY01	32,600円
			71.0kW以上の場合	15	ABP-AS104FY01	35,100円
分岐管（ヘッダー分岐）（注2）	冷媒配管が2本の場合	下流の室内ユニット合計台数と合計容量	4台以下で22.4kW未満の場合	16	ABP-AS22H01	22,900円
			8台以下で22.4以上33.0kW未満の場合	17	ABP-AS33H01	43,900円
			8台以下で33.0以上71.0kW未満の場合	18	ABP-AS72H01	47,300円
			8台以下で71.0kW以上の場合	19	ABP-AS104H01	49,100円
	冷媒配管が3本の場合（注1）	下流の室内ユニット合計台数と合計容量	8台以下で33.0kW未満の場合	20	ABP-AS33FH01	64,500円
			8台以下で33.0以上71.0kW未満の場合	21	ABP-AS72FH01	79,600円
			8台以下で71.0kW以上の場合	22	ABP-AS104FH01	81,300円
連結キット（注3）（注4）	室外ユニット連結用		まとマルチ（連結設置）の場合	23	ABP-AS218Y01	32,600円

（注1）冷媒配管が3本になるのは、冷暖フリー室外ユニットのみとなります。
（注2）分岐管（ヘッダー分岐）の下流には分岐部を設けることができません。また、280形以上の室内ユニット接続もできませんのでご注意ください。
（注3）まとマルチ設置時に必要となります。Gシリーズの室外ユニットは、2台連結する設置（連結設置）でまとマルチとしての使用が可能です。
（注4）850形室外ユニットを含む連結設置で最遠配管長（相当長）が100mを超える場合、現地にてリデューサー（異径継手）の手配が必要です。

■室外ユニットオプション品

※掲載の価格には消費税は含まれておりません。

品名		適用		機種	メーカー希望小売価格
防振架台（特許機器製）（注1）		224～355形用	1	AGWJ280E4	145,000円
		450～850形用	2	AGWJ560F2	169,000円
防振架台（倉敷化工製）（注1）		224～355形用	3	AGVJ280E1	145,000円
		450～850形用	4	AGVJ560F1	169,000円
防振架台用基礎ボルトブラケット（特許機器製）		224～850形用	5	G-OP11-4	8,000円
防振架台用基礎ボルトブラケット（倉敷化工製）		224～850形用	6	GB-ABNR4	6,300円
防雪フード	前吹き（注2）（注3）	224～355形用	7	AGFJ280E5	160,000円
		〈Gシリーズ〉450～850形用	8	AGFJ560G2	278,000円
		〈F2シリーズ〉560～850形用	9	AGFJ560F2	278,000円
臭気対応キット（注4）（注5）（注6）		224～355形用	⑩	AGBJ280E2	318,000円
		〈Gシリーズ〉450形［標準機］用	⑪	AGBJ450G1	318,000円
		〈Gシリーズ〉450形［寒冷地］、560～850形用	⑫	AGBJ560G2	363,000円
		〈F2シリーズ〉560～850形用	⑬	AGBJ560F2	363,000円
運転状態出力キット（注7）		224～850形用（GHPハイパワープラスを除く）	14	AGCBJ280E1	12,000円
寒冷地ヒーターキット（ドレンヒーターキット）（注8）		224～355形用	15	AGLJ280E1	61,000円
		450形用	16	AGLJ450G1	73,000円
		560～850形用	17	AGLJ560G1	145,000円
単相電源対応キット（注9）		224～355形用	18	AGREA560E1	8,500円
既設配管洗浄用キット（注10）		〈Gシリーズ〉450～850形用（リニューアル対応機のみ）	19	AGVK560G1	85,000円

（注1）室外ユニットの振動を吸収し、建物の屋上などに室外ユニットを設置する場合、階下への振動を防ぎます。
（注2）室外ユニットの吹出口への積雪を防ぎます。また、吹出口に通風の障害物などがある場合、吹出空気の向きを変えることもできます。防雪フード取り付け時には、周囲の環境により運転音が若干大きくなる場合があります。
（注3）室外ユニットに防雪フードを取り付ける場合、防雪フード内で排気ガスが凝縮すると、室外ユニットの錆、防雪フード内凍結(寒冷地)の原因となります。また、排気音の増幅の原因となりますので、同梱の排気延長用部品を使用し防雪フードの外へ排気延長してください。詳細はP.246［排気延長方法］をご参照ください。
（注4）年間を通して冷房で使用する場合は、標準仕様［臭気低減機能付］室外ユニットを選定してください。
（注5）まとマルチ（連結設置）の場合、室外ユニットオプション品が2台分必要です。
（注6）受注生産品となります。
（注7）室外ユニットより運転、異常、回避の外部出力を取り出せるキットです。（基板＋ハーネス）
（注8）外気温度が0℃以下になる地域向けのドレンヒーター、オイルパンヒーターのセット品です。本オプション品を装着しても暖房能力は標準仕様と同じで、寒冷地仕様（低外気温時の暖房能力向上タイプ）とは異なります。
（注9）Gシリーズ室外ユニットおよびF2シリーズGHPハイパワープラス、冷暖フリーには単相電源キット（オプション品）を取り付ける必要はありません。
（注10）リニューアル対応機の既設配管「洗浄要」の場合に取り付けるためのものです。配管洗浄には、本キット購入に加え、別途作業費が必要となります。詳細および適用以外の機種での対応については当社営業所までお問い合わせください。

★適用の右の数字に○のついているオプション品は、受注生産品のため、納期がかかる場合があります。納期は当社営業所までお問い合わせください。

■BSユニット（切替ユニット）（冷暖フリー）

個別タイプ

※掲載の価格には消費税は含まれておりません。

品名	適用			機種	メーカー希望小売価格
BSユニット（個別タイプ）（注1）	1分岐あたりの室内ユニット合計台数と合計容量	5台以下で11.2kW以下	①	ABSGP112C	113,000円
		8台以下で11.2超18.0kW以下	②	ABSGP180C	142,000円
		8台以下で18.0超28.0kW以下	③	ABSGP280C	208,000円

集合タイプ

品名	適用			機種	メーカー希望小売価格
	全分岐の室内ユニット合計容量	1分岐あたりの室内ユニット合計台数と合計容量			
BSユニット（集合タイプ）（注1）（注2）	44.8kW 以下	5台以下で16.0kW 以下	④	BS4P160D	618,000円
	67.2kW 以下		⑤	BS6P160D	938,000円
	85.0kW 以下		⑥	BS8P160D	1,237,000円
			⑦	BS10P160D	1,547,000円
			⑧	BS12P160D	1,855,000円
			⑨	BSV16P160D	2,475,000円

（注1）受注生産品となります。（注2）BSユニット（集合タイプ）の取り付けには、ドレン配管工事が必要です。
※BSユニットの仕様、オプション品については、P.205、206をご参照ください。
★適用の右の数字に○のついているオプション品は、受注生産品のため、納期がかかる場合があります。納期は当社営業所までお問い合わせください。

■室外ユニットオプション品（GHPハイパワープラス）◎=必須、○=どちらか一方が必須

※掲載の価格には消費税は含まれておりません。

品名		必須（注1） 1台設置時	必須（注1） 複数台設置時	必要台数（注9）	機種	メーカー希望小売価格	備考
自立ボックス（注2）（注3）（注4）	①	◎	—	1	AGBOX40A	424,000円	バッテリーを格納し、自立運転時に室外ユニットに電源を供給するユニットです。自立ボックス信号線、交流電源線、バッテリーケーブルが同梱されています。
バッテリー（40Ah）（注2）（注5）	②	○	—		AGBAT40A	149,000円	自立運転時に室外ユニットに電源を供給するバッテリーです。外気温度が−5℃までの地域に対応しています。
バッテリーセット（70Ah）（注2）（注5）（注6）	③	○	—		AGBTB70A	206,000円	自立運転時に室外ユニットに電源を供給するバッテリー（バッテリー本体とバッテリーボードのセット品）です。低温地域（外気温度が-10℃以上0℃未満になる地域）で使用される場合、推奨します。付属のバッテリーボードは必ず設置してください。
バッテリー（70Ah）（注2）（注5）	④	—	◎		GECBAT70A	202,000円	自立ユニット（バッテリー・自立切替盤一体型）にはGECBAT70Aを使用してください。
自立切替盤（注2）（注7）（注9）	⑤	◎	—		AGLS2A	1,261,000円	自立運転の運転／停止、自立運転時のモード切り替えを行う盤です。現地調達（市販部品をご購入いただき当社推奨仕様に基づき現地製作）も可能です。
自立ユニット（バッテリー・自立切替盤一体型）（注2）（注4）	⑥	—	◎		AGLS3A	1,166,000円	室外ユニット3台分の運転制御が可能です（70Ah用バッテリーボード取り付け済）。バッテリー（70Ah）を必ず使用してください。
自立運転スイッチ（注2）（注8）	⑦	任意	任意		AGSW1A	101,000円	自立運転の運転/停止の切り替えを自立切替盤から遠隔操作するためのスイッチです。現地調達（市販部品を購入いただき、当社推奨仕様に基づき現地制作）も可能です。
トランスキット	⑧	—	任意	—	AGLS-TR	85,000円	自立ユニット（バッテリー・自立切替盤一体型）使用時にAC100Vの電気機器を接続する場合、系統ごとに必要です。

（注1）自立切替盤、自立運転スイッチは当社オプション品もしくは現地調達品をご利用ください。
（注2）受注生産品となります。
（注3）別売のバッテリー（AGBAT40AまたはAGBTB70A）が必要です。
（注4）自立ボックスおよび自立ユニット（バッテリー・自立切替盤一体型）の設置可能範囲は、付属のバッテリーケーブルが届く範囲です。ただし、必ずサービススペースを確保してください。詳細は室外ユニットに付属の施工説明書をご参照ください。
（注5）現地にて自立ボックスまたは自立ユニット（バッテリー・自立切替盤一体型）内への取り付けが必要となります。バッテリー納入から2箇月以内に準備運転（電源投入）を行ってください。
（注6）GHPハイパワープラスは、外気温−10℃までお使いいただけます。（P.238「使用可能温度範囲」参照）当機器の通常運転時暖房能力は室内側吸込温度20℃DB、室外吸込温度−10℃WBの場合、JIS B8627条件の室内側吸込温度20℃DB、室外吸込温度6℃WBと比較して、約5%低下する場合があります。
（注7）室外ユニットから50m以内に設置してください。現地調達の場合は施工説明書を参考にしていただき、同様の仕様のものを調達願います。
（注8）室外ユニットから自立切替盤経由で100m以内に設置してください。
（注9）⑤AGLS2Aは室外ユニット1台につき、自立切替盤、自立ボックス、バッテリーを各1台設置する場合に使用します。

★品名の右の数字に○のついているオプション品は、受注生産のため、納期がかかることがあります。納期は当社営業所までお問い合わせください。


自立ボックス


バッテリー（40Ah）


自立切替盤


自立ユニット


自立運転スイッチ

防振材の使用にあたって

防振材をご使用の場合は必ず弊社指定の防振架台をご使用ください。本オプション品は当社GHP専用設計となっており、他のものをご使用された場合は異常振動などの不具合が発生するおそれがあります。

室外ユニットオプション品（外観イメージ）

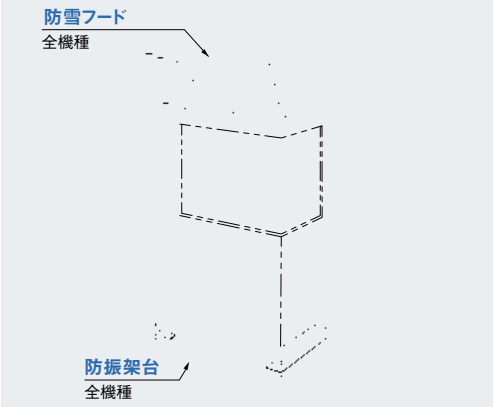

排気延長の方法につきましては、P.246または室外ユニットに付属の『施工説明書』をご参照ください。

室外ユニット仕様表［E5シリーズ 標準機（寒冷地仕様を除く）］

:グリーン購入法適合商品

※臭気塩害仕様・塩害仕様の数値は下表の標準仕様の値をご参照ください。
※掲載の価格は、室外ユニット本体のみのメーカー希望小売価格（税抜）であり、配管部材費・工事費などは含まれておりません。

タイプ	ビル用マルチ		
容量	224形	280形	355形
相当馬力	8馬力	10馬力	13馬力
	フロンラベル B 地球温暖化への影響		
標準仕様［臭気低減機能付］	AXGP224E5ZD	AXGP280E5ZD	AXGP355E5ZD
メーカー希望小売価格	3,910,000円	4,150,000円	5,250,000円
標準仕様	AXGP224E5Z	AXGP280E5Z	AXGP355E5Z
メーカー希望小売価格	3,650,000円	3,890,000円	4,990,000円

冷房能力（注1）			kW	22.4	28.0	35.5
暖房能力（注1）			kW	25.0	31.5	40.0
低温暖房能力（注1）			kW	25.0	31.5	40.0
外形寸法　高さ×幅×奥行 1台分			mm	2,077×1,400×880		
質量（注2）			kg	545		590
電気特性（注1）（注4）	電源		V	三相200（単相200）（注3）		
	始動電流		A	20		
	消費電力	冷房	kW	0.378	0.602	0.720
		暖房		0.466	0.614	0.527
	運転電流 三相（単相）	冷房	A	1.6（2.8）	2.3（4.0）	2.5（4.4）
		暖房		1.9（3.3）	2.4（4.2）	2.0（3.5）
	力率	冷房	%	68	76	83
		暖房		71	74	76
燃料消費量（注1）（注5）		冷房	kW	19.1	29.5	32.0
		暖房		18.6	25.1	29.8
ガスエンジン	定格出力		kW	5.0	6.2	7.9
	始動方式			AC/DC変換方式DCスターター		
	潤滑油	種類		アイシンガスエンジンオイル FL-10000G		
		封入量	L	25		
冷却水	種類			アイシンクーラントS		
	濃度		%	50		
	凍結温度		℃	-20		
	封入量		L	15		
	冷却水ポンプ電動機出力		kW	0.08		
可変容量圧縮機	指定冷凍機油			NL10		
	冷凍機油封入量		L	3		4
	クランクケースヒーター		W	24		24×2
冷媒	種類			R410A		
	封入量		kg	9.0		
空気吸込口				正面・後面		
空気吹出口				上面		
定格騒音 音響パワーレベル（注6）	標準モード		dB	71	76	77
	サイレントモード			69	74	75
送風機	形式×台数			プロペラファン×2		
	定格風量		m³/min	167	234	
	電動機出力		W	275×2		686×2
配管関係	冷媒ガス管		mm	φ19.1（注7）	φ22.2（注7）	φ25.4
	冷媒液管		mm	φ9.5（注7）		φ12.7
	冷媒配管位置			後面右下		
	燃料ガス管			R3/4		
	排気口		mm	φ80		
	排気口位置			上面		
	排気ドレンホース		mm	φ15（外径）		
許容配管長　相当長/実長			m	190/165		
室内外ユニット間許容高低差	室外ユニットが下		m	40		
	室外ユニットが上			50		
室内ユニット間最大許容高低差			m	15		
外装塗装色（マンセルNo.）				DIC546 1/2（9.9Y8.4/1.2）近似		
法定冷凍トン			RT	4.0	5.1	5.8
期間成績係数（APFp）				1.46	1.65	1.86

（注1）冷房・暖房能力、電気特性、燃料消費量はJIS B 8627条件にて当社測定基準により運転した値です。
　　冷房能力：室内側吸込空気温度27℃DB、19℃WB、室外側吸込空気温度35℃DB　暖房能力：室内側吸込空気温度20℃DB、室外側吸込空気温度7℃DB、6℃WB
　　低温暖房能力：室内側吸込空気温度20℃DB、室外側吸込空気温度2℃DB、1℃WB
（注2）標準仕様［臭気低減機能付］の値です。臭気塩害仕様は同質量となります。標準仕様、塩害仕様は−5kgとなります。
（注3）単相200V仕様は単相電源対応キット（オプション品）の取り付けが必要となります。
（注4）電気特性は50Hz・60Hz共通の値です。
（注5）燃料消費量（kW）は総発熱量（kcal）基準です。燃料消費量のm^3N/h単位への換算方法は下記をご参照ください。ガスの発熱量は下記と異なる場合もありますので、ご確認ください。
（注6）定格騒音 音響パワーレベルはJIS B 8627条件に準拠した値です。運転音 音圧レベルの値はP.267をご参照ください。
（注7）室外ユニット付属のリデューサーにて調整後の配管径です。

燃料消費量のm^3N/h単位への換算方法

$$m^3N/h = \frac{kW \times 860}{ガス発熱量}$$

ガス発熱量（kcal/m^3）：10,750または11,000（都市ガス13A）、10,000（都市ガス12A）、24,000（LPガス（い号プロパン））

室外ユニット仕様表［Gシリーズ 標準機（寒冷地仕様を除く）］

:グリーン購入法適合商品

※臭気塩害仕様・塩害仕様の数値は下表の標準仕様の値をご参照ください。
※掲載の価格は、室外ユニット本体のみのメーカー希望小売価格（税抜）であり、配管部材費・工事費などは含まれておりません。

タイプ			ビル用マルチ／まとマルチ			
容量			450形	560形	710形	850形
相当馬力			16馬力	20馬力	25馬力	30馬力
GHP X AIR Ⅲ GHPエグゼアⅢ まとマルチ フロンラベル B 地球温暖化への影響			単独設置 		連結設置 台数制御 	
標準仕様［臭気低減機能付］			AWGP450G1ZD	AWGP560G1ZD	AWGP710G2ZD	AWGP850G2ZD
メーカー希望小売価格			6,730,000円	7,680,000円	8,660,000円	10,390,000円
標準仕様			AWGP450G1Z	AWGP560G1Z	AWGP710G2Z	AWGP850G2Z
メーカー希望小売価格			6,420,000円	7,370,000円	8,350,000円	10,080,000円

冷房能力（注1）			kW	45.0	56.0	71.0	85.0
暖房能力（注1）			kW	50.0	63.0	80.0	95.0
低温暖房能力（注1）	単独設置		kW	50.0	63.0	80.0	82.0
	連結設置			50.0	63.0	74.6	76.6
外形寸法　高さ×幅×奥行 1台分			mm	2,195×1,660×880			
質量（注2）			kg	625	700	715	740
電気特性（注1）（注3）	電源		V	三相200/単相200			
	始動電流		A	20			
	消費電力	冷房	kW	0.649	0.998	1.37	1.78
		暖房		0.47	0.602	0.701	1.66
	運転電流 三相/単相	冷房	A	2.0/3.5	3.1/5.4	4.3/7.5	5.5/9.6
		暖房		1.5/2.7	1.9/3.4	2.3/4.0	5.1/8.9
	力率	冷房	%	94	93	92	93
		暖房		90	91	88	94
燃料消費量（注1）（注4） 都市ガス13A,LPガス［12A］		冷房	kW	37.6［38.8］	49.4［50.9］	64.1［66.1］	80.1［82.6］
		暖房		34.8［35.9］	44.6［46.0］	64.5［66.5］	80.2［82.7］
ガスエンジン	定格出力		kW	10.0	12.4	15.7	18.8
	始動方式			AC/DC変換方式DCスターター			
	潤滑油	種類		アイシンガスエンジンオイル FL-10000G			
		封入量	L	25			
冷却水	種類			アイシンクーラントS			
	濃度		%	50			
	凍結温度		℃	-20			
	封入量		L	18	23	28	
	冷却水ポンプ電動機出力		kW	0.13			0.20
可変容量圧縮機	指定冷凍機油			NL10			
	冷凍機油封入量		L	4			
	クランクケースヒーター		W	24×2			
冷媒	種類			R410A			
	封入量		kg	9.0			
空気吸込口				正面・後面・側面			
空気吹出口				上面			
定格騒音 音響パワーレベル（注5）	標準モード		dB	77	79	83	86
	サイレントモード			75	77	81	84
送風機	形式×台数			プロペラファン×2			
	定格風量		m³/min	285	330	379	403
	電動機出力		W	200×1、 240×1	360×1、 420×1	530×1、 610×1	670×1、 760×1
配管関係	冷媒ガス管		mm	φ28.6		φ31.8（注6）	
	冷媒液管		mm	φ15.9			φ19.1（注6）
	冷媒配管位置			後面右下			
	燃料ガス管			R3/4			
	排気口		mm	φ100			
	排気口位置			上面			
	排気ドレンホース		mm	φ15（外径）			
許容配管長　相当長/実長			m	200/170			
室内外ユニット間許容高低差	室外ユニットが下		m	40			
	室外ユニットが上			50			
室内ユニット間最大許容高低差（注7）			m	15			
外装塗装色（マンセルNo.）				DIC546 1/2（9.9Y8.4/1.2）近似			
法定冷凍トン（注8）	単独設置		RT	5.8	10.6		
	連結設置			5.8	9.9		
期間成績係数（APFp）都市ガス13A,LPガス［12A］				2.09［2.08］	2.11［2.10］	2.19［2.18］	2.12［2.11］

（注1）冷房・暖房能力、電気特性、燃料消費量はJIS B 8627条件にて当社測定基準により運転した値です。
　冷房能力：室内側吸込空気温度27℃DB、19℃WB、室外側吸込空気温度35℃DB　暖房能力：室内側吸込空気温度20℃DB、室外側吸込空気温度7℃DB、6℃WB
　低温暖房能力：室内側吸込空気温度20℃DB、室外側吸込空気温度2℃DB、1℃WB
（注2）標準仕様［臭気低減機能付］の値です。臭気塩害仕様は同質量となります。標準仕様、塩害仕様は−5kgとなります。
（注3）電気特性は50Hz・60Hz共通の値です。
（注4）燃料消費量（kW）は総発熱量（kcal）基準です。燃料消費量のm^3N/h単位への換算方法は下記をご参照ください。ガスの発熱量は下記と異なる場合もありますので、ご確認ください。
（注5）定格騒音 音響パワーレベルはJIS B 8627条件に準拠した値です。運転音 音圧レベルの値はP.267をご参照ください。
（注6）室外ユニット付属のリデューサーにて調整後の配管径です。
（注7）条件により異なります。詳しくはP.53、54をご参照ください。
（注8）組み合わせ可能な最大容量の室外ユニットと組み合わせた場合の値です。

燃料消費量のm^3N/h単位への換算方法

$$m^3N/h = \frac{kW \times 860}{ガス発熱量}$$

ガス発熱量（kcal/m^3）：10,750または11,000（都市ガス13A）、10,000（都市ガス12A）、24,000（LPガス（い号プロパン））

室外ユニット仕様表［GHPハイパワープラス］

※臭気塩害仕様の数値は下表の標準仕様の値をご参照ください。
※掲載の価格は、室外ユニット本体のみのメーカー希望小売価格（税抜）であり、室外ユニットオプション品・配管部材費・工事費などは含まれておりません。

タイプ	GHPハイパワープラス
容量	560形
相当馬力	20馬力
GHP X AIR II / Hi POWER+	 ※画像は、自立ユニットと組み合わせた場合のイメージです。
ガス種:都市ガス13A　標準仕様［臭気低減機能付］	ABGP560F2ND
メーカー希望小売価格	8,870,000円
ガス種:LPガス（い号プロパン）　標準仕様［臭気低減機能付］	ABGP560F2PD
メーカー希望小売価格	8,870,000円

運転状態				通常運転	自立運転（空調＋発電）	自立運転（発電のみ）
冷房能力（注1）（注3）			kW	56.0	（45.0）	—
暖房能力（注1）（注3）			kW	63.0	（50.0）	—
低温暖房能力（注2）			kW	63.0	—	
発電機出力			kW	—	MAX4.5	
発電出力	供給電力		kVA	—	MAX2.0	MAX3.0
	電圧		V	—	単相200	
	周波数		Hz	—	50/60（注4）	
外形寸法　高さ×幅×奥行 1台分			mm	2,245×1,660×880		
質量			kg	815		
電気特性（注1）（注5）	電源		V	三相200/単相200	—	
	始動電流		A	20	—	
	消費電力 <発電なし>	冷房	kW	0.148<1.06>	—	
		暖房		0.161<0.810>	—	
	運転電流 三相/単相<発電なし>	冷房	A	0.9/1.6<3.6/6.3>	—	
		暖房		0.9/1.6<2.9/5.0>	—	
	力率 <発電なし>	冷房	%	47<85>	—	
		暖房		52<81>	—	
燃料消費量（注1）（注3）（注6） <発電なし>		冷房	kW	48.6<46.4>	（52.8）	—
		暖房		46.1<44.5>	（53.0）	—
		発電のみ		—	—	（34.5）
ガスエンジン	定格出力		kW	12.4		
	始動方式			AC/DC変換方式DCスターター	DCスターター	
	潤滑油	種類		アイシンガスエンジンオイル FL-10000G		
		封入量	L	32		
冷却水	種類			アイシンクーラントS		
	濃度		%	50		
	凍結温度		℃	−20		
	封入量		L	24		
	冷却水ポンプ電動機出力		kW	0.13		
可変容量圧縮機	指定冷凍機油			NL10		
	冷凍機油封入量		L	4		
	クランクケースヒーター		W	24×2		
冷媒	種類			R410A		
	封入量		kg	11.5		
空気吸込口				正面・後面・側面		
空気吹出口				上面		
定格騒音（注3）（注7） 音響パワーレベル	標準モード		dB	80	（81）	（80）
	サイレントモード			78	—	
送風機	形式×台数			プロペラファン×2		
	定格風量		m^3/min	319		
	電動機出力		W	321×1、 431×1		
配管関係	冷媒ガス管		mm	φ28.6（注8）		
	冷媒液管		mm	φ15.9		
	冷媒配管位置			後面右下		
	燃料ガス管			R3/4		
	排気口		mm	φ100		
	排気口位置			上面		
	排気ドレンホース		mm	φ15（外径）		
許容配管長　相当長/実長			m	190/165		
室内外ユニット間 許容高低差	室外ユニットが下		m	40		
	室外ユニットが上			50		
室内ユニット間最大許容高低差（注9）			m	15		
外装塗装色（マンセルNo.）				DIC546 1/2（9.9Y8.4/1.2）近似		
法定冷凍トン			RT	9.1		

（注1）冷房・暖房能力、電気特性、燃料消費量はJRA 4058条件にて当社測定基準により運転した値です。
　冷房能力：室内側吸込空気温度27℃DB、19℃WB、室外側吸込空気温度35℃DB　暖房能力：室内側吸込空気温度20℃DB、室外側吸込空気温度7℃DB、6℃WB
（注2）低温暖房能力はJIS B 8627条件にて当社基準により運転した値です。
　低温暖房能力：室内側吸込空気温度20℃DB、室外側吸込空気温度2℃DB、1℃WB
（注3）自立運転モードの冷房・暖房能力、燃料消費量、定格騒音は目安であり、JIS B 8627条件で測定した値ではありません。
（注4）通常運転時に電源の周波数を検出して、電源の周波数に合わせて切り替わります。
（注5）電気特性は50Hz・60Hz共通の値です。
（注6）燃料消費量（kW）は総発熱量（kcal）基準です。燃料消費量のm^3N/h単位への換算方法は下記をご参照ください。ガスの発熱量は下記と異なる場合もありますので、ご確認ください。
（注7）通常運転時の定格騒音（音響パワーレベル）は、JIS B 8627条件に準拠した値です。運転音 音圧レベルの値はP.267をご参照ください。
（注8）室外ユニット付属のリデューサーにて調整後の配管径です。
（注9）条件により異なります。詳しくはP.55をご参照ください。
※GHPハイパワープラスはJIS B 8627に規定された商品ではないため、グリーン購入法の適合を判断する対象から外れています。

燃料消費量のm^3N/h単位への換算方法

$$m^3N/h = \frac{kW \times 860}{ガス発熱量}$$

ガス発熱量（$kcal/m^3$）：10,750または11,000（都市ガス13A）、24,000（LPガス（い号プロパン））

室外ユニット仕様表［冷暖フリー　標準機（寒冷地仕様を除く）］

※臭気塩害仕様・塩害仕様の数値は下表の標準仕様の値をご参照ください。
※掲載の価格は、室外ユニット本体のみのメーカー希望小売価格（税抜）であり、配管部材費・工事費などは含まれておりません。

タイプ	冷暖フリー		
容量	560形	710形	850形
相当馬力	20馬力	25馬力	30馬力
GHP X AIR II（GHPエグゼアII）			
標準仕様［臭気低減機能付］	AFGP560F2ZD	AFGP710F2ZD	AFGP850F2ZD
メーカー希望小売価格	8,290,000円	9,190,000円	11,080,000円
標準仕様	AFGP560F2Z	AFGP710F2Z	AFGP850F2Z
メーカー希望小売価格	7,980,000円	8,880,000円	10,770,000円

冷房能力（注1）			kW	56.0	71.0	85.0
暖房能力（注1）			kW	63.0	80.0	95.0
低温暖房能力（注2）			kW	63.0	80.0	90.0
外形寸法　高さ×幅×奥行 1台分			mm	2,245×1,660×880		
質量（注3）			kg	800	830	900
電気特性（注1）（注4）	電源		V	三相200/単相200		
	始動電流		A	20		
	消費電力	冷房	kW	0.914	1.19	1.74
		暖房		0.628	0.744	1.68
	運転電流 三相（単相）	冷房	A	3.2（5.6）	4.0（7.0）	5.5（9.5）
		暖房		2.4（4.2）	2.6（4.6）	5.3（9.2）
	力率	冷房	%	82	86	92
		暖房		76	79	92
燃料消費量（注1）（注5） 都市ガス13A,LPガス［12A］		冷房	kW	47.8［49.3］	68.1［70.2］	78.8［81.2］
		暖房		44.5［45.9］	63.5［65.5］	79.4［81.8］
ガスエンジン	定格出力		kW	12.4	15.7	18.8
	始動方式			AC/DC変換方式DCスタータ		
	潤滑油	種類		アイシンガスエンジンオイル FL-10000G		
		封入量	L	32		37
冷却水	種類			アイシンクーラントS		
	濃度		%	50		
	凍結温度		℃	-20		
	封入量		L	24	30	
	冷却水ポンプ電動機出力		kW	0.13		0.20
可変容量圧縮機	指定冷凍機油			NL10		
	冷凍機油封入量		L	4		
	クランクケースヒーター		W	24×2		24×3
冷媒	種類			R410A		
	封入量		kg	11.5		
空気吸込口				正面・後面・側面		
空気吹出口				上面		
定格騒音 音響パワーレベル（注6）	標準モード		dB	79	83	86
	サイレントモード			77	81	84
送風機	型式×台数			プロペラファン×2		
	定格風量		m^3/min	323	379	428
	電動機出力		W	321×1、 431×1	499×1、 572×1	650×1、 734×1
配管関係	冷媒吸入ガス管		mm	φ28.6	φ31.8（注7）	
	冷媒高低圧ガス管		mm	φ22.2（注7）	φ25.4	φ28.6（注7）
	冷媒液管		mm	φ15.9	φ19.1（注7）	
	冷媒配管位置			後面右下		
	燃料ガス管			R3/4		
	排気口		mm	φ100		
	排気口位置			上面		
	排気ドレンホース		mm	φ15（外径）		
許容配管長　相当長/実長			m	190/165		
室内外ユニット間 許容高低差	室外ユニットが下		m	40		
	室外ユニットが上			50		
室内ユニット間最大許容高低差（注8）			m	15		
外装塗装色（マンセルNo.）				DIC546 1/2（9.9Y8.4/1.2）近似		
法定冷凍トン			RT	9.1	9.9	12.7

（注1）冷房・暖房能力、電気特性、燃料消費量はJRA 4069条件にて当社測定基準により運転した値です。
　　冷房能力：室内側吸込空気温度27℃DB、19℃WB、室外側吸込空気温度35℃DB　暖房能力：室内側吸込空気温度20℃DB、室外側吸込空気温度7℃DB、6℃WB
（注2）低温暖房能力はJIS B 8627条件にて当社基準により運転した値です。
　　低温暖房能力：室内側吸込空気温度20℃DB、室外側吸込空気温度2℃DB、1℃WB
（注3）標準仕様［臭気低減機能付］の値です。臭気塩害仕様は同質量となります。標準仕様、塩害仕様は−5kgとなります。
（注4）電気特性は50Hz・60Hz共通の値です。
（注5）燃料消費量（kW）は総発熱量（kcal）基準です。燃料消費量のm^3N/h単位への換算方法は下記をご参照ください。ガスの発熱量は下記と異なる場合もありますので、ご確認ください。
（注6）定格騒音 音響パワーレベルはJIS B 8627条件に準拠した値です。運転音 音圧レベルの値はP.267をご参照ください。
（注7）室外ユニット付属のリデューサーにて調整後の配管径です。
（注8）条件により異なります。詳しくはP.59をご参照ください。

燃料消費量のm^3N/h単位への換算方法

$$m^3N/h = \frac{kW \times 860}{ガス発熱量}$$

ガス発熱量（$kcal/m^3$）：10,750または11,000（都市ガス13A）、10,000（都市ガス12A）、24,000（LPガス（い号プロパン））

室外ユニット仕様表［E5シリーズ リニューアル対応機（寒冷地仕様を除く）］

:グリーン購入法適合商品

※臭気塩害仕様・塩害仕様の数値は下表の標準仕様の値をご参照ください。
※掲載の価格は、室外ユニット本体のみのメーカー希望小売価格（税抜）であり、配管部材費・工事費などは含まれておりません。

タイプ	ビル用マルチ（リニューアル対応機）		
容量	224形	280形	355形
相当馬力	8馬力	10馬力	13馬力
			
標準仕様［臭気低減機能付］	AXYGP224E5ZD	AXYGP280E5ZD	AXYGP355E5ZD
メーカー希望小売価格	3,990,000円	4,230,000円	5,330,000円
標準仕様	AXYGP224E5Z	AXYGP280E5Z	AXYGP355E5Z
メーカー希望小売価格	3,730,000円	3,970,000円	5,070,000円

冷房能力（注1）			kW	22.4	28.0	35.5
暖房能力（注1）			kW	25.0	31.5	40.0
低温暖房能力（注1）			kW	25.0	31.5	40.0
外形寸法　高さ×幅×奥行 1台分			mm	2,077×1,400×880		
質量（注2）			kg	550		595
電気特性（注1）（注4）	電源		V	三相200（単相200）（注3）		
	始動電流		A	20		
	消費電力	冷房	kW	0.378	0.602	0.720
		暖房		0.466	0.614	0.527
	運転電流 三相（単相）	冷房	A	1.6（2.8）	2.3（4.0）	2.5（4.4）
		暖房		1.9（3.3）	2.4（4.2）	2.0（3.5）
	力率	冷房	%	68	76	83
		暖房		71	74	76
燃料消費量（注1）（注5）		冷房	kW	19.1	29.5	32.0
		暖房		18.6	25.1	29.8
ガスエンジン	定格出力		kW	5.0	6.2	7.9
	始動方式			AC/DC変換方式DCスターター		
	潤滑油	種類		アイシンガスエンジンオイル FL-10000G		
		封入量	L	25		
冷却水	種類			アイシンクーラントS		
	濃度		%	50		
	凍結温度		℃	-20		
	封入量		L	15		
	冷却水ポンプ電動機出力		kW	0.08		
可変容量圧縮機	指定冷凍機油			NL10		
	冷凍機油封入量		L	3		4
	クランクケースヒーター		W	24		24×2
冷媒	種類			R410A		
	封入量		kg	9.0		
空気吸込口				正面・後面		
空気吹出口				上面		
定格騒音 音響パワーレベル（注6）	標準モード		dB	71	76	77
	サイレントモード			69	74	75
送風機	形式×台数			プロペラファン×2		
	定格風量		m³/min	167	234	
	電動機出力		W	275×2		686×2
配管関係	冷媒ガス管		mm	φ19.1（注7）	φ22.2（注7）	φ25.4
	冷媒液管		mm	φ9.5（注7）		φ12.7
	冷媒配管位置			後面右下		
	燃料ガス管			R3/4		
	排気口		mm	φ80		
	排気口位置			上面		
	排気ドレンホース		mm	φ15（外径）		
許容配管長　相当長/実長			m	190/165		
室内外ユニット間許容高低差	室外ユニットが下		m	40		
	室外ユニットが上			50		
室内ユニット間最大許容高低差			m	15		
外装塗装色（マンセルNo.）				DIC546 1/2（9.9Y8.4/1.2）近似		
法定冷凍トン			RT	4.0	5.1	5.8
期間成績係数（APFp）				1.46	1.65	1.86

（注1）冷房・暖房能力、電気特性、燃料消費量はJIS B 8627条件にて当社測定基準により運転した値です。
　冷房能力：室内側吸込空気温度27℃DB、19℃WB、室外側吸込空気温度35℃DB　暖房能力：室内側吸込空気温度20℃DB、室外側吸込空気温度7℃DB、6℃WB
　低温暖房能力：室内側吸込空気温度20℃DB、室外側吸込空気温度2℃DB、1℃WB
（注2）標準仕様［臭気低減機能付］の値です。臭気塩害仕様は同質量となります。標準仕様、塩害仕様は−5kgとなります。
（注3）単相200V仕様は単相電源対応キット（オプション品）の取り付けが必要となります。
（注4）電気特性は50Hz・60Hz共通の値です。
（注5）燃料消費量（kW）は総発熱量（kcal）基準です。燃料消費量のm^3N/h単位への換算方法は下記をご参照ください。ガスの発熱量は下記と異なる場合もありますので、ご確認ください。
（注6）定格騒音 音響パワーレベルはJIS B 8627条件に準拠した値です。運転音 音圧レベルの値はP.267をご参照ください。
（注7）室外ユニット付属のリデューサーにて調整後の配管径です。

燃料消費量のm^3N/h単位への換算方法

$$m^3N/h = \frac{kW \times 860}{ガス発熱量}$$

ガス発熱量（kcal/m^3）：10,750または11,000（都市ガス13A）、10,000（都市ガス12A）、24,000（LPガス（い号プロパン））

室外ユニット仕様表［Gシリーズ リニューアル対応機（寒冷地仕様を除く）］

:グリーン購入法適合商品

※臭気塩害仕様・塩害仕様の数値は下表の標準仕様の値をご参照ください。
※掲載の価格は、室外ユニット本体のみのメーカー希望小売価格（税抜）であり、配管部材費・工事費などは含まれておりません。

タイプ			ビル用マルチ／まとマルチ（リニューアル対応機）			
容量			450形	560形	710形	850形
相当馬力			16馬力	20馬力	25馬力	30馬力
GHP X AIR Ⅲ まとマルチ			単独設置 		連結設置 台数制御 	
標準仕様［臭気低減機能付］			AWYGP450G1ZD	AWYGP560G1ZD	AWYGP710G2ZD	AWYGP850G2ZD
メーカー希望小売価格			6,850,000円	7,800,000円	8,780,000円	10,510,000円
標準仕様			AWYGP450G1Z	AWYGP560G1Z	AWYGP710G2Z	AWYGP850G2Z
メーカー希望小売価格			6,540,000円	7,490,000円	8,470,000円	10,200,000円
冷房能力（注1）		kW	45.0	56.0	71.0	85.0
暖房能力（注1）		kW	50.0	63.0	80.0	95.0
低温暖房能力（注1）	単独設置	kW	50.0	63.0	80.0	82.0
	連結設置		50.0	63.0	74.6	76.6
外形寸法　高さ×幅×奥行 1台分		mm	2,195×1,660×880			
質量（注2）		kg	630	705	720	745
電気特性（注1）（注3）	電源	V	三相200/単相200			
	始動電流	A	20			
	消費電力 冷房	kW	0.649	0.998	1.37	1.78
	消費電力 暖房		0.47	0.602	0.701	1.66
	運転電流 三相/単相 冷房	A	2.0/3.5	3.1/5.4	4.3/7.5	5.5/9.6
	運転電流 三相/単相 暖房		1.5/2.7	1.9/3.4	2.3/4.0	5.1/8.9
	力率 冷房	%	94	93	92	93
	力率 暖房		90	91	88	94
燃料消費量（注1）（注4） 都市ガス13A,LPガス［12A］	冷房	kW	37.6［38.8］	49.4［50.9］	64.1［66.1］	80.1［82.6］
	暖房		34.8［35.9］	44.6［46.0］	64.5［66.5］	80.2［82.7］
ガスエンジン	定格出力	kW	10.0	12.4	15.7	18.8
	始動方式		AC/DC変換方式DCスターター			
	潤滑油 種類		アイシンガスエンジンオイル FL-10000G			
	潤滑油 封入量	L	25			
冷却水	種類		アイシンクーラントS			
	濃度	%	50			
	凍結温度	℃	-20			
	封入量	L	18	23	28	
	冷却水ポンプ電動機出力	kW	0.13			0.20
可変容量圧縮機	指定冷凍機油		NL10			
	冷凍機油封入量	L	4			
	クランクケースヒーター	W	24×2			
冷媒	種類		R410A			
	封入量	kg	9.0			
空気吸込口			正面・後面・側面			
空気吹出口			上面			
定格騒音 音響パワーレベル（注5）	標準モード	dB	77	79	83	86
	サイレントモード		75	77	81	84
送風機	形式×台数		プロペラファン×2			
	定格風量	m³/min	285	330	379	403
	電動機出力	W	200×1、 240×1	360×1、 420×1	530×1、 610×1	670×1、 760×1
配管関係	冷媒ガス管	mm	φ28.6		φ31.8（注6）	
	冷媒液管	mm	φ15.9			φ19.1（注6）
	冷媒配管位置		後面右下			
	燃料ガス管		R3/4			
	排気口	mm	φ100			
	排気口位置		上面			
	排気ドレンホース	mm	φ15（外径）			
許容配管長　相当長/実長		m	200/170			
室内外ユニット間許容高低差	室外ユニットが下	m	40			
	室外ユニットが上		50			
室内ユニット間最大許容高低差（注7）		m	15			
外装塗装色（マンセルNo.）			DIC546 1/2（9.9Y8.4/1.2）近似			
法定冷凍トン（注8）	単独設置	RT	5.8	10.6		
	連結設置		5.8	9.9		
期間成績係数（APFp）都市ガス13A,LPガス［12A］			2.09［2.08］	2.11［2.10］	2.19［2.18］	2.12［2.11］

（注1）冷房・暖房能力、電気特性、燃料消費量はJIS B 8627条件にて当社測定基準により運転した値です。
　冷房能力：室内側吸込空気温度27℃DB、19℃WB、室外側吸込空気温度35℃DB　暖房能力：室内側吸込空気温度20℃DB、室外側吸込空気温度7℃DB、6℃WB
　低温暖房能力：室内側吸込空気温度20℃DB、室外側吸込空気温度2℃DB、1℃WB
（注2）標準仕様［臭気低減機能付］の値です。臭気塩害仕様は同質量となります。標準仕様、塩害仕様は−5kgとなります。
（注3）電気特性は50Hz・60Hz共通の値です。
（注4）燃料消費量（kW）は総発熱量（kcal）基準です。燃料消費量のm³N/h単位への換算方法は下記をご参照ください。ガスの発熱量は下記と異なる場合もありますので、ご確認ください。
（注5）定格騒音 音響パワーレベルはJIS B 8627条件に準拠した値です。運転音 音圧レベルの値はP.267をご参照ください。
（注6）室外ユニット付属のリデューサーにて調整後の配管径です。
（注7）条件により異なります。詳しくはP.53、54をご参照ください。
（注8）組み合わせ可能な最大容量の室外ユニットと組み合わせた場合の値です。

燃料消費量のm³N/h単位への換算方法

$$m^3N/h = \frac{kW \times 860}{ガス発熱量}$$

ガス発熱量（kcal/m³）：10,750または11,000（都市ガス13A）、10,000（都市ガス12A）、24,000（LPガス（い号プロパン））

室外ユニット仕様表［冷暖フリー リニューアル対応機（寒冷地仕様を除く）］

※臭気塩害仕様・塩害仕様の数値は下表の標準仕様の値をご参照ください。
※掲載の価格は、室外ユニット本体のみのメーカー希望小売価格（税抜）であり、配管部材費・工事費などは含まれておりません。

タイプ	冷暖フリー（リニューアル対応機）		
容量	560形	710形	850形
相当馬力	20馬力	25馬力	30馬力
GHP X AIR II GHPエグゼアII			
標準仕様［臭気低減機能付］	AFYGP560F2ZD	AFYGP710F2ZD	AFYGP850F2ZD
メーカー希望小売価格	8,410,000円	9,310,000円	11,200,000円
標準仕様	AFYGP560F2Z	AFYGP710F2Z	AFYGP850F2Z
メーカー希望小売価格	8,100,000円	9,000,000円	10,890,000円

冷房能力（注1）			kW	56.0	71.0	85.0
暖房能力（注1）			kW	63.0	80.0	95.0
低温暖房能力（注2）			kW	63.0	80.0	90.0
外形寸法　高さ×幅×奥行 1台分			mm	2,245×1,660×880		
質量（注3）			kg	805	835	905
電気特性（注1）（注4）	電源		V	三相200/単相200		
	始動電流		A	20		
	消費電力	冷房	kW	0.914	1.19	1.74
		暖房		0.628	0.744	1.68
	運転電流 三相（単相）	冷房	A	3.2（5.6）	4.0（7.0）	5.5（9.5）
		暖房		2.4（4.2）	2.6（4.6）	5.3（9.2）
	力率	冷房	%	82	86	92
		暖房		76	79	92
燃料消費量（注1）（注5） 都市ガス13A,LPガス［12A］		冷房	kW	47.8［49.3］	68.1［70.2］	78.8［81.2］
		暖房		44.5［45.9］	63.5［65.5］	79.4［81.8］
ガスエンジン	定格出力		kW	12.4	15.7	18.8
	始動方式			AC/DC変換方式DCスタータ		
	潤滑油	種類		アイシンガスエンジンオイル FL-10000G		
		封入量	L	32		37
冷却水	種類			アイシンクーラントS		
	濃度		%	50		
	凍結温度		℃	-20		
	封入量		L	24	30	
	冷却水ポンプ電動機出力		kW	0.13		0.20
可変容量圧縮機	指定冷凍機油			NL10		
	冷凍機油封入量		L	4		
	クランクケースヒーター		W	24×2		24×3
冷媒	種類			R410A		
	封入量		kg	11.5		
空気吸込口				正面・後面・側面		
空気吹出口				上面		
定格騒音 音響パワーレベル（注6）	標準モード		dB	79	83	86
	サイレントモード			77	81	84
送風機	形式×台数			プロペラファン×2		
	定格風量		m³/min	323	379	428
	電動機出力		W	321×1、 431×1	499×1、 572×1	650×1、 734×1
配管関係	冷媒吸入ガス管		mm	φ28.6	φ31.8（注7）	
	冷媒高低圧ガス管		mm	φ22.2（注7）	φ25.4	φ28.6（注7）
	冷媒液管		mm	φ15.9	φ19.1（注7）	
	冷媒配管位置			後面右下		
	燃料ガス管			R3/4		
	排気口		mm	φ100		
	排気口位置			上面		
	排気ドレンホース		mm	φ15（外径）		
許容配管長　相当長/実長			m	190/165		
室内外ユニット間許容高低差	室外ユニットが下		m	40		
	室外ユニットが上			50		
室内ユニット間最大許容高低差（注8）			m	15		
外装塗装色（マンセルNo.）				DIC546 1/2（9.9Y8.4/1.2）近似		
法定冷凍トン			RT	9.1	9.9	12.7

（注1）冷房・暖房能力、電気特性、燃料消費量はJRA 4069条件にて当社測定基準により運転した値です。
　　冷房能力：室内側吸込空気温度27℃DB、19℃WB、室外側吸込空気温度35℃DB　暖房能力：室内側吸込空気温度20℃DB、室外側吸込空気温度7℃DB、6℃WB
（注2）低温暖房能力はJIS B 8627条件にて当社基準により運転した値です。
　　低温暖房能力：室内側吸込空気温度20℃DB、室外側吸込空気温度2℃DB、1℃WB
（注3）標準仕様［臭気低減機能付］の値です。臭気塩害仕様は同質量となります。標準仕様、塩害仕様は−5kgとなります。
（注4）電気特性は50Hz・60Hz共通の値です。
（注5）燃料消費量（kW）は総発熱量（kcal）基準です。燃料消費量のm^3N/h単位への換算方法は下記をご参照ください。ガスの発熱量は下記と異なる場合もありますので、ご確認ください。
（注6）定格騒音 音響パワーレベルはJIS B 8627条件に準拠した値です。運転音 音圧レベルの値はP.267をご参照ください。
（注7）室外ユニット付属のリデューサーにて調整後の配管径です。
（注8）条件により異なります。詳しくはP.59をご参照ください。
※本GHPリニューアル対応機には、外付けフィルタドライヤーおよびストレーナーの取り付けが必要となります。

燃料消費量のm^3N/h単位への換算方法

$$m^3N/h = \frac{kW \times 860}{ガス発熱量}$$

ガス発熱量（kcal/m^3）：10,750または11,000（都市ガス13A）、10,000（都市ガス12A）、24,000（LPガス（い号プロパン））

室外ユニット仕様表［E5シリーズ 標準機（寒冷地仕様のみ）］

:グリーン購入法適合商品

※塩害寒冷地仕様の数値は下表の寒冷地仕様の値をご参照ください。
※掲載の価格は、室外ユニット本体のみのメーカー希望小売価格（税抜）であり、配管部材費・工事費などは含まれておりません。

タイプ				ビル用マルチ		
容量				224形	280形	355形
相当馬力				8馬力	10馬力	13馬力
						
寒冷地仕様				AXGP224E5ZF	AXGP280E5ZF	AXGP355E5ZF
メーカー希望小売価格				3,820,000円	4,060,000円	5,160,000円
冷房能力（注1）			kW	22.4	28.0	35.5
暖房能力（注1）			kW	25.0	31.5	40.0
低温暖房能力（注1）			kW	26.5	33.5	42.5
寒冷地仕様極低温暖房能力（注1）			kW	26.5	33.5	35.5
外形寸法　高さ×幅×奥行 1台分			mm	2,077×1,400×880		
質量（注2）			kg	545		590
電気特性（注1）（注4）	電源		V	三相200（単相200）（注3）		
	始動電流		A	20		
	消費電力	冷房	kW	0.378	0.602	0.720
		暖房		0.466	0.614	0.527
	運転電流 三相（単相）	冷房	A	1.6（2.8）	2.3（4.0）	2.5（4.4）
		暖房		1.9（3.3）	2.4（4.2）	2.0（3.5）
	力率	冷房	%	68	76	83
		暖房		71	74	76
燃料消費量（注1）（注5）		冷房	kW	19.1	29.5	32.0
		暖房		18.6	25.1	29.8
ガスエンジン	定格出力		kW	5.0	6.2	7.9
	始動方式			AC/DC変換方式DCスターター		
	潤滑油	種類		アイシンガスエンジンオイル FL-10000G		
		封入量	L	25		
冷却水	種類			アイシンクーラントS		
	濃度		%	65		
	凍結温度		℃	−35		
	封入量		L	15		
	冷却水ポンプ電動機出力		kW	0.08		
可変容量圧縮機	指定冷凍機油			NL10		
	冷凍機油封入量		L	3		4
	クランクケースヒーター		W	24		24×2
冷媒	種類			R410A		
	封入量		kg	9.0		
空気吸込口				正面・後面		
空気吹出口				上面		
定格騒音 音響パワーレベル（注6）	標準モード		dB	71	76	77
	サイレントモード			69	74	75
送風機	形式×台数			プロペラファン×2		
	定格風量		m³/min	167	234	
	電動機出力		W	275×2		686×2
配管関係	冷媒ガス管		mm	φ19.1（注7）	φ22.2（注7）	φ25.4
	冷媒液管		mm	φ9.5（注7）		φ12.7
	冷媒配管位置			後面右下		
	燃料ガス管			R3/4		
	排気口		mm	φ80		
	排気口位置			上面		
	排気ドレンホース		mm	φ40（外径）		
許容配管長　相当長/実長			m	190/165		
室内外ユニット間許容高低差	室外ユニットが下		m	40		
	室外ユニットが上			50		
室内ユニット間最大許容高低差			m	15		
外装塗装色（マンセルNo.）				DIC546 1/2（9.9Y8.4/1.2）近似		
法定冷凍トン			RT	4.6	5.4	5.8
期間成績係数（APFp）				1.46	1.65	1.86

（注1）冷房・暖房能力、電気特性、燃料消費量はJIS B 8627条件にて当社測定基準により運転した値です。
　冷房能力：室内側吸込空気温度27℃DB、19℃WB、室外側吸込空気温度35℃DB　暖房能力：室内側吸込空気温度20℃DB、室外側吸込空気温度7℃DB、6℃WB
　低温暖房能力：室内側吸込空気温度20℃DB、室外側吸込空気温度2℃DB、1℃WB　極低温暖房能力：室内側吸込空気温度20℃DB、室外側吸込空気温度−7℃DB、−8℃WB
（注2）寒冷地仕様の値です。塩害寒冷地仕様も同質量となります。
（注3）単相200V仕様は単相電源対応キット（オプション品）の取り付けが必要となります。
（注4）電気特性は50Hz・60Hz共通の値です。
（注5）燃料消費量（kW）は総発熱量（kcal）基準です。燃料消費量のm^3N/h単位への換算方法は下記をご参照ください。ガスの発熱量は下記と異なる場合もありますので、ご確認ください。
（注6）定格騒音 音響パワーレベルはJIS B 8627条件に準拠した値です。運転音 音圧レベルの値はP.267をご参照ください。
（注7）室外ユニット付属のリデューサーにて調整後の配管径です。

燃料消費量のm^3N/h単位への換算方法

$$m^3N/h = \frac{kW \times 860}{ガス発熱量}$$

ガス発熱量（kcal/m³）：10,750または11,000（都市ガス13A）、10,000（都市ガス12A）、24,000（LPガス（い号プロパン））

室外ユニット仕様表［Gシリーズ　標準機（寒冷地仕様のみ）］

:グリーン購入法適合商品

※塩害寒冷地仕様の数値は下表の寒冷地仕様の値をご参照ください。
※掲載の価格は、室外ユニット本体のみのメーカー希望小売価格（税抜）であり、配管部材費・工事費などは含まれておりません。

タイプ			ビル用マルチ／まとマルチ			
容量			450形	560形	710形	850形
相当馬力			16馬力	20馬力	25馬力	30馬力
GHP XAIR Ⅲ まとマルチ			単独設置 		連結設置 台数制御 	
寒冷地仕様			AWGP450G1ZF	AWGP560G1ZF	AWGP710G2ZF	AWGP850G2ZF
メーカー希望小売価格			6,650,000円	7,600,000円	8,580,000円	10,310,000円
冷房能力（注1）		kW	45.0	56.0	71.0	85.0
暖房能力（注1）		kW	50.0	63.0	80.0	95.0
低温暖房能力（注1）	単独設置	kW	53.0	67.0	84.0	86.1
	連結設置		53.0	67.0	78.3	80.4
寒冷地仕様 極低温暖房能力（注1）	単独設置	kW	53.0	67.0	68.7	71.4
	連結設置		53.0	67.0	68.7	68.8
外形寸法　高さ×幅×奥行 1台分		mm	2,195×1,660×880			
質量（注2）		kg	700		715	740
電気特性（注1）（注3）	電源	V	三相200/単相200			
	始動電流	A	20			
	消費電力 冷房	kW	0.649	0.998	1.37	1.78
	消費電力 暖房		0.470	0.602	0.701	1.66
	運転電流 三相/単相 冷房	A	2.0/3.5	3.1/5.4	4.3/7.5	5.5/9.6
	運転電流 三相/単相 暖房		1.5/2.7	1.9/3.4	2.3/4.0	5.1/8.9
	力率 冷房	%	94	93	92	93
	力率 暖房		90	91	88	94
燃料消費量（注1）（注4） 都市ガス13A,LPガス[12A]	冷房	kW	36.6[37.7]	49.4[50.9]	64.1[66.1]	80.1[82.6]
	暖房		34.4[35.5]	44.6[46.0]	64.5[66.5]	80.2[82.7]
ガスエンジン	定格出力	kW	10.0	12.4	15.7	18.8
	始動方式		AC/DC変換方式DCスターター			
	潤滑油 種類		アイシンガスエンジンオイル FL-10000G			
	潤滑油 封入量	L	25			
冷却水	種類		アイシンクーラントS			
	濃度	%	65			
	凍結温度	℃	−35			
	封入量	L	23		28	
	冷却水ポンプ電動機出力	kW	0.13			0.20
可変容量圧縮機	指定冷凍機油		NL10			
	冷凍機油封入量	L	4			
	クランクケースヒーター	W	24×2			
冷媒	種類		R410A			
	封入量	kg	9.0			
空気吸込口			正面・後面・側面			
空気吹出口			上面			
定格騒音 音響パワーレベル（注5）	標準モード	dB	78	79	83	86
	サイレントモード		76	77	81	84
送風機	形式×台数		プロペラファン×2			
	定格風量	m³/min	285	330	379	403
	電動機出力	W	200×1、 240×1	360×1、 420×1	530×1、 610×1	670×1、 760×1
配管関係	冷媒ガス管	mm	φ28.6		φ31.8（注6）	
	冷媒液管	mm	φ15.9			φ19.1（注6）
	冷媒配管位置		後面右下			
	燃料ガス管		R3/4			
	排気口	mm	φ100			
	排気口位置		上面			
	排気ドレンホース	mm	φ40（外径）			
許容配管長　相当長/実長		m	200/170			
室内外ユニット間許容高低差	室外ユニットが下	m	40			
	室外ユニットが上		50			
室内ユニット間最大許容高低差（注7）		m	15			
外装塗装色（マンセルNo.）			DIC546 1/2（9.9Y8.4/1.2）近似			
法定冷凍トン（注8）	単独設置	RT	10.6			
	連結設置		9.9			
期間成績係数（APFp）都市ガス13A,LPガス[12A]			2.09[2.08]	2.11[2.10]	2.19[2.18]	2.12[2.11]

（注1）冷房・暖房能力、電気特性、燃料消費量はJIS B 8627条件にて当社測定基準により運転した値です。
　　冷房能力：室内側吸込空気温度27℃DB、19℃WB、室外側吸込空気温度35℃DB　暖房能力：室内側吸込空気温度20℃DB、室外側吸込空気温度7℃DB、6℃WB
　　低温暖房能力：室内側吸込空気温度20℃DB、室外側吸込空気温度2℃DB、1℃WB　極低温暖房能力：室内側吸込空気温度20℃DB、室外側吸込空気温度−7℃DB、−8℃WB
（注2）寒冷地仕様の値です。塩害寒冷地仕様も同質量となります。
（注3）電気特性は50Hz・60Hz共通の値です。
（注4）燃料消費量（kW）は総発熱量（kcal）基準です。燃料消費量のm³N/h単位への換算方法は下記をご参照ください。ガスの発熱量は下記と異なる場合もありますので、ご確認ください。
（注5）定格騒音 音響パワーレベルはJIS B 8627条件に準拠した値です。運転音 音圧レベルの値はP.267をご参照ください。
（注6）室外ユニット付属のリデューサーにて調整後の配管径です。
（注7）条件により異なります。詳しくはP.53、54をご参照ください。
（注8）組み合わせ可能な最大容量値の室外ユニットと組み合わせた場合の値です。

燃料消費量のm³N/h単位への換算方法

$$m^3N/h = \frac{kW \times 860}{ガス発熱量}$$

ガス発熱量（kcal/m³）：10,750または11,000（都市ガス13A）、10,000（都市ガス12A）、24,000（LPガス（い号プロパン））

室外ユニット仕様表［冷暖フリー　標準機（寒冷地仕様のみ）］

※塩害寒冷地仕様の数値は下表の寒冷地仕様の値をご参照ください。
※掲載の価格は、室外ユニット本体のみのメーカー希望小売価格（税抜）であり、配管部材費・工事費などは含まれておりません。

タイプ			冷暖フリー		
容量			560形	710形	850形
相当馬力			20馬力	25馬力	30馬力
GHP X AIR II GHPエグゼアII					
寒冷地仕様			AFGP560F2ZF	AFGP710F2ZF	AFGP850F2ZF
メーカー希望小売価格			8,210,000円	9,110,000円	11,000,000円
冷房能力（注1）		kW	56.0	71.0	85.0
暖房能力（注1）		kW	63.0	80.0	95.0
低温暖房能力（注2）		kW	67.0	84.0	95.0
寒冷地仕様極低温暖房能力（注2）		kW	67.0	68.7	87.2
外形寸法　高さ×幅×奥行 1台分		mm	2,245×1,660×880		
質量（注3）		kg	800	830	900
電気特性（注1）（注4）	電源	V	三相200/単相200		
	始動電流	A	20		
	消費電力 冷房	kW	0.914	1.19	1.74
	消費電力 暖房	kW	0.628	0.744	1.68
	運転電流 三相（単相） 冷房	A	3.2（5.6）	4.0（7.0）	5.5（9.5）
	運転電流 三相（単相） 暖房	A	2.4（4.2）	2.6（4.6）	5.3（9.2）
	力率 冷房	%	82	86	92
	力率 暖房	%	76	79	92
燃料消費量（注1）（注5） 都市ガス13A,LPガス［12A］	冷房	kW	47.8［49.3］	68.1［70.2］	78.8［81.2］
	暖房	kW	44.5［45.9］	63.5［65.5］	79.4［81.8］
ガスエンジン	定格出力	kW	12.4	15.7	18.8
	始動方式		AC/DC変換方式DCスタータ		
	潤滑油 種類		アイシンガスエンジンオイル FL-10000G		
	潤滑油 封入量	L	32		37
冷却水	種類		アイシンクーラントS		
	濃度	%	65		
	凍結温度	℃	−35		
	封入量	L	24	30	
	冷却水ポンプ電動機出力	kW	0.13		0.20
可変容量圧縮機	指定冷凍機油		NL10		
	冷凍機油封入量	L	4		
	クランクケースヒーター	W	24×2		24×3
冷媒	種類		R410A		
	封入量	kg	11.5		
空気吸込口			正面・後面・側面		
空気吹出口			上面		
定格騒音 音響パワーレベル（注6）	標準モード	dB	79	83	86
	サイレントモード	dB	77	81	84
送風機	形式×台数		プロペラファン×2		
	定格風量	m³/min	323	379	428
	電動機出力	W	321×1、 431×1	499×1、 572×1	650×1、 734×1
配管関係	冷媒吸入ガス管	mm	φ28.6	φ31.8（注7）	
	冷媒高低圧ガス管	mm	φ22.2（注7）	φ25.4	φ28.6（注7）
	冷媒液管	mm	φ15.9	φ19.1（注7）	
	冷媒配管位置		後面右下		
	燃料ガス管		R3/4		
	排気口	mm	φ100		
	排気口位置		上面		
	排気ドレンホース	mm	φ40（外径）		
許容配管長　相当長/実長		m	190/165		
室内外ユニット間許容高低差	室外ユニットが下	m	40		
	室外ユニットが上	m	50		
室内ユニット間最大許容高低差（注8）		m	15		
外装塗装色（マンセルNo.）			DIC546 1/2（9.9Y8.4/1.2）近似		
法定冷凍トン		RT	9.9	9.9	12.7

（注1）冷房・暖房能力、電気特性、燃料消費量はJRA 4069条件にて当社測定基準により運転した値です。
　　冷房能力：室内側吸込空気温度27℃DB、19℃WB、室外側吸込空気温度35℃DB　暖房能力：室内側吸込空気温度20℃DB、室外側吸込空気温度7℃DB、6℃WB
（注2）低温暖房能力、極低温暖房能力はJIS B 8627条件にて当社測定基準により運転した値です。
　　低温暖房能力：室内側吸込空気温度20℃DB、室外側吸込空気温度2℃DB、1℃WB　極低温暖房能力：室内側吸込空気温度20℃DB、室外側吸込空気温度−7℃DB、−8℃WB
（注3）寒冷地仕様の値です。塩害寒冷地仕様も同質量となります。
（注4）電気特性は50Hz・60Hz共通の値です。
（注5）燃料消費量（kW）は総発熱量（kcal）基準です。燃料消費量のm^3N/h単位への換算方法は下記をご参照ください。ガスの発熱量は下記と異なる場合もありますので、ご確認ください。
（注6）定格騒音 音響パワーレベルはJIS B 8627条件に準拠した値です。運転音 音圧レベルの値はP.267をご参照ください。
（注7）室外ユニット付属のリデューサーにて調整後の配管径です。
（注8）条件により異なります。詳しくはP.59をご参照ください。

燃料消費量のm^3N/h単位への換算方法

$$m^3N/h = \frac{kW \times 860}{ガス発熱量}$$

ガス発熱量（kcal/m^3）：10,750または11,000（都市ガス13A）、10,000（都市ガス12A）、24,000（LPガス（い号プロパン））

室外ユニット仕様表［E5シリーズ リニューアル対応機（寒冷地仕様のみ）］

:グリーン購入法適合商品

※塩害寒冷地仕様の数値は下表の寒冷地仕様の値をご参照ください。
※掲載の価格は、室外ユニット本体のみのメーカー希望小売価格（税抜）であり、配管部材費・工事費などは含まれておりません。

タイプ			ビル用マルチ（リニューアル対応機）		
容量			224形	280形	355形
相当馬力			8馬力	10馬力	13馬力
					
寒冷地仕様			AXYGP224E5ZF	AXYGP280E5ZF	AXYGP355E5ZF
メーカー希望小売価格			3,900,000円	4,140,000円	5,240,000円
冷房能力（注1）		kW	22.4	28.0	35.5
暖房能力（注1）		kW	25.0	31.5	40.0
低温暖房能力（注1）		kW	26.5	33.5	42.5
寒冷地仕様極低温暖房能力（注1）		kW	26.5	33.5	35.5
外形寸法　高さ×幅×奥行 1台分		mm	2,077×1,400×880		
質量（注2）		kg	550		595
電気特性（注1）（注4）	電源	V	三相200（単相200）（注3）		
	始動電流	A	20		
	消費電力 冷房	kW	0.378	0.602	0.720
	消費電力 暖房	kW	0.466	0.614	0.527
	運転電流 三相（単相） 冷房	A	1.6（2.8）	2.3（4.0）	2.5（4.4）
	運転電流 三相（単相） 暖房	A	1.9（3.3）	2.4（4.2）	2.0（3.5）
	力率 冷房	%	68	76	83
	力率 暖房	%	71	74	76
燃料消費量（注1）（注5）	冷房	kW	19.1	29.5	32.0
	暖房	kW	18.6	25.1	29.8
ガスエンジン	定格出力	kW	5.0	6.2	7.9
	始動方式		AC/DC変換方式DCスターター		
	潤滑油 種類		アイシンガスエンジンオイル FL-10000G		
	潤滑油 封入量	L	25		
冷却水	種類		アイシンクーラントS		
	濃度	%	65		
	凍結温度	℃	−35		
	封入量	L	15		
	冷却水ポンプ電動機出力	kW	0.08		
可変容量圧縮機	指定冷凍機油		NL10		
	冷凍機油封入量	L	3		4
	クランクケースヒーター	W	24		24×2
冷媒	種類		R410A		
	封入量	kg	9.0		
空気吸込口			正面・後面		
空気吹出口			上面		
定格騒音 音響パワーレベル（注6）	標準モード	dB	71	76	77
	サイレントモード	dB	69	74	75
送風機	形式×台数		プロペラファン×2		
	定格風量	m³/min	167	234	
	電動機出力	W	275×2		686×2
配管関係	冷媒ガス管	mm	φ19.1（注7）	φ22.2（注7）	φ25.4
	冷媒液管	mm	φ9.5（注7）		φ12.7
	冷媒配管位置		後面右下		
	燃料ガス管		R3/4		
	排気口	mm	φ80		
	排気口位置		上面		
	排気ドレンホース	mm	φ40（外径）		
許容配管長　相当長/実長		m	190/165		
室内外ユニット間許容高低差	室外ユニットが下	m	40		
	室外ユニットが上	m	50		
室内ユニット間最大許容高低差		m	15		
外装塗装色（マンセルNo.）			DIC546 1/2（9.9Y8.4/1.2）近似		
法定冷凍トン		RT	4.6	5.4	5.8
期間成績係数（APFp）			1.46	1.65	1.86

（注1）冷房・暖房能力、電気特性、燃料消費量はJIS B 8627条件にて当社測定基準により運転した値です。
　冷房能力：室内側吸込空気温度27℃DB、19℃WB、室外側吸込空気温度35℃DB　暖房能力：室内側吸込空気温度20℃DB、室外側吸込空気温度7℃DB、6℃WB
　低温暖房能力：室内側吸込空気温度20℃DB、室外側吸込空気温度2℃DB、1℃WB　極低温暖房能力：室内側吸込空気温度20℃DB、室外側吸込空気温度−7℃DB、−8℃WB
（注2）寒冷地仕様の値です。塩害寒冷地仕様も同質量となります。
（注3）単相200V仕様は単相電源対応キット（オプション品）の取り付けが必要となります。
（注4）電気特性は50Hz・60Hz共通の値です。
（注5）燃料消費量（kW）は総発熱量（kcal）基準です。燃料消費量のm^3N/h単位への換算方法は下記をご参照ください。ガスの発熱量は下記と異なる場合もありますので、ご確認ください。
（注6）定格騒音 音響パワーレベルはJIS B 8627条件に準拠した値です。運転音 音圧レベルの値はP.267をご参照ください。
（注7）室外ユニット付属のリデューサーにて調整後の配管径です。

燃料消費量のm^3N/h単位への換算方法

$$m^3N/h = \frac{kW \times 860}{ガス発熱量}$$

ガス発熱量（kcal/m^3）：10,750または11,000（都市ガス13A）、10,000（都市ガス12A）、24,000（LPガス（い号プロパン））

室外ユニット仕様表［Gシリーズ リニューアル対応機（寒冷地仕様のみ）］

:グリーン購入法適合商品

※塩害寒冷地仕様の数値は下表の寒冷地仕様の値をご参照ください。
※掲載の価格は、室外ユニット本体のみのメーカー希望小売価格（税抜）であり、配管部材費・工事費などは含まれておりません。

タイプ			ビル用マルチ／まとマルチ（リニューアル対応機）			
容量			450形	560形	710形	850形
相当馬力			16馬力	20馬力	25馬力	30馬力
GHP X AIR Ⅲ まとマルチ			単独設置 		連結設置 台数制御 	
寒冷地仕様			AWYGP450G1ZF	AWYGP560G1ZF	AWYGP710G2ZF	AWYGP850G2ZF
メーカー希望小売価格			6,770,000円	7,720,000円	8,700,000円	10,430,000円
冷房能力（注1）		kW	45.0	56.0	71.0	85.0
暖房能力（注1）		kW	50.0	63.0	80.0	95.0
低温暖房能力（注1）	単独設置	kW	53.0	67.0	84.0	86.1
	連結設置		53.0	67.0	78.3	80.4
寒冷地仕様 極低温暖房能力（注1）	単独設置	kW	53.0	67.0	68.7	71.4
	連結設置		53.0	67.0	68.7	68.8
外形寸法　高さ×幅×奥行 1台分		mm	2,195×1,660×880			
質量（注2）		kg	705		720	745
電気特性（注1）（注3）	電源	V	三相200/単相200			
	始動電流	A	20			
	消費電力 冷房	kW	0.649	0.998	1.37	1.78
	消費電力 暖房		0.470	0.602	0.701	1.66
	運転電流 三相/単相 冷房	A	2.0/3.5	3.1/5.4	4.3/7.5	5.5/9.6
	運転電流 三相/単相 暖房		1.5/2.7	1.9/3.4	2.3/4.0	5.1/8.9
	力率 冷房	%	94	93	92	93
	力率 暖房		90	91	88	94
燃料消費量（注1）（注4） 都市ガス13A,LPガス[12A]	冷房	kW	36.6[37.7]	49.4[50.9]	64.1[66.1]	80.1[82.6]
	暖房		34.4[35.5]	44.6[46.0]	64.5[66.5]	80.2[82.7]
ガスエンジン	定格出力	kW	10.0	12.4	15.7	18.8
	始動方式		AC/DC変換方式DCスターター			
	潤滑油 種類		アイシンガスエンジンオイル FL-10000G			
	潤滑油 封入量	L	25			
冷却水	種類		アイシンクーラントS			
	濃度	%	65			
	凍結温度	℃	-35			
	封入量	L	23		28	
	冷却水ポンプ電動機出力	kW	0.13			0.20
可変容量圧縮機	指定冷凍機油		NL10			
	冷凍機油封入量	L	4			
	クランクケースヒーター	W	24×2			
冷媒	種類		R410A			
	封入量	kg	9.0			
空気吸込口			正面・後面・側面			
空気吹出口			上面			
定格騒音 音響パワーレベル（注5）	標準モード	dB	78	79	83	86
	サイレントモード		76	77	81	84
送風機	形式×台数		プロペラファン×2			
	定格風量	m³/min	285	330	379	403
	電動機出力	W	200×1、 240×1	360×1、 420×1	530×1、 610×1	670×1、 760×1
配管関係	冷媒ガス管	mm	φ28.6		φ31.8（注6）	
	冷媒液管	mm	φ15.9			φ19.1（注6）
	冷媒配管位置		後面右下			
	燃料ガス管		R3/4			
	排気口	mm	φ100			
	排気口位置		上面			
	排気ドレンホース	mm	φ40（外径）			
許容配管長　相当長/実長		m	200/170			
室内外ユニット間許容高低差	室外ユニットが下	m	40			
	室外ユニットが上		50			
室内ユニット間最大許容高低差（注7）		m	15			
外装塗装色（マンセルNo.）			DIC546 1/2（9.9Y8.4/1.2）近似			
法定冷凍トン（注8）	単独設置	RT	10.6			
	連結設置		9.9			
期間成績係数（APFp）都市ガス13A,LPガス[12A]			2.09[2.08]	2.11[2.10]	2.19[2.18]	2.12[2.11]

（注1）冷房・暖房能力、電気特性、燃料消費量はJIS B 8627条件にて当社測定基準により運転した値です。
　冷房能力：室内側吸込空気温度27℃DB、19℃WB、室外側吸込空気温度35℃DB　暖房能力：室内側吸込空気温度20℃DB、室外側吸込空気温度7℃DB、6℃WB
　低温暖房能力：室内側吸込空気温度20℃DB、室外側吸込空気温度2℃DB、1℃WB　極低温暖房能力：室内側吸込空気温度20℃DB、室外側吸込空気温度−7℃DB、−8℃WB
（注2）寒冷地仕様の値です。塩害寒冷地仕様も同質量となります。
（注3）電気特性は50Hz・60Hz共通の値です。
（注4）燃料消費量（kW）は総発熱量（kcal）基準です。燃料消費量のm³N/h単位への換算方法は下記をご参照ください。ガスの発熱量は下記と異なる場合もありますので、ご確認ください。
（注5）定格騒音 音響パワーレベルはJIS B 8627条件に準拠した値です。運転音 音圧レベルの値はP.267をご参照ください。
（注6）室外ユニット付属のリデューサーにて調整後の配管径です。
（注7）条件により異なります。詳しくはP.53、54をご参照ください。
（注8）組み合わせ可能な最大容量の室外ユニットと組み合わせた場合の値です。

燃料消費量のm³N/h単位への換算方法

$$m^3N/h = \frac{kW \times 860}{ガス発熱量}$$

ガス発熱量（kcal/m³）：10,750または11,000（都市ガス13A）、10,000（都市ガス12A）、24,000（LPガス（い号プロパン））

室外ユニット仕様表［冷暖フリー リニューアル対応機（寒冷地仕様のみ）］

※塩害寒冷地仕様の数値は下表の寒冷地仕様の値をご参照ください。
※掲載の価格は、室外ユニット本体のみのメーカー希望小売価格（税抜）であり、配管部材費・工事費などは含まれておりません。

タイプ			冷暖フリー（リニューアル対応機）		
容量			560形	710形	850形
相当馬力			20馬力	25馬力	30馬力
GHP X AIR II					
寒冷地仕様			AFYGP560F2ZF	AFYGP710F2ZF	AFYGP850F2ZF
メーカー希望小売価格			8,330,000円	9,230,000円	11,120,000円
冷房能力（注1）		kW	56.0	71.0	85.0
暖房能力（注1）		kW	63.0	80.0	95.0
低温暖房能力（注2）		kW	67.0	84.0	95.0
寒冷地仕様極低温暖房能力（注2）		kW	67.0	68.7	87.2
外形寸法　高さ×幅×奥行 1台分		mm	2,245×1,660×880		
質量（注3）		kg	805	835	905
電気特性（注1）（注4）	電源	V	三相200/単相200		
	始動電流	A	20		
	消費電力 冷房	kW	0.914	1.19	1.74
	消費電力 暖房	kW	0.628	0.744	1.68
	運転電流 三相（単相） 冷房	A	3.2（5.6）	4.0（7.0）	5.5（9.5）
	運転電流 三相（単相） 暖房	A	2.4（4.2）	2.6（4.6）	5.3（9.2）
	力率 冷房	%	82	86	92
	力率 暖房	%	76	79	92
燃料消費量（注1）（注5） 都市ガス13A,LPガス［12A］	冷房	kW	47.8［49.3］	68.1［70.2］	78.8［81.2］
	暖房	kW	44.5［45.9］	63.5［65.5］	79.4［81.8］
ガスエンジン	定格出力	kW	12.4	15.7	18.8
	始動方式		AC/DC変換方式DCスタータ		
	潤滑油 種類		アイシンガスエンジンオイル FL-10000G		
	潤滑油 封入量	L	32		37
冷却水	種類		アイシンクーラントS		
	濃度	%	65		
	凍結温度	℃	−35		
	封入量	L	24	30	
	冷却水ポンプ電動機出力	kW	0.13		0.20
可変容量圧縮機	指定冷凍機油		NL10		
	冷凍機油封入量	L	4		
	クランクケースヒーター	W	24×2		24×3
冷媒	種類		R410A		
	封入量	kg	11.5		
空気吸込口			正面・後面・側面		
空気吹出口			上面		
定格騒音 音響パワーレベル（注6）	標準モード	dB	79	83	86
	サイレントモード	dB	77	81	84
送風機	形式×台数		プロペラファン×2		
	定格風量	m³/min	323	379	428
	電動機出力	W	321×1、 431×1	499×1、 572×1	650×1、 734×1
配管関係	冷媒ガス管	mm	φ28.6	φ31.8（注7）	
	冷媒高低圧ガス管	mm	φ22.2（注7）	φ25.4	φ28.6（注7）
	冷媒液管	mm	φ15.9	φ19.1（注7）	
	冷媒配管位置		後面右下		
	燃料ガス管		R3/4		
	排気口	mm	φ100		
	排気口位置		上面		
	排気ドレンホース	mm	φ40（外径）		
許容配管長　相当長/実長		m	190/165		
室内外ユニット間許容高低差	室外ユニットが下	m	40		
	室外ユニットが上	m	50		
室内ユニット間最大許容高低差（注8）		m	15		
外装塗装色（マンセルNo.）			DIC546 1/2（9.9Y8.4/1.2）近似		
法定冷凍トン		RT	9.9	9.9	12.7

（注1）冷房・暖房能力、電気特性、燃料消費量はJRA 4069条件にて当社測定基準により運転した値です。
　　冷房能力：室内側吸込空気温度27℃DB、19℃WB、室外側吸込空気温度35℃DB　暖房能力：室内側吸込空気温度20℃DB、室外側吸込空気温度7℃DB、6℃WB
（注2）低温暖房能力、極低温暖房能力はJIS B 8627条件にて当社測定基準により運転した値です。
　　低温暖房能力：室内側吸込空気温度20℃DB、室外側吸込空気温度2℃DB、1℃WB　極低温暖房能力：室内側吸込空気温度20℃DB、室外側吸込空気温度−7℃DB、−8℃WB
（注3）寒冷地仕様の値です。塩害寒冷地仕様も同質量となります。
（注4）電気特性は50Hz・60Hz共通の値です。
（注5）燃料消費量（kW）は総発熱量（kcal）基準です。燃料消費量のm^3N/h単位への換算方法は下記をご参照ください。ガスの発熱量は下記と異なる場合もありますので、ご確認ください。
（注6）定格騒音 音響パワーレベルはJIS B 8627条件に準拠した値です。運転音 音圧レベルの値はP.267をご参照ください。
（注7）室外ユニット付属のリデューサーにて調整後の配管径です。
（注8）条件により異なります。詳しくはP.59をご参照ください。
※本GHPリニューアル対応機には、外付けフィルタドライヤーおよびストレーナーの取り付けが必要となります。

燃料消費量のm^3N/h単位への換算方法

$$m^3N/h = \frac{kW \times 860}{ガス発熱量}$$

ガス発熱量（kcal/m^3）：10,750または11,000（都市ガス13A）、10,000（都市ガス12A）、24,000（LPガス（い号プロパン））

ビル用マルチタイプ外形図

224～355形

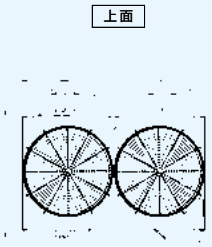

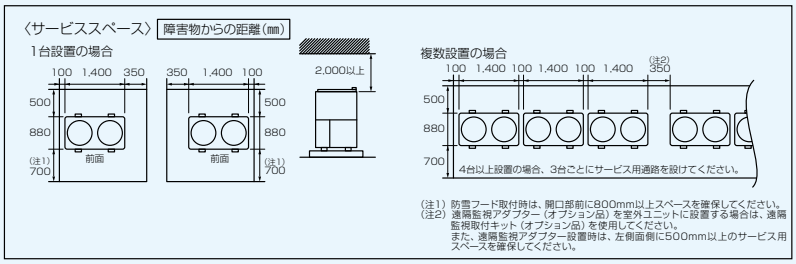

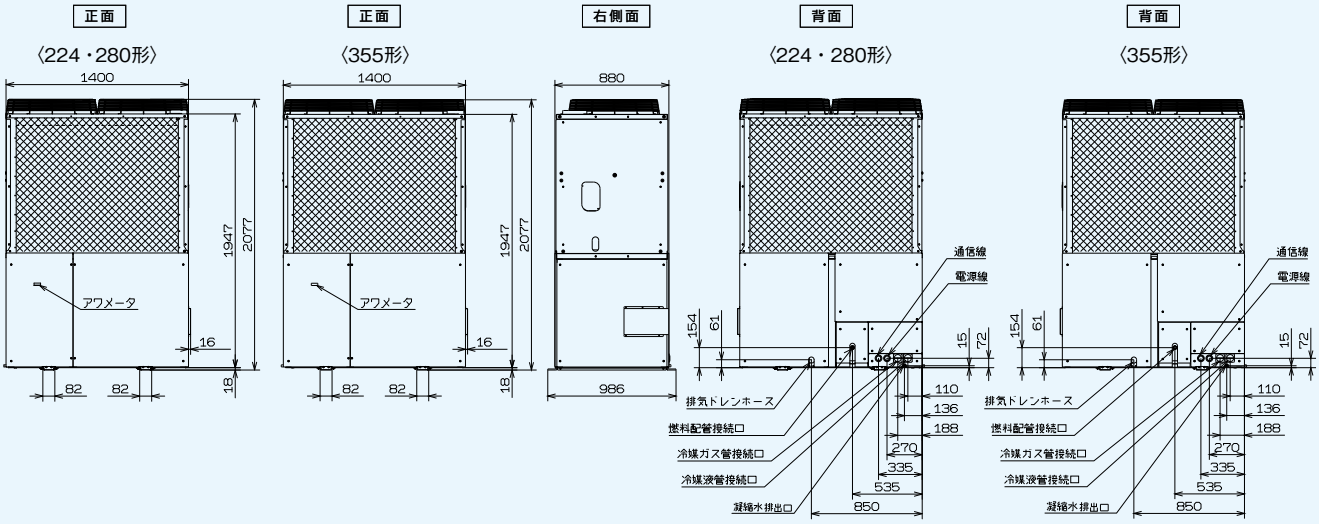

※224・280形と355形では外形寸法は一緒ですが、熱交換器の大きさが異なります。

ビル用マルチタイプシステム例

全機種対応(注1)
■最遠配管長
（相当長／実長）
190／165m以下
■配管総延長
520m以下

第一分岐以降の最遠配管長が
60m以下になりました
※第一分岐以降配管長差は40m以下です。

配管長 許容	第一分岐以降　配管長差	ℓ-a（注2）	40m以下
	最遠配管長相当長/実長（L）	A+B+C+D+E+f	190/165m以下
	第一分岐以降の最遠配管長（ℓ）	B+C+D+E+f	60m以下
高低差 許容	室外ユニット—室内ユニット間高低差（H）	室外ユニットが上設置の場合	50m以下
		室外ユニットが下設置の場合	40m以下
	室内ユニット—室内ユニット間高低差（h）		15m以下

（注2）a：第一分岐後、最短配管長の場合

（注1）
室内ユニット接続容量が130%を超える場合、最遠配管長が100m以下（実長）、配管総延長が350m以下になりますので、ご注意ください。

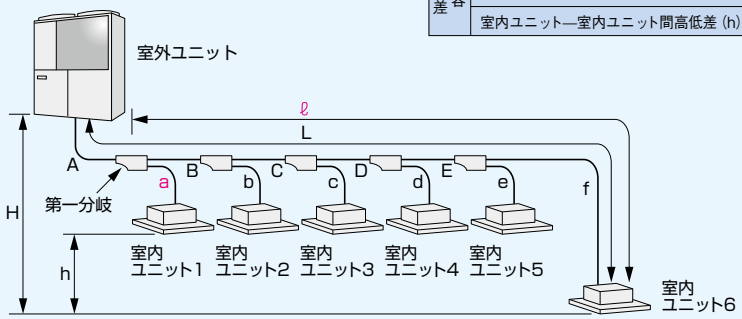

最大32台までの室内ユニットの個別運転が可能
室内ユニット接続容量50～200%(注3)

(注3)室内ユニット運転容量が130%を超え、かつ、外気温度が43℃以上、室内温度が35℃以上の場合、機器の保護制御が働くことがあります。
※寒冷地仕様の場合の室内ユニット接続容量は最大130%となります。
また、室内ユニット接続台数も下記の通りとなります。（下表参照）

■寒冷地仕様の場合

室外ユニット	224形	280形	355形
室内ユニット接続台数	1～13台	1～16台	1～20台

室内ユニット接続可能範囲

室外ユニット	224形	280形	355形
室内ユニット接続容量範囲	50～200%（注4）（注5）（同時運転200%まで）		
室内ユニット接続容量合計	11.2～44.8 kW以内	14.0～56.0 kW以内	17.8～71.0 kW以内
接続可能室内ユニット（床置ダクト形以外 床置ダクト280形以下）	22～224形	22～280形	
接続可能室内ユニット（床置ダクト355形以上）（注6）	—	–	355形
室内ユニット接続台数	1～20台	1～25台	1～32台
室内ユニット組み合わせ	異種異容量も可		

(注4)100%を超える同時運転の場合、各室内ユニットの能力が多少減少します。200%同時運転の場合は、各室内ユニットの能力がほぼ半分となります。
(注5)外気処理エアコンをご使用の場合は、室内ユニット接続容量が室外ユニット容量の100%以下となるよう接続してください。また、外気処理エアコンと他の室内ユニットを混在する場合は室内ユニット接続容量が室外ユニット容量の100%以下かつ外気処理エアコンの接続容量が室外ユニット容量の30%以下となるよう接続してください。
(注6)355形以上の床置ダクト形と室外ユニットの組み合わせは、355形の室内ユニット1台と355形室外ユニット1台の組み合わせに限り接続が可能です。

ビル用マルチ/まとマルチタイプ外形図［単独設置］

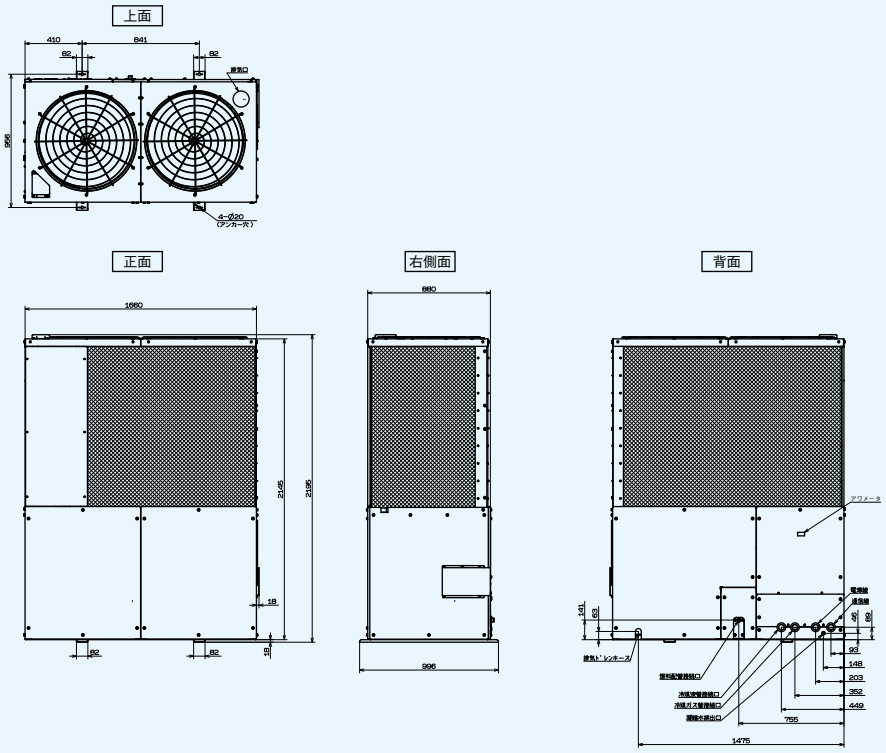

※室外ユニットは定期点検のために下記のサービススペースが必要となります。
実際の設置にあたっては、ショートサーキットを考慮のうえ、設置スペースを決定してください。

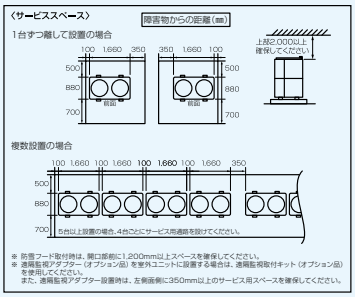

ビル用マルチ/まとマルチタイプシステム例［単独設置］

全機種対応

最遠配管長

相当長：**200m以下**
実　長：**170m以下**

配管総延長

520m以下

第一分岐以降の最遠配管長が
90m以下になりました
※第一分岐以降配管長差は70m以下です。

配管長 許容	第一分岐以降　配管長差	ℓ-a（注1）	70m以下
	最遠配管長相当長/実長（L）	A+B+C+D+E+f	200/170m以下
	第一分岐以降の最遠配管長（ℓ）	B+C+D+E+f	90m以下
高低差 許容	室外ユニット—室内ユニット間高低差（H）	室外ユニットが上設置の場合	50m以下
		室外ユニットが下設置の場合	40m以下
	室内ユニット—室内ユニット間高低差（h）	$35-\frac{(\ell-a)}{2}$ m以下ただし0以上15m以下	

（注1）a：第一分岐後、最短配管長の場合

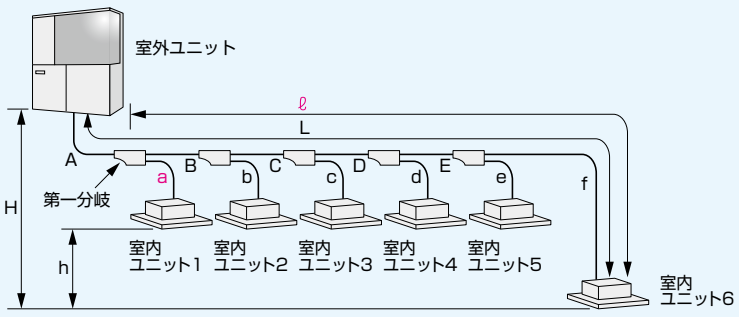

最大**50**台までの
室内ユニットの個別運転が可能
室内ユニット接続容量**50～130**%

（注2）100%を超える同時運転の場合、各室内ユニットの能力が多少減少します。
（注3）外気処理エアコンをご使用の場合は、室内ユニット接続容量が室外ユニット容量の100%以下となるよう接続してください。また、外気処理エアコンと他の室内ユニットを混在する場合は室内ユニット接続容量が室外ユニット容量の100%以下かつ外気処理エアコンの接続容量が室外ユニット容量の30%以下となるよう接続してください。
（注4）1120形以上の床置ダクト形と室外ユニットの組み合わせについては、P.120「接続可能な組み合わせ一覧」をご参照ください。

室内ユニット接続可能範囲

室外ユニット	450形	560形	710形	850形
室内ユニット接続容量範囲	50~130%（注2）（注3）（同時運転130%まで）			
室内ユニット接続容量合計	22.5~58.5 kW以内	28.0~72.8 kW以内	35.5~92.3 kW以内	42.5~110.5 kW以内
接続可能室内ユニット（床置ダクト形以外 床置ダクト280形以下）	22~280形			
接続可能室内ユニット（床置ダクト355形以上）（注4）	450形	560形	355形×2台 775形	450形×2台 775形
室内ユニット接続台数	1~26台	1~33台	1~41台	1~50台
室内ユニット組み合わせ	異種異容量も可			

ビル用マルチ/まとマルチタイプ外形図［連結設置］

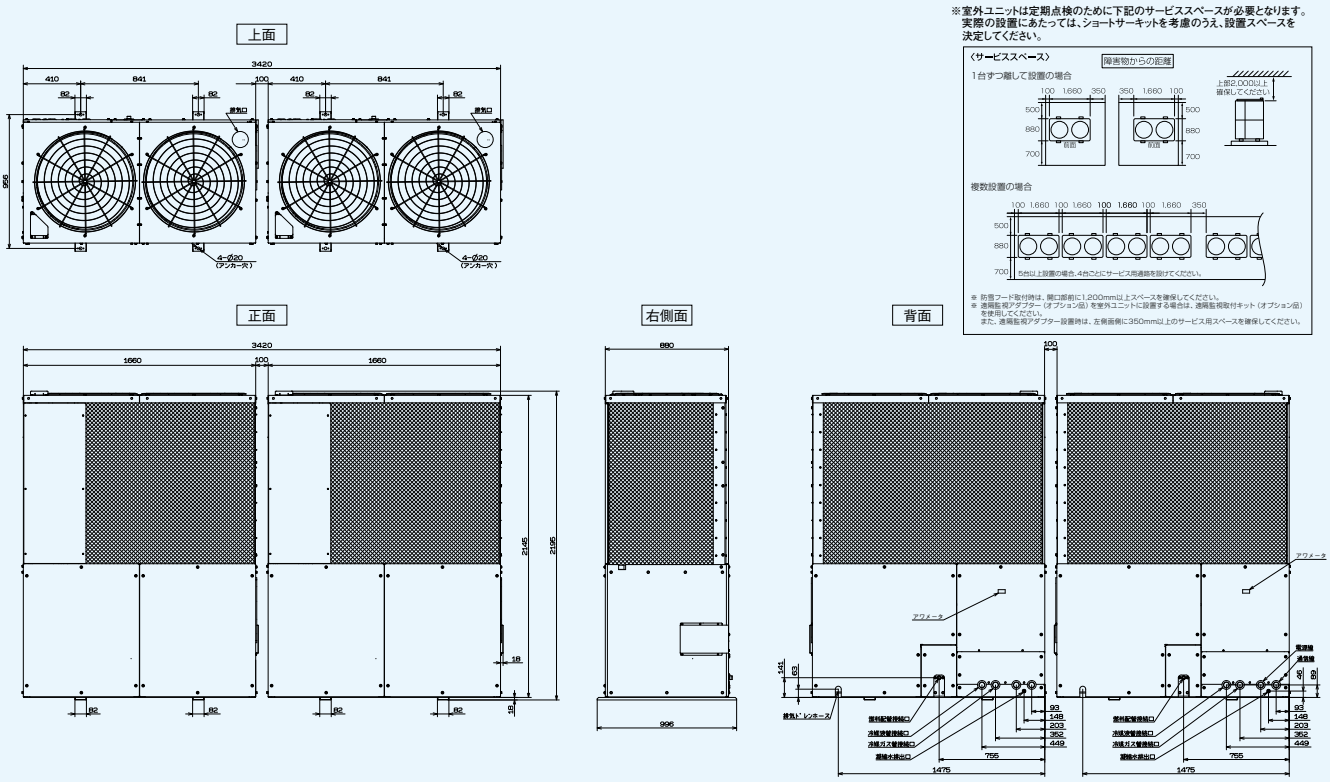

ビル用マルチ/まとマルチタイプシステム例［連結設置］

全機種対応

最遠配管長

相当長：**200m以下**

実　長：**170m以下**

配管総延長

520m以下

第一分岐以降の最遠配管長が
90m以下になりました
※第一分岐以降配管長差は70m以下です。

許容配管長	第一分岐以降　配管長差	ℓ-a（注1）　70m以下
	最遠配管長相当長/実長（L）	X+A+B+C+D+E+f　200/170m以下
	連結キットまでの配管長（X,Y）	10m以下
	第一分岐以降の最遠配管長（ℓ）	B+C+D+E+f　90m以下
許容高低差	室外ユニット—室内ユニット間高低差（H1）	室外ユニットが上設置の場合　50m以下
		室外ユニットが下設置の場合　40m以下
	室外ユニット—室外ユニット間高低差（H2）	4m以下
	室内ユニット—室内ユニット間高低差（h）	35-$\frac{(\ell-a)}{2}$ m以下ただし0以上15m以下

（注1）a：第一分岐後、最短配管長の場合

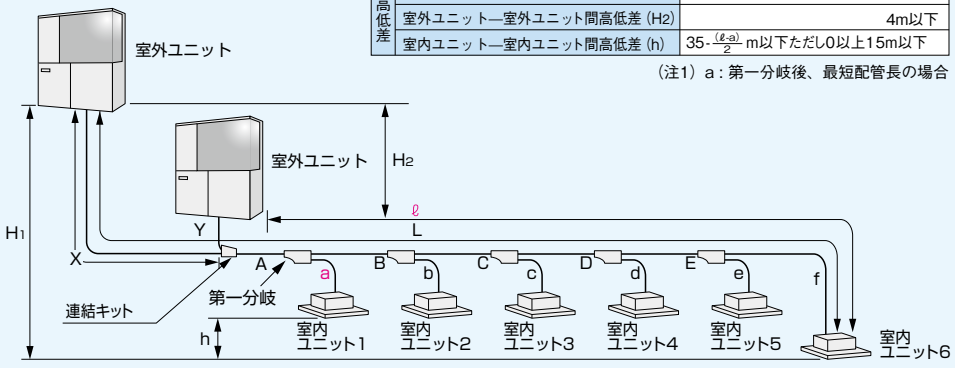

最大63台までの
室内ユニットの個別運転が可能
室内ユニット接続容量50～130%

（注2）100%を超える同時運転の場合、各室内ユニットの能力が多少減少します。（注3）外気処理エアコンをご使用の場合は、室内ユニット接続容量が室外ユニット容量の100%以下となるよう接続してください。また、外気処理エアコンと他の室内ユニットを混在する場合は室内ユニット接続容量が室外ユニット容量の100%以下かつ外気処理エアコンの接続容量が室外ユニット容量の30%以下となるよう接続してください。（注4）まとマルチと床置ダクト形の組み合わせは、表中の組み合わせ以外にもあります。詳細はP.120「接続可能な組み合わせ一覧」をご参照ください。

室内ユニット接続可能範囲

室外ユニット	450形×2台	450形+560形	560形×2台	560形+710形	710形×2台	710形+850形	850形×2台
室内ユニット接続容量範囲	50~130%（注2）（注3）（同時運転130%まで）						
室内ユニット接続容量合計	45.0~117.0 kW以内	50.5~131.3 kW以内	56.0~145.6 kW以内	63.5~165.1 kW以内	71.0~184.6 kW以内	78.0~202.8 kW以内	85.0~221.0 kW以内
接続可能室内ユニット（床置ダクト形以外 床置ダクト280形以下）	22~280形						
接続可能室内ユニット（床置ダクト355形以上）（注4）	450形×2台	—	560形×2台 1120形	—	355形×4台 1400形	—	450形×4台 560形×3台 1600形
室内ユニット接続台数	1~53台	1~59台	1~63台				
室内ユニット組み合わせ	異種異容量も可						

GHPハイパワープラス（自立ボックス）外形図

560形

※室外ユニットは定期点検のために下記のサービススペースが必要となります。実際の設置にあたっては、ショートサーキットを考慮の上、設置スペースを決定してください。
※自立ボックスの据付位置は左右どちらでも可能です。
※右側に自立ボックスを据え付ける場合、オプション品の配線で届く範囲での施工としてください。
※自立ボックスの設置可能範囲は、付属のバッテリーケーブル（約2.5m）が届く範囲です。
ただし必ずサービススペースを確保してください。

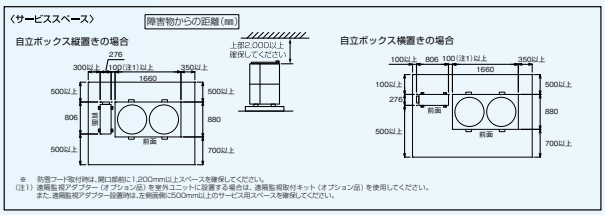

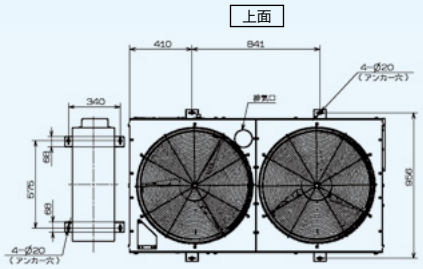

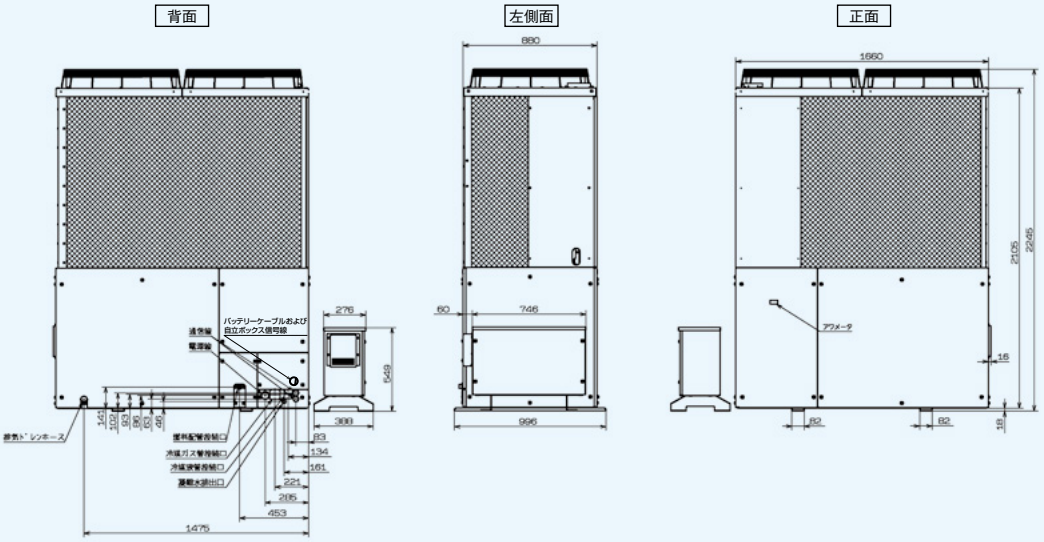

GHPハイパワープラスシステム例

最遠配管長
相当長：**190m以下**
実　長：**165m以下**

配管総延長
520m以下

第一分岐以降の最遠配管長が
90m以下になりました
※第一分岐以降配管長差は70m以下です。

配管長 許容	第一分岐以降　配管長差	ℓ-a（注1）	70m以下
	最遠配管長相当長/実長（L）	A+B+C+D+E+f	190/165m以下
	第一分岐以降の最遠配管長（ℓ）	B+C+D+E+f	90m以下
高低差 許容	室外ユニット―室内ユニット間高低差（H）	室外ユニットが上設置の場合	50m以下
		室外ユニットが下設置の場合	40m以下
	室内ユニット―室内ユニット間高低差（h）	$35-\frac{(\ell-a)}{2}$ m以下ただし0以上15m以下	

（注1）a：第一分岐後、最短配管長の場合

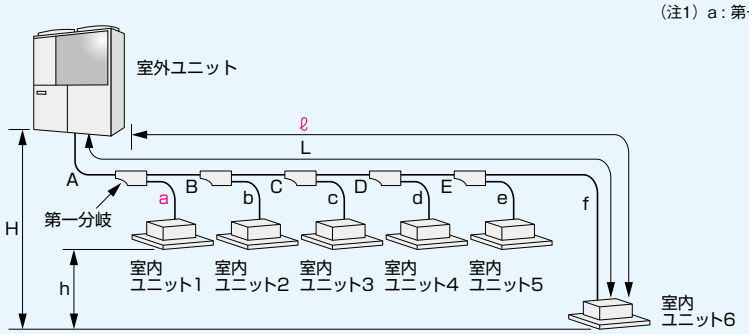

最大11台までの(注2)
室内ユニットの個別運転が可能

室内ユニット接続容量 96.4～130%

(注2) 自立モードで空調する場合
(注3) 100%を超える同時運転の場合、各室内ユニットの能力が多少減少します。
(注4) 外気処理エアコンをご使用の場合は、室内ユニット接続容量が室外ユニット容量の100%以下となるよう接続してください。また、外気処理エアコンと他の室内ユニットを混在する場合は室内ユニット接続容量が室外ユニット容量の100%以下かつ外気処理エアコンの接続容量が室外ユニット容量の30%以下となるよう接続してください。
(注5) 自立ユニットを使用する場合、発電のみモードはありません。
(注6) 自立ユニットを使用する場合、表記は接続する室外ユニット1台あたりの条件となります。

※ 自立運転時に運転させる室内ユニットには必ずリモコンを取り付けてください。
※ 停電時の自立運転は発電を優先した特殊な運転となりますので、空調能力は通常運転時より若干低下します。(運転条件によっては、冷えにくい、暖まりにくい場合があります。)
※ 電力を消費する室内ユニットオプション品の取り付けは当社営業所までご相談ください。

室内ユニット接続可能範囲

室外ユニット	560形		
使用条件	自立運転(空調+発電)	自立運転(発電のみ)(注5)	
	室外・内ユニット同一電源(自立切替盤,自立ユニットを経由)	室外・内ユニット同一電源(自立切替盤を経由)	室外・内ユニット別電源(自立切替盤を経由しない)
室内ユニット接続容量範囲(注6)	96.4～130%(注3)(同時運転130%まで)		50～130%(注3)(注4)(同時運転130%まで)
室内ユニット接続容量合計(注6)	54.0～72.8kW		28.0～72.8kW
接続可能室内ユニット(注6)	※P.57参照	Gシリーズビル用マルチ/まとマルチ560形[単独設置]の場合と同様(注4)	
室内ユニット接続台数(注6)	11台まで	33台まで	
室内ユニット組み合わせ	異種異容量も可		

GHPハイパワープラス（自立ユニット）外形図［1台設置の場合］

560形

※室外ユニットは定期点検のために下記のサービススペースが必要となります。実際の設置にあたっては、
ショートサーキットを考慮の上、設置スペースを決定してください。
※自立ユニットの据え付け位置は、室外ユニット本体正面から向かって左側、縦置きのみ可能です。
※自立ユニット（バッテリー・切替盤一体型）の設置可能範囲は、付属のバッテリーケーブル（室外ユニットに付属の施工説明書内1-2.付属品を参照）が届く範囲です。ただし必ずサービススペースを確保してください。

〈サービススペース〉 障害物からの距離（mm）

自立ユニット
縦置きの場合

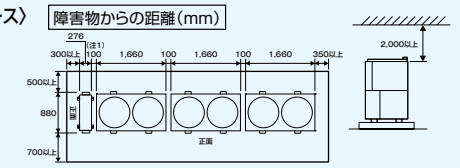

※　防雪フード取付時は、開口部前に1,200mm以上スペースを確保してください。
(注1) 遠隔監視アダプター（オプション品）を室外ユニットに設置する場合は、遠隔監視取付キット（オプション品）を使用してください。
また、遠隔監視アダプター設置時は、左側面側に500mm以上のサービス用スペースを確保してください。

上面

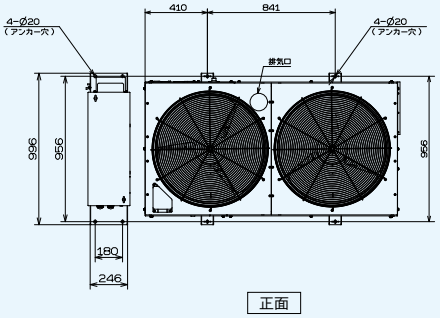

背面

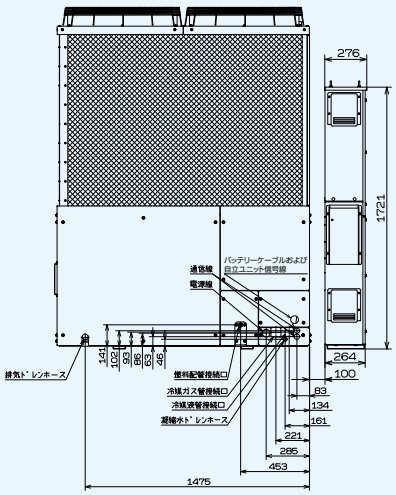

左側面

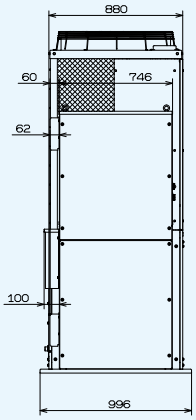

正面

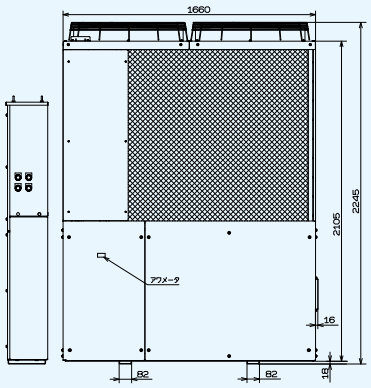

GHPハイパワープラス（自立ユニット）外形図［3台設置の場合］

560形

※室外ユニットは定期点検のために下記のサービススペースが必要となります。実際の設置にあたっては、
ショートサーキットを考慮の上、設置スペースを決定してください。
※自立ユニットの据え付け位置は、室外ユニット本体正面から向かって左側、縦置きのみ可能です。
※自立ユニット（バッテリー・切替盤一体型）の設置可能範囲は、付属のバッテリーケーブル（室外ユニットに付属の施工説明書内1-2.付属品を参照）が届く範囲です。ただし必ずサービススペースを確保してください。

〈サービススペース〉 障害物からの距離（mm）

自立ユニット
縦置きの場合

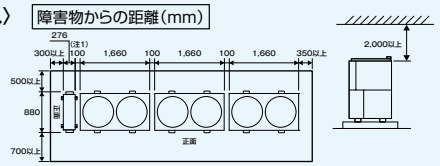

※　防雪フード取付時は、開口部前に1,200mm以上スペースを確保してください。
(注1) 遠隔監視アダプター（オプション品）を室外ユニットに設置する場合は、遠隔監視取付キット（オプション品）を使用してください。
また、遠隔監視アダプター設置時は、左側面側に500mm以上のサービス用スペースを確保してください。

上面

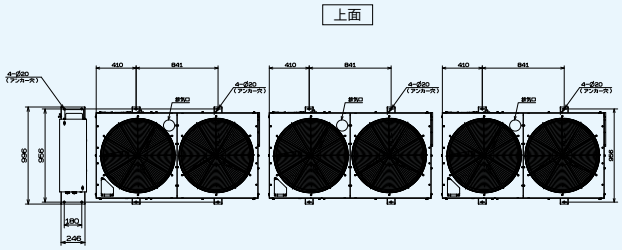

背面

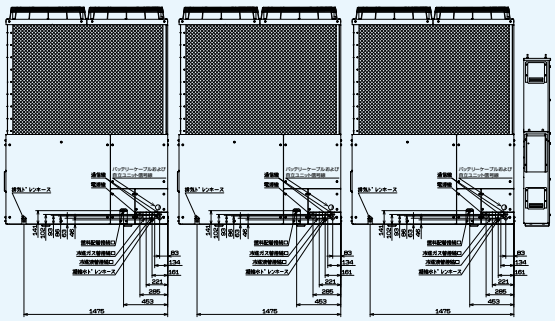

左側面

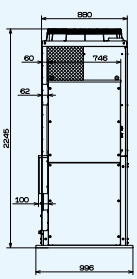

正面

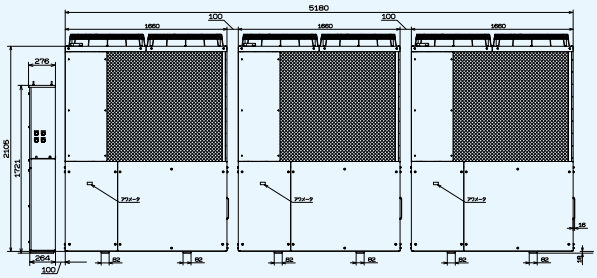

GHPハイパワープラスに接続可能な室内ユニットは8タイプ（22～160形）

天井埋込カセット形 ラウンドフロータイプ



詳細はP.62へ

AXFP-NA

天井埋込カセット形 S-ラウンドフロータイプ



詳細はP.74へ

AXFP-EA

天井埋込カセット形 エコ・ダブルフロータイプ



※写真のパネルはエコパネルとなります。

詳細はP.83へ

AXCP-EA

天井埋込カセット形 シングルフロー（コーナー）タイプ

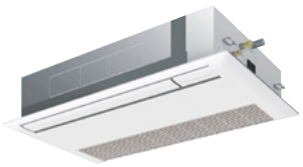

詳細はP.89へ

AXKP-EB

天井ビルトイン形（吸込ハーフパネル）



詳細はP.93へ

NEW

AXSP-EB

天井埋込ダクト形



詳細はP.100へ

AXMP-EB

天井吊形



詳細はP.112へ

AXHP-NA

壁掛形



※画像は28～56形

NEW

詳細はP.116へ

AXAP-EB/MA

■接続可能室内ユニット容量

タイプ			容量									
			22形	28形	36形	45形	56形	71形	80形	90形	112形	140形	160形
天井埋込カセット形	ラウンドフロータイプ	AXFP-NA	—	●	●	●	●	●	●	●	●	●	●
	S-ラウンドフロータイプ	AXFP-EA	—	●	●	●	●	●	●	●	●	●	●
	エコ・ダブルフロータイプ	AXCP-EA	●	●	●	●	●	●	●	●	●	●	●
	シングルフロー（コーナー）タイプ	AXKP-EB	●	●	●	●	●	●	—	—	—	—	—
天井ビルトイン形		AXSP-EB	●	●	●	●	●	●	—	●	●	●	—
天井埋込ダクト形		AXMP-EB	—	—	—	●	●	●	—	●	●	●	●
天井吊形		AXHP-NA	—	—	●	●	●	●	●	●	●	●	●
壁掛形		AXAP-EB/MA	—	●	●	●	●	●	—	—	—	—	—

※●は25年4月より接続可能となった室内ユニットです。
※室外ユニットと室内ユニットを同一電源とし、自立モードで空調しない場合は、Gシリーズビル用マルチ/まとマルチ560形〔単独設置〕の場合と同じ機種、台数の室内ユニットが接続可能ですが、接続可能容量は96.4～130%となります。
※室外ユニットと室内ユニットを別電源とし、自立モードで空調しない場合は、Gシリーズビル用マルチ/まとマルチ560形〔単独設置〕の場合と同じ機種、台数、接続可能容量の室内ユニットが接続可能です。
※新旧室内ユニットが同一系統に混在する場合は、当社営業所までお問い合わせください。
※上記以外の機種・容量の組み合わせについては、当社営業所までお問い合わせください。

■ハイパワープラスの操作方法などについて動画でご紹介しています。

●事前確認編

事前に確認いただきたいことを
ご説明しています。

https://www.aisin.com/jp/product/energy/ghp/special/garally/index.html#hpp1

●自立運転のしかた（自立切替盤編）

自立切替盤の操作方法について
ご説明しています。

https://www.aisin.com/jp/product/energy/ghp/special/garally/index.html#hpp2

●自立運転のしかた（自立ユニット編）

自立ユニットの操作方法について
ご説明しています。

https://www.aisin.com/jp/product/energy/ghp/special/garally/index.html#hpp3

室内ユニット接続可否判定

接続可否判定フローチャートにより室内ユニットの接続可否判定をしてください。

●接続可否判定フローチャート

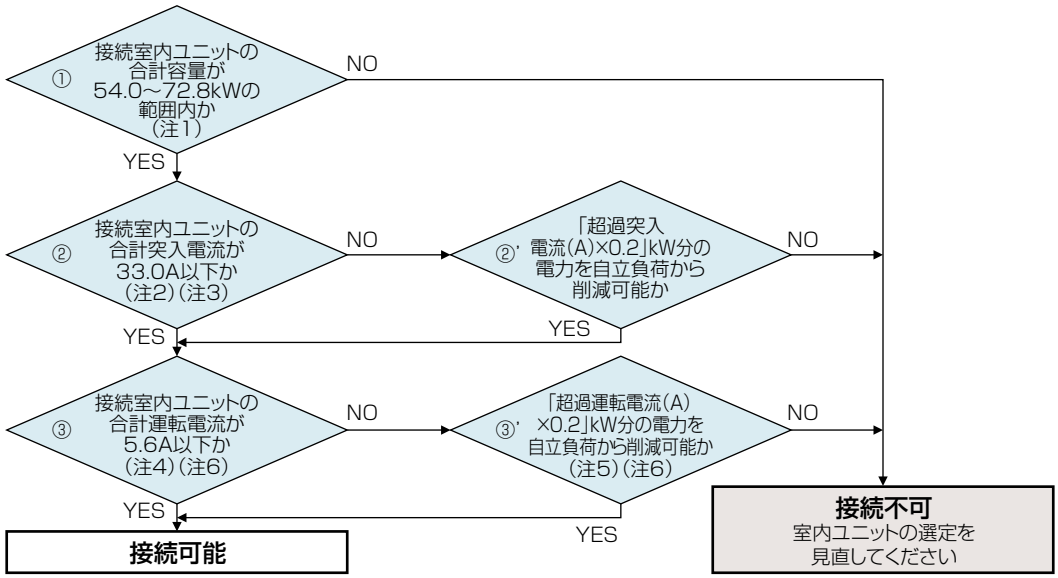

（注1）天井吊形（MA型以降）で160形×2台（合計容量32.0kW）、×3台（合計容量48.0kW）については接続可となります。
（注2）＜表1＞より算出してください。
（注3）接続室内ユニットの合計突入電流が43.0Aを超えた場合は接続不可です。
（注4）＜表2＞より算出してください。
（注5）超過運転電流(A)×0.2≦超過突入電流(A)×0.2の場合は、追加で自立負荷から電力を削除する必要はありません。
（注6）自立切替盤の場合、合計運転電流5.0Aを超えるときは室内ユニット電源ブレーカーを10Aまたは15Aに変更してください。
自立ユニットの場合、合計運転電流10.0Aを超えるときは室内ユニット電源ブレーカーを 15Aに変更してください。
（富士電機(株)製：EW32AAG-2P　10Aまたは15A　30mA(現地調達)）

＜表1＞室内ユニット突入電流表

タイプ			突入電流（A）										
			22形	28形	36形	45形	56形	71形	80形	90形	112形	140形	160形
天井埋込カセット形	ラウンドフロータイプ	AXFP-NA	–	4.2	4.2	4.2	4.2	4.2	4.2	4.2	4.2	4.2	4.2
	S-ラウンドフロータイプ	AXFP-EA	–	4.2	4.2	4.2	4.2	4.2	4.2	4.2	4.2	4.2	4.2
	エコ・ダブルフロータイプ	AXCP-EA	4.2	4.2	4.2	4.2	4.2	4.2	4.2	8.1	8.1	8.1	8.1
	シングルフロー(コーナー)タイプ	AXKP-EB	4.2	4.2	4.2	4.2	4.2	4.2	–	–	–	–	–
天井ビルトイン形		AXSP-EB	10.6	10.6	10.6	10.6	10.6	10.6	–	10.6	10.6	10.6	–
天井埋込ダクト形		AXMP-EB	–	–	–	8.1	8.1	8.1	–	8.1	8.1	8.1	8.1
天井吊形		AXHP-NA	–	–	4.05	4.05	4.05	4.05	4.05	4.05	4.05	8.1	8.1
壁掛形		AXAP-EB/MA	–	4.05	4.05	4.05	4.05	7.55	–	–	–	–	–

※接続室内ユニットの判定用の評価値を表します。室内ユニットの突入電流を保証する値ではありません。

＜表2＞室内ユニット運転電流表

(50/60Hz)

タイプ			運転電流（A）										
			22形	28形	36形	45形	56形	71形	80形	90形	112形	140形	160形
天井埋込カセット形	ラウンドフロータイプ	AXFP-NA	–	0.2/0.2	0.2/0.2	0.3/0.3	0.3/0.3	0.5/0.5	0.7/0.7	0.7/0.7	1.1/1.1	1.2/1.2	1.3/1.3
	S-ラウンドフロータイプ	AXFP-EA	–	0.2/0.2	0.2/0.2	0.3/0.3	0.3/0.3	0.4/0.4	0.5/0.5	0.8/0.8	1.3/1.3	1.3/1.3	1.3/1.3
	エコ・ダブルフロータイプ	AXCP-EA	0.2/0.2	0.3/0.3	0.3/0.3	0.3/0.3	0.4/0.4	0.4/0.4	0.5/0.5	0.6/0.6	0.6/0.6	0.9/0.9	1.2/1.2
	シングルフロー(コーナー)タイプ	AXKP-EB	0.2/0.2	0.3/0.3	0.3/0.3	0.4/0.4	0.6/0.6	0.6/0.6	–	–	–	–	–
天井ビルトイン形		AXSP-EB	0.3/0.3	0.3/0.3	0.4/0.4	0.6/0.6	0.7/0.7	0.7/0.7	–	0.8/0.8	1.0/1.0	1.3/1.3	–
天井埋込ダクト形(機外静圧最大時)		AXMP-EB	–	–	–	1.2/1.2	1.2/1.2	1.5/1.5	–	2.2/2.2	2.4/2.4	2.9/2.9	2.9/2.9
天井吊形		AXHP-NA	–	–	0.6/0.6	0.6/0.6	0.6/0.6	0.6/0.6	0.6/0.6	1.2/1.2	1.3/1.3	1.0/1.0	1.6/1.6
壁掛形		AXAP-EB/MA	–	0.4/0.4	0.3/0.3	0.4/0.4	0.6/0.6	0.5/0.5	–	–	–	–	–

※冷房時または暖房時のより大きい値を記載しています。

計算例　（①～③は●**接続可否判定フローチャート**内の数を示す）

自立負荷：2kW　電源周波数：50Hz　選定室内ユニット：AXFP140NA×1台、AXCP71EA×2台、AXMP140EB×3台　の場合

① **接続室内ユニットの合計容量を算出**
14.0kW×1台 ＋ 7.1kW×2台 ＋ 14.0kW×3台 ＝ 70.2kW ⇒ 合計容量が96.4～130%以内であるため接続可能

② **接続室内ユニットの合計突入電流を算出**
＜表1＞より　4.2A×1台 ＋ 4.2A×2台 ＋ 8.1A×3台 ＝ 36.9A ⇒ 合計突入電流が33.0Aより3.9A超えるため自立負荷から超過分電力の削減が必要

②' **自立負荷から削除する電力を算出**
②より　3.9A(超過突入電流)×0.2(固定係数) ＝ 0.78kW ⇒ 自立負荷から0.78kW分の電力を削除できれば接続可能

③ **接続室内ユニットの合計運転電流を算出**
＜表2＞より　1.2A×1台 ＋ 0.4A×2台 ＋ 2.9A×3台 ＝ 10.7A ⇒ 合計運転電流が5.6Aより5.1A超えるため自立負荷から追加で電力の削除が必要か検討

③' **自立負荷から追加で削除する電力を算出**
②',③より　5.1A(超過運転電流)×0.2 ＝ 1.02kW ≧ 0.78kW(自立負荷からの削除電力) ⇒ 超過突入電流もしくは超過運転電流のどちらか大きい数値分の電力を削除できれば接続可能

結果：この室内ユニットの組み合わせは自立負荷から1.02kW分の電力を削除できれば接続可能

冷暖フリータイプ外形図

※室外ユニットは定期点検のために下記のサービススペースが必要となります。
実際の設置にあたっては、ショートサーキットを考慮のうえ、設置スペースを決定してください。

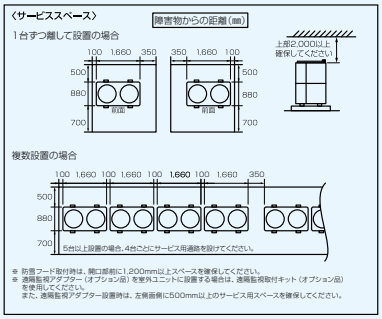

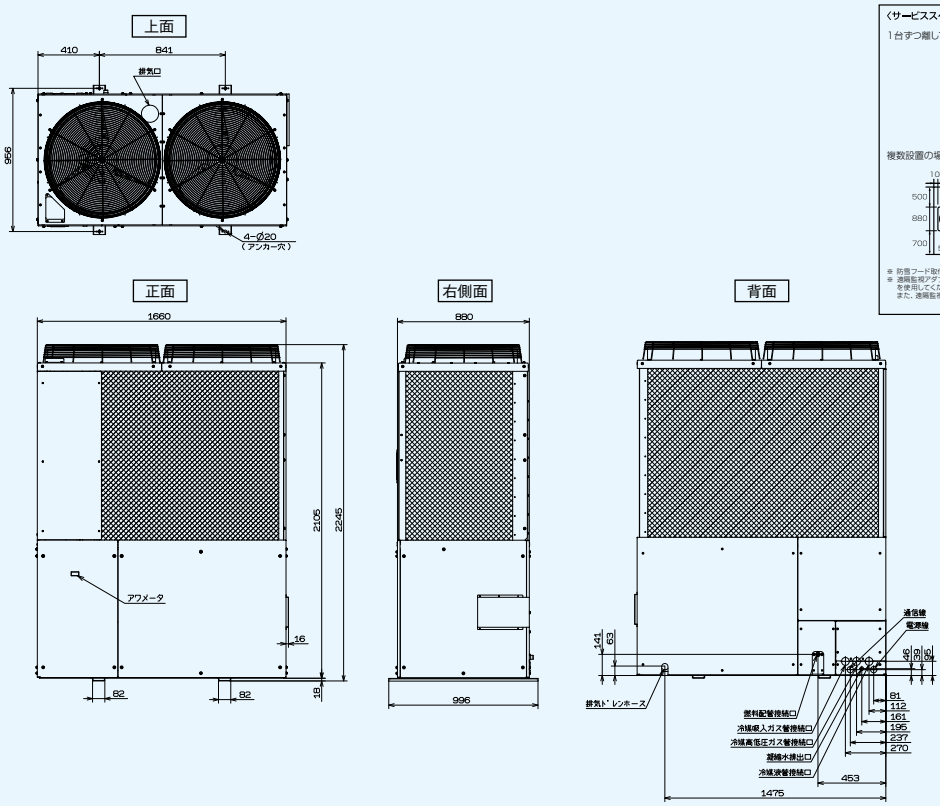

冷暖フリータイプシステム例

全機種対応

最遠配管長
相当長：**190m以下**
実　長：**165m以下**

配管総延長
520m以下

第一分岐以降の最遠配管長が
90m以下になりました
※第一分岐以降配管長差は70m以下です。

配管長 許容	第一分岐以降　配管長差（注1）	ℓ-(a+a')	70m以下
	最遠配管長相当長/実長（L）	A+B+C+D+E+f	190/165m以下
	第一分岐以降の最遠配管長（ℓ）	B+C+D+E+f	90m以下
高低差 許容	室外ユニット—室内ユニット間高低差（H）	室外ユニットが上設置の場合	50m以下
		室外ユニットが下設置の場合	40m以下
	室内ユニット—室内ユニット間高低差（h）（注1）	$35-\frac{(\ell-(a+a'))}{2}$m以下ただし0以上15m以下	

（注1）a+a'：第一分岐後、最短配管長の場合

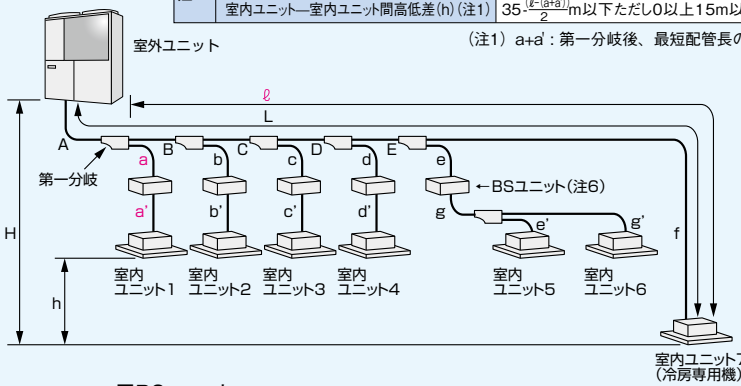

最大50台までの
室内ユニットの個別運転が可能
室内ユニット接続容量50～130%

室内ユニット接続可能範囲

■冷暖フリーGHP

室外ユニット	560形	710形	850形
室内ユニット接続容量範囲	50～130%（注2）（注3）（注4）（同時運転130%まで）		
室内ユニット接続容量合計（注4）	28.0～72.8 kW以内	35.5～92.3 kW以内	42.5～110.5 kW以内
接続可能室内ユニット	22～280形		
室内ユニット接続台数	1～33台	1～41台	1～50台
室内ユニット組み合わせ	異種異容量も可		

■BSユニット

個別タイプ	ABSGP112C	ABSGP180C	ABSGP280C
1分岐あたり室内ユニット接続合計容量	11.2kW以下	11.2kWを超え18.0kW以下	18.0kWを超え28.0kW以下
1分岐あたり室内ユニット接続台数	1～5台	1～8台	1～8台

集合タイプ（注5）	BS4P160D	BS6P160D	BS8P160D	BS10P160D	BS12P160D	BSV16P160D
1分岐あたり室内ユニット接続合計容量	16.0kW以下					
1分岐あたり室内ユニット接続台数	1～5台					
全分岐合計容量	44.8kW以下	67.2kW以下	85.0kW以下			

（注2）100%を超える同時運転の場合、各室内ユニットの能力が多少減少します。
（注3）外気処理エアコンをご使用の場合は、室内ユニット接続容量が室外ユニット容量の100%以下となるよう接続してください。また、外気処理エアコンと他の室内ユニットを混在する場合は室内ユニット接続容量が室外ユニット容量の100%以下かつ外気処理エアコンの接続容量が室外ユニット容量の30%以下となるよう接続してください。
（注4）BSユニットを使用せず室内ユニットを接続した場合は、冷房専用機としての使用となります。冷房専用機は接続室内ユニット合計容量の50%以下となるようにしてください。冷房専用の室内ユニットは、冷媒配管の吸入ガス管・液管と接続します。
（注5）BS(V)～P160Dは、冷暖切換を行える分岐系統を複数集合したタイプのBSユニットです。接続可能条件は1分岐あたりでの条件となります。
（注6）本図はBSユニット個別タイプを接続した場合の配管例です。BSユニット集合タイプを接続した場合の配管例は、室外ユニットに付属の施工説明書をご参照ください。

■ 冷暖フリー接続可能室内ユニットラインアップ

●：接続可　×：接続不可　－：該当機種なし

タイプ ＼ 容量		22形	28形	36形	45形	56形	71形	80形	90形	112形	140形	160形	224形	280形
天井埋込カセット形	ラウンドフロータイプ	－	●	●	●	●	●	●	●	●	●	●	－	－
	S-ラウンドフロータイプ	－	●	●	●	●	●	●	●	●	●	●	－	－
	エコ・ダブルフロータイプ	●	●	●	●	●	●	●	●	●	●	●	－	－
	シングルフロー（コーナー）タイプ	●	●	●	●	●	●	－	－	－	－	－	－	－
天井ビルトイン形		●	●	●	●	●	●	－	●	●	●	－	－	－
天井埋込ダクト形		－	－	－	●	●	●	－	●	●	●	●	●	●
天井埋込ダクト形　コンパクトタイプ（注1）		●	●	●	－	－	－	－	－	－	－	－	－	－
天井吊形		－	－	●	●	●	●	●	●	●	●	●	－	－
壁掛形		－	●	●	●	●	●	－	－	－	－	－	－	－
壁ビルトイン形（注1）		－	－	－	－	－	－	－	－	－	●	－	●	●
壁ビルトイン形　下吹出タイプ（注1）		－	－	－	－	－	－	－	－	－	●	－	●	●
床置ローボーイ形　露出タイプ		－	●	●	●	●	●	－	－	－	－	－	－	－
床置ローボーイ形　埋込タイプ（注1）		－	●	●	●	●	●	－	－	－	－	－	－	－
厨房用エアコン（注1）		－	－	－	－	－	－	●	－	－	●	－	－	－
病院用クリーンエアコン（注1）		－	－	－	●	●	●	－	－	－	－	－	－	－
工場用エアコン	天井吊形（注1）	－	－	－	－	－	－	－	－	－	×	－	×	×
	フレキシブルキューブ（注1）	－	×	－	－	－	－	－	－	－	－	－	－	－
外気処理エアコン	天井埋込ダクト形（注1）	－	－	－	－	－	－	－	－	－	●	－	●	●
	壁ビルトイン形（注1）	－	－	－	－	－	－	－	－	－	●	－	●	●
外気処理タイプ	天井埋込ダクト形（注1）	－	●	－	●	●	－	－	－	－	－	－	－	－

タイプ ＼ 容量		140形	224形	280形	355形	450形	560形	775形	1120形	1400形	1600形	2240形
床置ダクト形（注1）		●	●	●	×	×	×	×	×	×	×	×
工場用エアコン	床置ダクト形（注1）	－	－	×	－	×	×	－	－	－	－	－

（注1）受注生産品となります。
※新旧室内ユニットが同一系統に混在する場合は、当社営業所までお問い合わせください。



空調でこんなお悩みはありませんか？

ピーク時の消費電力を大幅に削減したい

Gシリーズなら、EHPと比べて消費電力量が約６%なので、ピーク時のデマンド低減や省エネに貢献できます。

※定格時冷暖平均、450～850形単独設置時にて同等のEHPとの比較
※GHPの値はJIS B 8627、EHPの値はJRA4002による条件に基づいています。

解決！

老朽化した空調機をリニューアルして、ガス代や電気代を削減したい！

旧型のGHPから高効率化したGHPへのリニューアルで、ガス消費量・消費電力量を低減できるので、エネルギーコストを削減できます。

解決！

空調機を更新したいが、業務をストップさせたくない

GHPはもちろんEHPの既設配管を配管洗浄レスでそのまま利用(注1)できるため、工期を短縮でき、業務への影響を最小限に抑えられます。

(注1) 設置状況、機種によって洗浄が必要な場合があります。

解決！

フロアに余裕をもたせて、新規システムの導入に備えたい

既設の複数の室外ユニットを1台にまとめて省スペース、軽量化。建物構造への負担を軽減できます。配管もまとまるため、工事にかかる費用を削減できます。

解決！

塩害仕様〔受注生産:納期2箇月〕

海岸からの潮風の影響を受けやすい場所に室外ユニットを設置される場合、腐食防止のため、「塩害仕様室外ユニット」をご使用ください。

●据付条件と設置可能地域

塩害仕様をご使用いただける地域は、室外ユニットの据付条件や、立地・地形、周辺の環境条件により異なりますが、原則的には下記に示した範囲となります。
この範囲外では防食効果が薄れる可能性がありますのでご注意ください。詳しくは当社営業担当者にご相談ください。

据付条件1　直接潮風が当たらない場所に室外ユニットを設置される場合

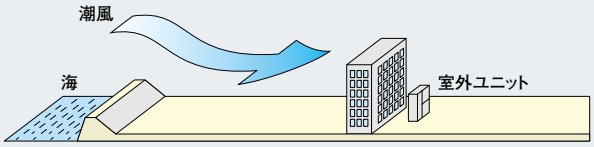

（海からの距離）	0m	300m	500m	1000m
内海(注1)に面する地域	C	B	A	A
外洋に面する地域	(注2)	D	C	B
沖縄・離島地域	(注2)	(注2)	D	C

（注1）瀬戸内海を示す。
（注2）重塩害エリアを示す。重塩害エリアに設置を希望される場合は、当社営業担当者にご相談ください。

据付条件2　やむを得ず、直接潮風が当たる場所に室外ユニットを設置される場合

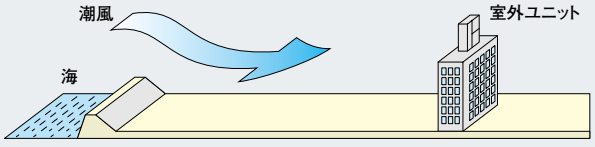

（海からの距離）	0m	300m	500m	1000m
内海(注1)に面する地域	(注2)	D	B	A
外洋に面する地域	(注2)	(注2)	D	C
沖縄・離島地域	同地域では、4方向から潮風を受ける過酷な状況となりますので、防風板などを設け「据付条件1」に該当するようにしてください。(注2)			

（注1）瀬戸内海を示す。
（注2）重塩害エリアを示す。重塩害エリアに設置を希望される場合は、当社営業担当者にご相談ください。

A　「標準仕様」で対応可能
B　「塩害仕様」で設置可能　※環境条件によっては「標準仕様」で対応できる場合もあります。
C　「塩害仕様」で設置可能
D　環境条件により「塩害仕様」で設置可能　※潮風の影響を強く受ける地域は当社営業担当者にご相談ください。

■塗装仕様

G/Fシリーズ

部位	Gシリーズ		Fシリーズ		
	450～850形	450～850形	450・560形	710・850形	450～850形
	標準仕様	塩害仕様	標準仕様		塩害仕様
外板パネル	高耐食亜鉛メッキ鋼板+ポリエステル粉体塗装	←	高耐食亜鉛メッキ鋼板+ポリエステル粉体塗装		←
天板	亜鉛メッキ鋼板+ポリエステル粉体塗装	←	PP樹脂		←
インナーパネル	高耐食亜鉛メッキ鋼板(溶接部:Zn+Al系塗装)	高耐食亜鉛メッキ鋼板+ポリエステル粉体塗装	高耐食亜鉛メッキ鋼板(溶接部:Zn+Al系塗装)		高耐食亜鉛メッキ鋼板+ポリエステル粉体塗装
底板	高耐食亜鉛メッキ鋼板+エポキシ系塗装	←	高耐食亜鉛メッキ鋼板+エポキシ系塗装		←
底板内部フレーム	高耐食亜鉛メッキ鋼板+エポキシ系塗装	←	高耐食亜鉛メッキ鋼板+エポキシ系塗装		←
ベース(足)	高耐食亜鉛メッキ鋼板+エポキシ系塗装	←	高耐食亜鉛メッキ鋼板+エポキシ系塗装		←
2階フレーム	高耐食亜鉛メッキ鋼板(一部ポリエステル粉体塗装あり)	高耐食亜鉛メッキ鋼板+ポリエステル粉体塗装	高耐食亜鉛メッキ鋼板(一部ポリエステル粉体塗装あり)		高耐食亜鉛メッキ鋼板+ポリエステル粉体塗装
1階フレーム	高耐食亜鉛メッキ鋼板	高耐食亜鉛メッキ鋼板+ポリエステル粉体塗装	高耐食亜鉛メッキ鋼板(一部ポリエステル粉体塗装あり)		高耐食亜鉛メッキ鋼板+ポリエステル粉体塗装(一部塗装なし)
制御ボックス	高耐食亜鉛メッキ鋼板(溶接部:Zn+Al系塗装)	←	高耐食亜鉛メッキ鋼板(溶接部:Zn+Al系塗装)		←
ファンブラケット	炭素鋼鋼管+ポリエステル粉体塗装	←	炭素鋼鋼管+ポリエステル粉体塗装		←
熱交換器	銅管・アルミフィン	銅管・アルミフィン+樹脂系塗装	銅管・アルミフィン		銅管・アルミフィン+樹脂系塗装
ファンガード	鋼線+ポリエチレンライニング処理	←	鋼線+ポリエチレンライニング処理		←
ファンモーター(左)(注1)	BMC樹脂	←	アルミダイカスト製	BMC樹脂	←
ファンモーター(右)(注1)	BMC樹脂	←	BMC樹脂		←
ファン	AS樹脂	←	AS樹脂		←
パネル部 ボルト(注2)	ステンレス+ジオメット処理	←	ステンレス+ジオメット処理		←

E5シリーズ

部位	標準仕様	塩害仕様
	224～355形	224～355形
外板パネル	高耐食亜鉛メッキ鋼板+ポリエステル粉体塗装	←
天板	亜鉛メッキ鋼板+ポリエステル粉体塗装	←
インナーパネル	高耐食亜鉛メッキ鋼板(溶接部:Zn+Al系塗装)	高耐食亜鉛メッキ鋼板+ポリエステル粉体塗装
底板	高耐食亜鉛メッキ鋼板(溶接部:Zn+Al系塗装)	高耐食亜鉛メッキ鋼板+ポリエステル粉体塗装
底板内部フレーム	高耐食亜鉛メッキ鋼板(溶接部:Zn+Al系塗装)	高耐食亜鉛メッキ鋼板+ポリエステル粉体塗装
ベース(足)	高耐食亜鉛メッキ鋼板(溶接部:Zn+Al系塗装)	←
2階フレーム	高耐食亜鉛メッキ鋼板(一部ポリエステル粉体塗装あり)	高耐食亜鉛メッキ鋼板+ポリエステル粉体塗装
1階フレーム	高耐食亜鉛メッキ鋼板(一部ポリエステル粉体塗装あり)	高耐食亜鉛メッキ鋼板+ポリエステル粉体塗装(一部塗装なし)
制御ボックス	高耐食亜鉛メッキ鋼板	←
ファンブラケット	高耐食亜鉛メッキ鋼板(溶接部:Zn+Al系塗装)	高耐食亜鉛メッキ鋼板+ポリエステル粉体塗装
熱交換器	銅管・アルミフィン	銅管・アルミフィン+樹脂系塗装
ファンガード	鋼線+ポリエチレンライニング処理	←
ファンモーター	BMC樹脂	←
ファン	AS樹脂	←
パネル部ボルト(注2)	ステンレス+ジオメット処理	←

（注1）室外ユニット本体を正面から見た場合のものです。
（注2）パネル部以外のボルト材質+表面処理については、当社営業所までお問い合わせください。
※当社の塩害仕様（耐塩害仕様）は日本冷凍空調工業会標準規格「JRA-9002」に基づいています。

■室外ユニット据え付け上のご注意

耐塩害処理を施しておりますが、腐食に対して万全ではありません。このため機器の設置やメンテナンスに関しては、下記の点に留意してください。

- ●上表の設置可能地域の範囲を厳守してください。
- ●雨で洗われるところに設置してください。
- ●建物などの風下に設置してください。
- ●潮風が直接当たる場所に設置する場合も、なるべく防風板などを設け、潮風の影響が軽減されるようにしてください。
- ●設置後は定期点検など、機器のメンテナンスを十分に行ってください。
- ●シーズンオフなど長期間使用しないときは、カバーを掛けるなどの処置をしてください。

天井埋込カセット形　ラウンドフロータイプ

AXFP-NA 28・36・45・56・71・80・90・112・140・160形



マイルドな360°全周吹き出しで、室内の隅々まで快適空間を演出
「アクティブ・サーキュレーション気流」搭載で、さらにムラなく快適に

オプション品：P68、69

●ラウンドフロータイプは、液晶ワイヤードリモコン（ABRC1G3）または液晶ワイヤレスリモコン（BRC7L1F（K）（C）（W））が必要になります。

清潔アルミフィン　抗菌・防カビフィルター

360°　全周吹き出しで、気流がムラなく広がります



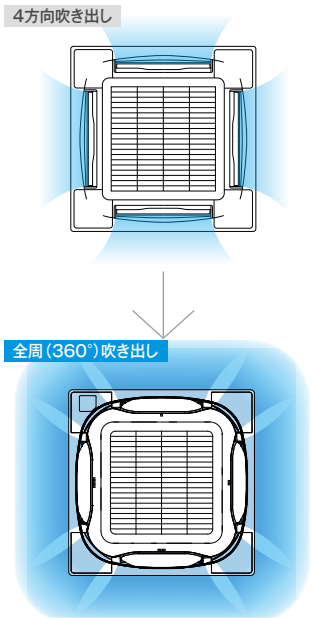

これまで一般的だった4方向吹き出しを8方向に増やすことで、360°吹き出しが可能に。ドラフト感を和らげながら部屋全体に気流を届けます。

部屋全体に気流をまわして、運転立ち上がり時の温度ムラを解消

●アクティブ・サーキュレーション気流

「2方水平吹き」時

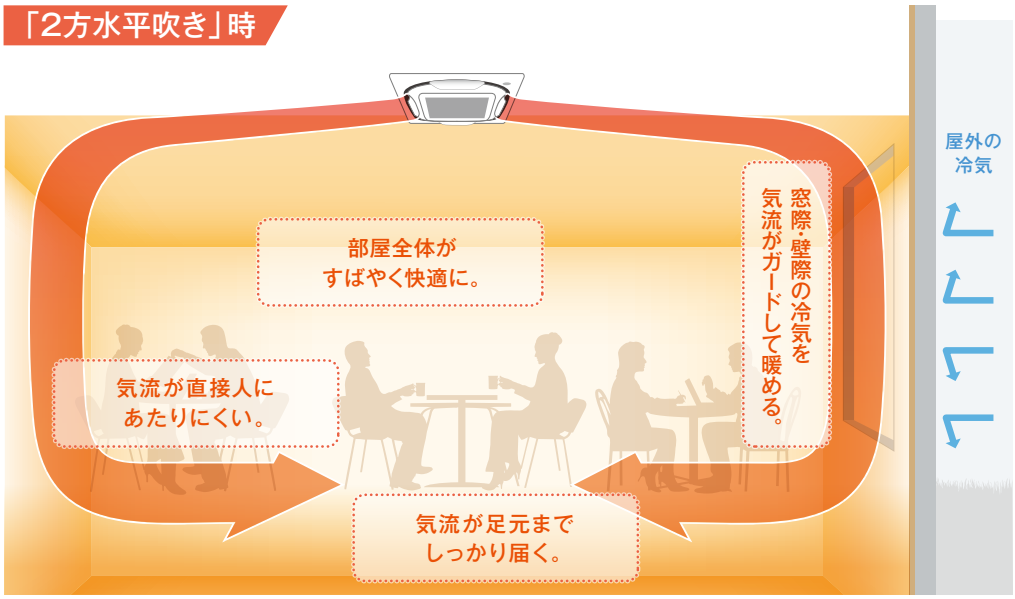

立ち上がり時の気流制御（暖房運転）（注1）

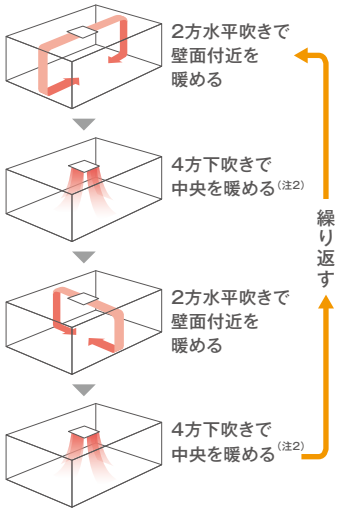

（注1）冷房時も行います。（注2）冷房時は4方向スイング

・気流、センサーのイラストや数値はイメージです。

※気流のイラストはイメージです。設置条件や部屋の広さ、壁面までの距離によって効果は異なります。

暖房時

これまでの気流（下吹きのみ）では足元や窓際・壁際が暖まらない。

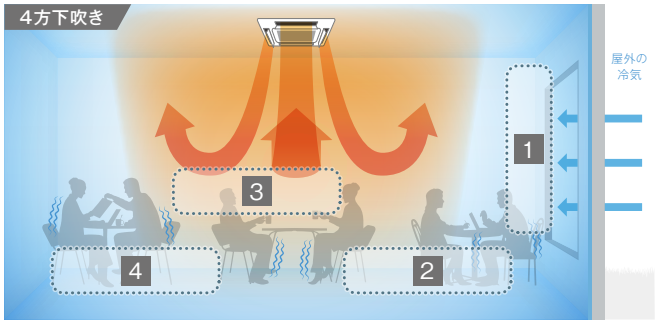

お困り1 外の冷気が窓・壁から伝わるから
窓際・壁際が寒い。

お困り2 暖気が床まで届きにくいから
いつまでたっても足元が寒い。

お困り3 暖気が直接人にあたるから
エアコンの風あたりが不快

お困り4 暖気が隅々に広がらないから
暖まるのが遅い。

従来〔下吹き〕

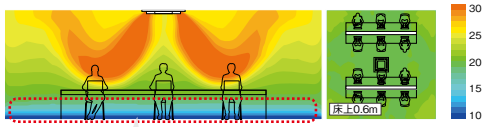

壁際や足元が寒い。

比較条件 ■部屋サイズ：幅7.5m×奥行7.5m×高さ2.6m ■室内ユニット容量：80形
■外気温度：5℃ ■従来の風量・風向：強・下向き

アクティブ・サーキュレーション気流なら暖かさが足元から広がる。



暖房を「2方水平吹き」に。
逆転の発想で足元からしっかり暖めます。

暖房立ち上がり時、アクティブ・サーキュレーション気流は、「2方水平吹き」▶「4方下吹き」▶「2方水平吹き」▶「4方下吹き」を繰り返します。
（吹出方向切り換え）

アクティブ・サーキュレーション気流〔2方水平吹き+4方下吹き〕

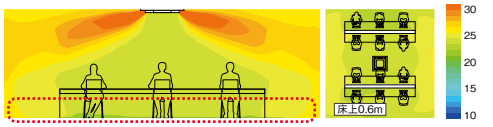

温度ムラ軽減で 約15%省エネ（注1）
暖房立ち上がり 約10%短縮（注2）

壁際から足元まで暖かい。

（注1）上記比較条件における試算。床上0.6mの平均温度が設定温度（22℃）になった時の比較
（注2）上記比較条件における試算。床上0.6mの平均温度が運転開始（5℃）から設定温度（22℃）に達するまでの時間

冷房時

これまでの気流では冷え過ぎる場所と、冷えない場所がある。

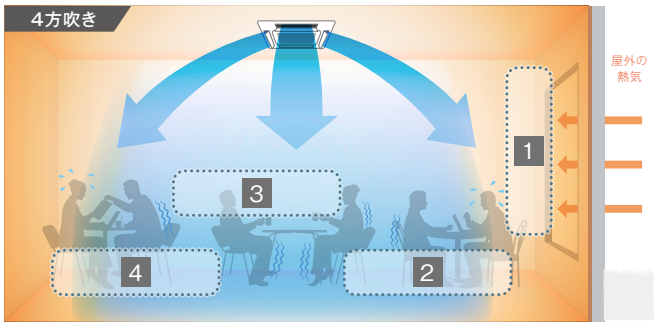

お困り1 外の熱気が窓・壁から伝わるから
窓際・壁際が暑い。

お困り2 冷気が真下にたまっていくから
足元が寒すぎる。

お困り3 気流が直接人に当たるから
エアコンの風あたりが不快

お困り4 遠くへ届く前に冷気が落ちるから
部屋の隅まで冷えない。

従来〔スイング〕

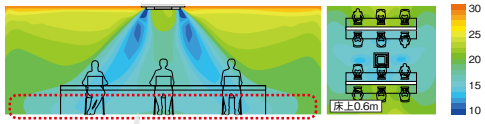

足元が寒く、壁際は暑い。

比較条件 ■部屋サイズ：幅7.5m×奥行7.5m×高さ2.6m ■室内ユニット容量:80形
■外気温度:35℃ ■従来の風量・風向:強・スイング

アクティブ・サーキュレーション気流なら涼しさがムラなく行きわたる。



冷房を「2方水平吹き」に。
涼しさが片寄らず、部屋全体をここちよく冷やします。

冷房立ち上がり時、アクティブ・サーキュレーション気流は、「2方水平吹き」▶「4方スイング」▶「2方水平吹き」▶「4方スイング」を繰り返します。
（吹出方向切り換え）

アクティブ・サーキュレーション気流〔2方水平吹き+4方スイング〕

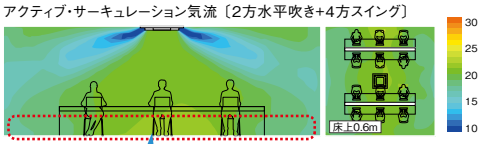

温度ムラ軽減で 約5%省エネ（注3）

足元が寒すぎず、全体が快適。

（注3）上記比較条件における試算。床上0.6mの平均温度が設定温度（26℃）になった時の比較

アクティブ・サーキュレーション気流使用時のご注意

使用時の注意点

- 設置条件や部屋の広さ、室内ユニットと壁面までとの距離により効果が異なります。
- デザイナーズパネル採用時は気流の動作が異なります。（「3方水平吹き→4方下吹き（スイング）→ 2方水平吹き → 4方下吹き（スイング）」を繰り返します）
- サーキュレーション気流は液晶ワイヤードリモコン（ABRC1G3）との接続時に機能します。なお、以下の場合は使用できません。
  - 風量調整キット、風向調整キット、吹出口閉鎖材キット採用時
  - 風向個別設定時
  - ラウンドフロータイプおよびS-ラウンドフロータイプ以外とのグループ接続時

設置時の条件

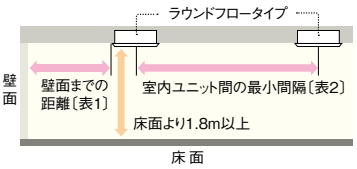

〔表1〕室内ユニットから壁面までの距離

室内ユニット容量	28~56形	71·80形	90~160形
最大距離	4m以内	5m以内	7m以内

〔表2〕室内ユニット間の最小間隔

室内ユニット容量	28~56形	71·80形	90~160形
最小間隔	4m以上	5m以上	7m以上

設置場所や室内形状に合わせて多彩な吹き出しパターンが選択可能 全18パターン

〔オートクリーンパネル、オートグリルパネル、デザイナーズパネル共通〕

全周吹き出し



（例:天井の中央に設置）
4方吹き出しも可能です。

3方吹き出し



（例:壁際に設置）

L形2方ワイド吹き出し



（例:コーナー部に設置）

対向2方吹き出し

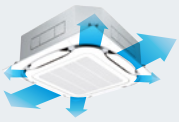

（例:縦長スペースに設置）

吹出口閉鎖時の
壁面までの所要距離

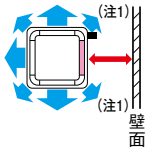

最小寸法 500mm
(注1)コーナー部
閉鎖時は200mm

全周吹き出し	←― 冷媒配管
4方吹き出し	
3方吹き出し	
2方吹き出し	

吹出口閉鎖材キットを示します。
（直線部） （コーナー部）

※4方吹きのコーナー部閉鎖時は、風量が数%低減します。
※吹き出しパターンに応じて「3・4方吹き出し用」「2方吹き出し用」のいずれかの吹出口閉鎖材キット（オプション品）をお選びください。
※デザイナーズパネルは、3方吹き出し、2方吹き出しでは使用できません。
※オートクリーンパネルは2方吹き出しでは使用できません。

閉鎖材は次の個数で1セットです。
●3・4方吹き出し用：閉鎖材直線部1個+コーナー部4個
●2方吹き出し用：閉鎖材直線部2個+コーナー部2個
吹き出しパターンに応じて必要個数分をお使いください。

天井材に合わせて選べる4色のパネルカラーをご用意（オプション品）

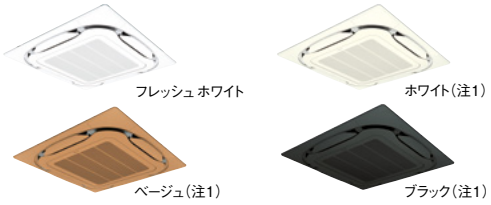

※オートクリーンパネル、オートグリルパネルはフレッシュホワイトのみです。
（注1）本製品はダイキン工業㈱ブランド品となります。

●全機種とも□950mmのパネル寸法で、容量の異なる機種の併設でもデザインが統一

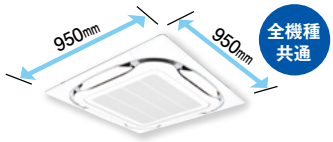

風向独立フラップだから、室内レイアウトに合わせた設定ができます

ラウンドフロータイプの場合、4つの吹出口ごとに風向を個別に設定することができます。
〔個別なし（風向自動）、吹出角度：ポジション0～4、スイングのうちから設定可能〕

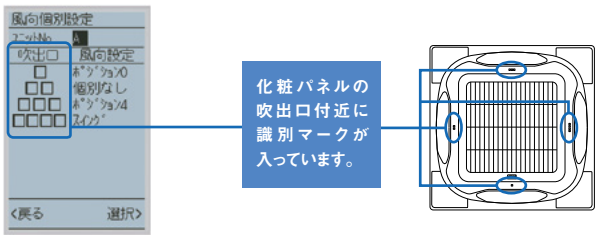

デザイナーズパネル（オプション品）



小梁の下にも据え付け可能な薄型ボディ

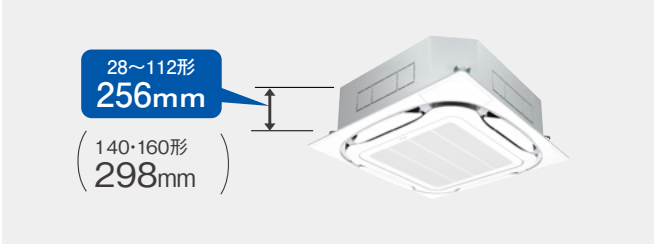

3.5～4.2mの高天井に全周吹き出しで設置可能

■天井高さと吹出口使用数の目安

標準パネル、オートグリルパネルの場合

		天井高さ		
		標準	高天井①	高天井②
28形～90形	全周吹き出し	2.7m	3.0m	3.5m
	4方吹き出し	3.1m	3.4m	4.0m
	2方・3方吹き出し	3.0m	3.3m	3.5m

		天井高さ		
		標準	高天井①	高天井②
112形～160形	全周吹き出し	3.2m	3.6m	4.2m
	4方吹き出し	3.4m	3.9m	4.5m
	2方・3方吹き出し	3.6m	4.0m	4.2m

※出荷時は標準・全周吹き出しに設定しています。高天井①、②についてはリモコンによる初期設定で行います。
※高性能フィルター、UVストリーマ除菌ユニット、ストリーマ除菌ユニット、オイルガードフィルターユニット使用時は高天井対応できません。

室内ユニットの上吊りが可能（オプション品）

オプション品の上吊り金具を使用することにより、室内ユニットの上部で吊ることが可能に。現場の状況に合わせて吊り方が選択できます。

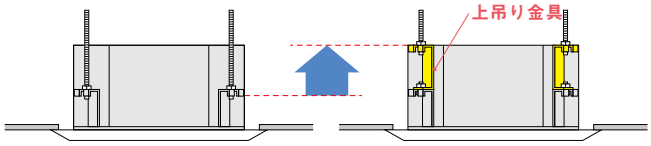

カセットタイプ設置で気になる天井汚れを軽減

新形状のフラップと新吹出口形状により、天井面に沿いやすい気流を剥離させて、天井汚れを軽減します。

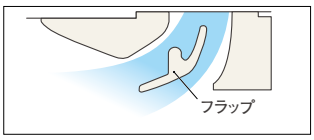

天井汚れ軽減のための設置条件

換気口や照明器具など、気流を乱す要素の近くにあると、本パネルを装着しても天井面が汚れることがありますので、下図を参考に設置してください。
風向きポジションは「天井汚れ防止ポジション」に設定してください。

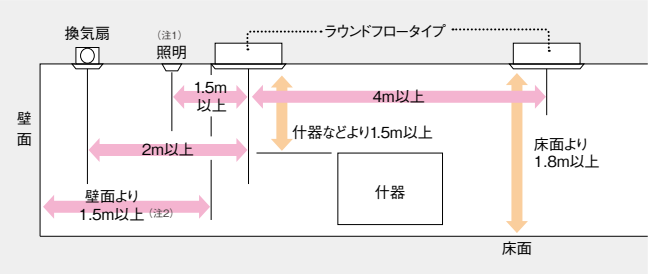

(注1) 照明制約は露出形（逆富士タイプなど）が対象であり、埋込形（天井面に出ないタイプ）は制約なし。
(注2) 吹出口両側が壁面と近接している場合は2m以上

※エアコンの吹出気流により天井面が汚れる現象を防止するものであって、自然風化、変色また煙草やもろもろの汚染空気による汚れは含みません。
※また、吹出気流は天井面と剥離空間を持たせますので、水平吹き設定であっても下目の風向角となります。冷気ドラフトが気になるような設置環境（天井が低いなど）の場合には事前に了解を得て選定してください。

メンテナンスを省力化できます

- **フレア加工が不要になるフレアレスジョイントを標準付属**
- **パネルを外さずに、吸込グリルを開けるだけでドレンパン内部の汚れ具合を容易にチェック可能（標準パネルの場合）**

※ストリーマ脱臭ユニット、UVストリーマ除菌ユニット、ストリーマ除菌ユニット取り付け時はドレンプラグを外すことができません。
※オートグリルパネル取り付け時についてはお問い合わせください。

- **口径φ24のドレンソケット**

指を挿入してドレンパン内部汚れ点検、デンタル鏡も挿入可能。吸込グリルを開けばアクセス可能（標準パネルの場合）

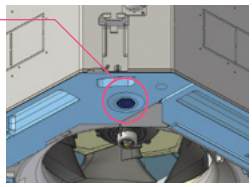

- **ドレンパンには銀イオン系の抗菌剤を採用。臭いや詰まりの原因となるスライムやカビ・菌の発生を抑制**

フィルターメンテナンスを省力化

オートクリーンパネル（ACP160EAGF）（オプション品）

毎日1回、フィルターに付着したホコリを自動清掃し、ダストボックス内に回収 省エネと快適・清潔を両立できます。



（フレッシュホワイト）

- 液晶ワイヤードリモコン（ABRC1G3）または省ナビフロアリモコン（ABRC81A1）が必須となります。
- ※ ホコリ回収後、リモコン上のホコリ回収サイン表示のリセットが必要です。
- ※ 集中制御機器をご利用の場合は、液晶ワイヤードリモコンと併用してください。



パネルにある回収口に掃除機のノズルを入れるだけ。(注1)

わずか、十数秒

脚立なしで安全 (注2)

(注1) ダストボックスのホコリ回収時には別売の接続管（オートクリーンパネル用ダスト回収ノズル）が最低1個必要です。
(注2) 天井の高さが3mを超える場合は脚立が必要です。

オートグリルパネル（ACP160EASF）（オプション品）

電動昇降式で、グリルやエアフィルター清掃が、脚立なしで行えます。

●オートグリルパネルの吸込グリルの昇降には別売のオートグリル用リモコン（ABRC16A1）が必要です。

液晶ワイヤードリモコン（ABRC1G3）からの操作も可能

■天井高さに合わせて下降長さが8段階に設定可能

天井高さの目安(m)	2.4	2.7	3.0	3.5
下降長さ(m)	1.2	1.6	2.0	2.4

天井高さの目安(m)	3.8	4.2	4.5	5.0(注1)
下降長さ(m)	2.8	3.1	3.5	3.9

(注1) 気流到達距離は4.5mまでとなります。
同ページの「■天井高さと吹出口使用数の目安」をご参照ください。



天井内が高温高湿雰囲気露点温度26℃（約30℃、RH80%）以上で長時間運転する場合は、高湿度対応キットの取り付けを推奨します。

「オートクリーンパネル」使用上のご注意

オートクリーンパネルは次のような条件ではご使用いただけません。

油煙の発生する場所
喫煙する場所
特殊スプレーや蒸気が発生する場所

その他、フィルターに付着するホコリが粘質をもつところ（塩害地域などで海水成分を含んだ雰囲気など）／粉塵などの発生するところ（エアフィルターで集塵不可のため）／サーバー室（清掃中運転停止のため）／細かなホコリが多量に発生するところ（エアフィルターに目詰まりが発生し、フィルター洗浄を頻繁に行う必要があります）などの場所ではご使用いただけません。

特に、ご注意いただきたい場所 左記の条件に該当しないか、必ずご確認ください。

油煙の発生する場所の例※	喫煙する場所の例	特殊スプレーや蒸気の多い場所の例
飲食店舗／食堂／工場の油煙発生場所／飲食できるカラオケ客室 など	喫煙ルーム／パチンコ店／ゲームセンター／ファッションホテル など	理・美容院／クリーニング店／蒸気が発生するエステ／銭湯などの脱衣場／工場の蒸気発生場所 など

※エアコン設置のご注意
- 油煙（オイルミスト）がたち込める雰囲気への機器の設置は避けてください。
- コンロなど火気の近傍への機器の設置は避けてください。
- 焼肉・お好み焼き店や、飲食店の客室や食堂などの調理場と空間的に続いている所へのオートクリーンパネルの設置は避けてください。

上記の具体例以外にも、ご使用いただけない場合や、定期的なメンテナンスが必要な場合があります。
詳細は、お買上げの販売店または当社営業所にお問い合わせください。

※オートクリーンパネルと併用可能なオプション品については、P.70の「●吹出口パターンによるオプション品組み合わせ適用一覧」をご覧ください。

専用ユニットを組み込んで、場所をとらずにキレイな空気を室内に



※各ユニットの同時組み込みはできません。

喫煙対策には必ず排気装置が必要です。

「一体組み込みユニット」3つのメリット

1. 省スペース&省工事
2. 専用リモコンが不要
3. 単独運転もできる（エアコン送風時）

※使用するオプション品や吹出口パターンによって、組み込みできない組み合わせ条件があります。詳細はP.70の「●吹出口パターンによるオプション品組み合わせ適用一覧」をご覧ください。

UVストリーマ除菌ユニット

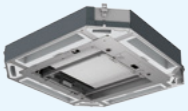

冷暖房しながら、空気清浄+ウィルス抑制
※脱臭機能は装備しておりません。

▶詳しくはP.202

ストリーマ脱臭ユニット

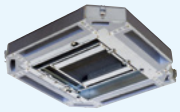

プラズマ放電の一種であるストリーマ放電により、有害物質を酸化分解。脱臭効果を発揮します。
※集塵機能は装備しておりません。

▶詳しくはP.202

室内ユニット本体、化粧パネルの据付関係について

■吊り込み高さ調整

吊金具形状が変更となったため、室内ユニットの吊り込み高さ調整時の天井面から吊金具までの寸法が変更となります。

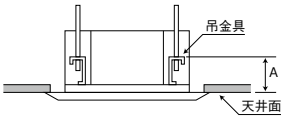

	A寸法
標準パネル	125～130mm
オートグリルパネル	180～185mm
オートクリーンパネル	205～210mm
デザイナーズパネル	167～172mm
UVストリーマ除菌ユニット+標準パネル	225～230mm
ストリーマ脱臭ユニット+標準パネル	205～210mm
チャンバーオプション（注1）+標準パネル	175～180mm

（注1）高性能フィルター、超ロングライフフィルター、オイルガードフィルター、新鮮空気取入キット

エアコン設置後も、現場の状況変化に柔軟に対応（オプション品）

風量調整キット（オプション品）

“私のところは風をやさしく”を実現

吹出口を選んで、その吹出口だけ微風にできる「風量調整キット」
従来の吹出口閉鎖材のように吹出口にはめ込んで使用するキットです。1台の室内ユニットで、通常の吹出口と微風の吹出口を作り出すことが可能です。

●風量調整キットは同時に2箇所の吹出口に取り付け可能です。その際は風量調整キットを2個お買い求めください。
2箇所の吹出口取付パターンについてはP.64の吹出口閉鎖材キットの2方吹き出しパターンと同条件になります。

装着前

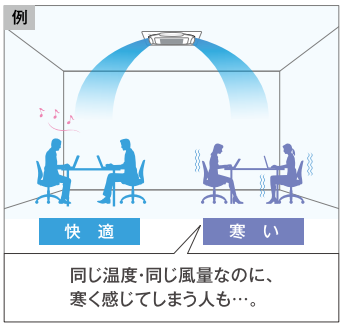

装着後





風量調整キット
KDBW55A160
吹出口に設置

風向調整キット（オプション品）

届きにくい場所にも風を送る

部屋の形状などで風が届きにくい場合、外付けで風の向きを調整できる「風向調整キット」斜め方向など自由な方向へ風を届けることが可能です。

●風向調整キットは同時に4箇所の吹出口に取り付け可能です。
その際は風向調整キットを4個お買い求めください。

装着前

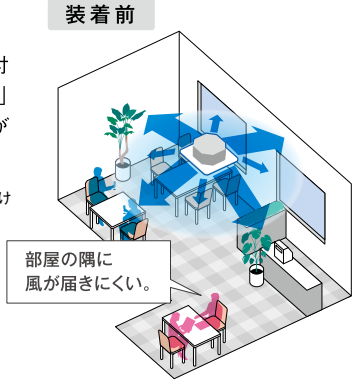

装着後

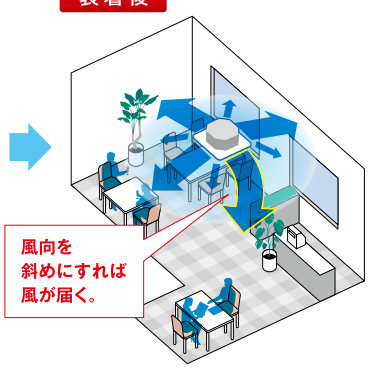

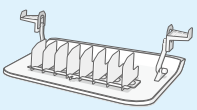

風向調整キット
KPWP55A160



吹出口に設置

■仕様表（標準パネル採用時）

（50／60Hz）

機種	本体（パネル）	AXFP28NA ACP160EAF	AXFP36NA ACP160EAF	AXFP45NA ACP160EAF	AXFP56NA ACP160EAF	AXFP71NA ACP160EAF	AXFP80NA ACP160EAF	AXFP90NA ACP160EAF	AXFP112NA ACP160EAF	AXFP140NA ACP160EAF	AXFP160NA ACP160EAF
メーカー希望小売価格	本体	436,000円	441,000円	446,000円	452,000円	463,000円	492,000円	520,000円	646,000円	731,000円	824,000円
	（パネル）	79,000円	79,000円	79,000円	79,000円	79,000円	79,000円	79,000円	79,000円	79,000円	79,000円
	合計	515,000円	520,000円	525,000円	531,000円	542,000円	571,000円	599,000円	725,000円	810,000円	903,000円

冷房能力（注1）		kW	2.8	3.6	4.5	5.6	7.1	8.0	9.0	11.2	14.0	16.0
暖房能力（注1）		kW	3.2	4.0	5.0	6.3	8.0	9.0	10.0	12.5	16.0	18.0
寒冷地低温暖房（注1）		kW	3.4	4.2	5.3	6.7	8.5	9.5	10.6	13.2	17.0	19.0
電気特性（注1）	電源	AC・V	単相200									
	消費電力 冷房	kW	0.033/0.033		0.047/0.047	0.052/0.052	0.072/0.072	0.086/0.086	0.128/0.128	0.187/0.187	0.209/0.209	0.217/0.217
	消費電力 暖房	kW	0.027/0.027		0.034/0.034	0.038/0.038	0.068/0.068	0.081/0.081	0.110/0.110	0.174/0.174	0.200/0.200	0.207/0.207
	運転電流 冷房	A	0.2/0.2		0.3/0.3		0.5/0.5	0.7/0.7		1.1/1.1	1.2/1.2	1.3/1.3
	運転電流 暖房	A	0.2/0.2		0.3/0.3		0.5/0.5	0.6/0.6	0.7/0.7	1.1/1.1	1.1/1.1	1.2/1.2
	力率 冷房	%	91.8/91.8		92.2/92.2	92.8/92.8	85.5/85.5	71.5/71.5	94.4/94.4	91.6/91.6	89.9/89.9	89.4/89.4
	力率 暖房	%	91.0/91.0		91.3/91.3	88.6/88.6	84.8/84.8	80.8/80.8	83.6/83.6	86.9/86.9	91.2/91.2	91.8/91.8
エアフィルター			ロングライフフィルター（防カビ抗菌樹脂ネット）									
運転音 音響パワーレベル 急-強-弱（注2）		dB	46-45-44		47-46-44	48-47-44	53-49-45	56-51-45	59-55-50	62-57-51	61-57-52	63-58-53
送風機	形式		ターボファン									
	風量 急-強-弱	m³/min	12.5-11.5-10		14.5-13-11	15.5-13.5-11	20-16-12.5	24.5-18.5-12.5	24.5-20.5-16	31.5-23.5-16	34.5-27.5-21	35.5-28.5-21
	機外静圧	Pa	—									
	電動機定格出力	kW	0.053×1							0.106×1		
	駆動方式		直結									
配管関係	冷媒ガス配管	mm	φ12.7（フレア接続）				φ15.9（フレア接続）					
	冷媒液配管	mm	φ6.4（フレア接続）				φ9.5（フレア接続）					
	冷媒配管位置		本体側面									
	ドレン配管	mm	VP25（外径φ32、内径φ25）									
ドレンポンプ 追加アップ量		mm	標準装備 MAX675（ドレン配管接続口より）									
外装塗装色（注5）（マンセルNo.）	本体		亜鉛鋼板									
	パネル		フレッシュホワイト（6.5Y9.5／0.5近似）									
外形寸法（注3）（注5） 高さ×幅×奥行	本体	mm	246×840×840								288×840×840	
	パネル	mm	50×950×950（注4）									
質量（注5）	本体	kg	19				20		21	22	26	
	パネル	kg	5.5									

（注1）冷房・暖房能力および電気特性は JIS B 8627 条件によります。
室外ユニットが標準仕様の場合の低温暖房能力は、
・室外ユニットの低温暖房能力が暖房能力と同じ場合、室内ユニットの低温暖房能力も暖房能力と同じです。
・室外ユニットの低温暖房能力が暖房能力より低い場合、室内ユニットの低温暖房能力も暖房能力より低下します。

（注2）運転音 音響パワーレベルは、JIS B 8627 に準拠した値です。音圧レベルの値は P.267 をご参照ください。

（注3）パネルの外形寸法は天井から露出する部分の寸法を示し天井内部分は本体高さに含まれます。

（注4）標準パネルの場合。パネル種類により高さが異なります。オートクリーンパネル取り付けの場合、パネル高さが 130mm になります。

（注5）パネルは別売品です。

■オプション品

※ □ のオプション品は単独では使用できませんので、セットでご購入ください。（左端から記載されていないオプション品が別売の必須オプション品です。）

機種名				オートクリーンパネル以外のパネル採用時		オートクリーンパネル採用時	
				AXFP28NA AXFP56NA AXFP90NA AXFP36NA AXFP71NA AXFP112NA AXFP45NA AXFP80NA	AXFP140NA AXFP160NA	AXFP28NA AXFP56NA AXFP90NA AXFP36NA AXFP71NA AXFP112NA AXFP45NA AXFP80NA	AXFP140NA AXFP160NA
パネル・グリル関連	センシング機能なし	オートクリーンパネル（フレッシュホワイト）（注1）（注2）（注3）（注20）	1	——		ACP160EAGF 173,000円	
		接続管（オートクリーンパネル用ダスト回収ノズル）（注3）	2	——		KKHAP55B160 3,200円	
		L型延長パイプ（注3）	3	——		KKHAP55A160 920円	
		標準パネル（注20） フレッシュホワイト	4	ACP160EAF 79,000円		——	
		標準パネル（注20） ホワイト（注4）（注5）	⑤	BYCP160EAW 79,000円		——	
		標準パネル（注20） ベージュ（注4）（注5）	⑤	BYCP160EAC 79,000円		——	
		標準パネル（注20） ブラック（注4）（注5）	⑤	BYCP160EAK 79,000円		——	
		オートグリルパネル（フレッシュホワイト）（注6）（注7）（注20）	6	ACP160EASF 112,000円		——	
		オートグリル用リモコン（ワイヤレス）（注6）	7	ABRC16A1 5,300円		——	
		オイルガードフィルター専用パネル（フレッシュホワイト）（注4）（注5）（注7）（注10）（注20）	8	BYCP160EALF 66,000円		——	
		オイルガードフィルターユニット（注7）（注10）	9	KAAP555C160 102,900円		——	
		デザイナーズパネル（フレッシュホワイト）（注8）（注9）（注11）（注20）	10	ACP160EAPF 152,000円		——	
	パネルスペーサー（注12）	フレッシュホワイト	11	KDB55J160F 30,400円		KDB55J160F 30,400円	
		ホワイト	12	KDB55J160W 30,400円		——	
	ワイドパネル（左右分離型）（注12）（注13）	フレッシュホワイト	13	BDBP552H160 24,000円		BDBP552H160 24,000円	
		ホワイト	14	BDBJ552K160 24,000円		——	
	ワイドパネル（一体形）（注12）（注13）	フレッシュホワイト	15	K-KDB55 30,000円		K-KDB55 30,000円	
	吹出口閉鎖材キット（注8）（注9）（注15）	3・4方吹出用	16	KDBH551C160 7,000円		KDBH551C160 7,000円	
		2方吹出用	17	KDBH552C160 9,600円		——	
	風量調整キット（注8）（注9）（注14）（注15）		18	KDBW55A160 7,000円		KDBW55A160 7,000円	
	風向調整キット（注8）（注9）（注15）（注16）（注17）		19	KPWP55A160 8,500円		KPWP55A160 8,500円	
補助機能関連	自然蒸発式加湿器（注8）（注9）（注15）（注17）（注18）（注19）（注21）（注22）（注23）（注28）	品番（加湿能力）	20	KNM55D80（0.7L/h） 154,400円	KNM55D160（1.2L/h） 178,100円	KNM55D80（0.7L/h） 154,400円	KNM55D160（1.2L/h） 178,100円
		配線改装アダプター	21	KRP1C11A 10,000円		KRP1C12A 10,000円	
		アダプター取付箱	22	KRP1H98A 3,400円		KRP1J98A 8,500円	
		加湿器用断熱材キット	23	KFS34M160 12,700円		KFS34M160 12,700円	
	交換用加湿エレメント（組込用）（注28）		24	KNME55D80 25,400円	KNME55D160 28,700円	KNME55D80 25,400円	KNME55D160 28,700円
	高湿度対応キット（注32）（注40）		25	KDTP55K80B 35,900円	KDTP55K160B 39,100円	KDTP55K80B 35,900円	KDTP55K160B 39,100円
	ドレン勾配フリー用配管接続セット（注45）	短配管用（注46）	26	KKWP55A1601 9,700円		KKWP55A1601 9,700円	
		長配管用（注47）	27	KKWP55A1602 18,200円		KKWP55A1602 18,200円	
	耐震振れ止め金具（注54）		28	KKSE55A160◆ 18,000円		KKSE55A160◆ 18,000円	
	上吊り金具（注5）（注52）		㉙	KKS55A80 16,900円	KKS55A160 16,900円	KKS55A80 16,900円	KKS55A160 16,900円
	更新用吊り金具キット（注53）		30	K-FSD551◆ 20,000円		K-FSD551◆ 20,000円	
			31	K-FSD552◆ 24,000円		K-FSD552◆ 24,000円	
ダクト接続関連	新鮮空気取入キット（注15）（注25）	直付式	32	KDDP55X160A 6,100円		——	
		チャンバー式（注18）（注24） T管なし	33	KDDP55C160 47,200円		——	
		チャンバー式（注18）（注24） T管あり	34	KDDP55C160K 71,700円		——	
	ブースターファン（100V（50/60Hz））（注19）（注31）	品番	35	K-DF20DS 41,400円		K-DF20DS 41,400円	
		配線改装アダプター	36	KRP1C11A 10,000円		KRP1C12A 10,000円	
		アダプター取付箱	37	KRP1H98A 3,400円		KRP1J98A 8,500円	
	ブースターファン（単相200V（50/60Hz））（注19）（注31）	品番	38	K-DF20DV 41,400円		K-DF20DV 41,400円	
		配線改装アダプター	39	KRP1C11A 10,000円		KRP1C12A 10,000円	
		アダプター取付箱	40	KRP1H98A 3,400円		KRP1J98A 8,500円	
	分岐ダクトチャンバー（注9）（注15）		41	KDJP55C80 18,500円	KDJP55C160 27,000円	KDJP55C80 18,500円	KDJP55C160 27,000円
	分岐ダクト（丸ダクト直付）（注9）（注15）		42	KDJP551C80 9,400円	KDJP551C160 11,100円	KDJP551C80 9,400円	KDJP551C160 11,100円
吹出口関連	ライン標準吹出ユニット（天井取り付け・側面ダクト接続）（注27）	φ150用	43	K-DGS4E(W)(T)(WW)(FF)(K) 30,200円		K-DGS4E(W)(T)(WW)(FF)(K) 30,200円	
		φ200用	44	——	K-DGS7E(W)(T)(WW)(FF)(K) 36,600円	——	K-DGS7E(W)(T)(WW)(FF)(K) 36,600円
	ライン標準吹出ユニット（低形）（天井取り付け・側面ダクト接続）（注27）	φ150用	45	K-DGKS4D(W)(T),K-DGKS4E(WW)(FF)(K) 30,200円		K-DGKS4D(W)(T),K-DGKS4E(WW)(FF)(K) 30,200円	
		φ200用	46	——	K-DGKS7D(W)(T),K-DGKS7E(WW)(FF)(K) 36,600円	——	K-DGKS7D(W)(T),K-DGKS7E(WW)(FF)(K) 36,600円
	ライン標準吹出ユニット（天井取り付け・天面ダクト接続）（注27）	φ150用	47	K-DGTS5D(W)(T),K-DGTS5E(WW)(FF)(K) 34,000円		K-DGTS5D(W)(T),K-DGTS5E(WW)(FF)(K) 34,000円	
		φ200用	48	——	K-DGTS7D(W)(T),K-DGTS7E(WW)(FF)(K) 36,600円	——	K-DGTS7D(W)(T),K-DGTS7E(WW)(FF)(K) 36,600円
	ラインスリット吹出ユニット（天井取り付け・側面ダクト接続）（注27）	φ150用	49	K-DLS4E(W)(T)(WW)(FF) 42,800円		K-DLS4E(W)(T)(WW)(FF) 42,800円	
		φ200用	50	——	K-DLS7E(W)(T)(WW)(FF) 51,800円	——	K-DLS7E(W)(T)(WW)(FF) 51,800円
	ラインスリットダブル吹出ユニット（天井取り付け・側面ダクト接続）（注27）	φ150用	51	K-DLDS4E(W)(WW)(FF) 50,800円		K-DLDS4E(W)(WW)(FF) 50,800円	
		φ200用	52	——	K-DLDS7E(W)(WW)(FF) 59,700円	——	K-DLDS7E(W)(WW)(FF) 59,700円
	グリル形HVB吹出ユニット（天井取り付け・側面ダクト接続）（注27）	φ150用	53	K-HVBS4G(W)(F) 31,500円		K-HVBS4G(W)(F) 31,500円	
		φ200用	54	——	K-HVBS7G(W)(F) 38,200円	——	K-HVBS7G(W)(F) 38,200円
	グリル形HVB吹出ユニット（低形）（天井取り付け・側面ダクト接続）（注27）	φ150用	55	K-HVBKS4G(W)(F) 31,500円		K-HVBKS4G(W)(F) 31,500円	
		φ200用	56	——	K-HVBKS7G(W)(F) 38,200円	——	K-HVBKS7G(W)(F) 38,200円
	グリル形HVB吹出ユニット（下り天井・天井取り付け・天面ダクト接続）（注27）	φ150用	57	K-HVBCS4G(W)(F) 31,500円		K-HVBCS4G(W)(F) 31,500円	
		φ200用	58	——	K-HVBCS7G(W)(F) 38,200円	——	K-HVBCS7G(W)(F) 38,200円
	グリル形HVB吹出ユニット（下り天井・天井取り付け・背面ダクト接続）（注27）	φ150用	59	K-HVBDS4G(W)(F) 41,200円		K-HVBDS4G(W)(F) 41,200円	
		φ200用	60	——	K-HVBDS7G(W)(F) 50,300円	——	K-HVBDS7G(W)(F) 50,300円
	アネモ無結露丸形吹出ユニット（注27）	φ150用	61	K-DE9C2F(W)(F) 51,000円	——	K-DE9C2F(W)(F) 51,000円	——
		φ200用	62	——	K-DE9C4F(W)(F) 56,900円	——	K-DE9C4F(W)(F) 56,900円
	アネモ無結露角形吹出ユニット（注27）	φ150用	63	K-DE9E2F(W)(F) 56,500円	——	K-DE9E2F(W)(F) 56,500円	——
		φ200用	64	——	K-DE9E4F(W)(F) 63,500円	——	K-DE9E4F(W)(F) 63,500円
フレキシブルダクト関連	フレキシブルダクト（注29）（注30）	φ150用	⑮	0.5m:K-FDS1505(E)(EK) 1,800円 / 1m:K-FDS151(E)(EK) 2,800円 / 2m:K-FDS152(E)(EK) 5,000円 / 3m:K-FDS153(E)(EK) 7,700円		4m:K-FDS154(E)(EK) 10,000円 / 5m:K-FDS155(E)(EK) 12,800円 / 6m:K-FDS156(E)(EK) 15,000円 / 10m:K-FDS1510(E)(EK) 24,500円	
		φ200用	⑯	0.5m:K-FDS2005(E)(EK) 2,300円 / 1m:K-FDS201(E)(EK) 3,500円 / 2m:K-FDS202(E)(EK) 6,500円 / 3m:K-FDS203(E)(EK) 10,100円		4m:K-FDS204(E)(EK) 13,000円 / 5m:K-FDS205(E)(EK) 16,500円 / 6m:K-FDS206(E)(EK) 19,500円 / 10m:K-FDS2010(E)(EK) 32,000円	
	フレキシブルダクト用吊りワイヤー	鋲打ちタイプ 20個入	67	K-FDWPA 32,800円		K-FDWPA 32,800円	
		全ネジタイプ 20個入	68	K-FDWSA 34,300円		K-FDWSA 34,300円	
	断熱材（注48）	10個入	69	K-FDSKD 5,400円		K-FDSKD 5,400円	
	ダクトテープ	6個入	70	K-FDSKDP 9,400円		K-FDSKDP 9,400円	
	吊バンド	長さ7.5m	71	K-FDBPA 1,400円		K-FDBPA 1,400円	
	吊バンド用サドルバンド	長さ15m	72	K-FDBSPA 4,800円		K-FDBSPA 4,800円	
	分岐チャンバー（2方分岐）	φ200→φ150×2	73	K-DDV20C15 17,000円		K-DDV20C15 17,000円	
	ニップル（丸形）	φ150用 5個入	74	K-FDNP15A 6,600円		K-FDNP15A 6,600円	
		φ200用 5個入	75	K-FDNP20A 7,800円		K-FDNP20A 7,800円	
	固定バンド	20個入	76	φ150：K-FDSR150 21,800円	φ200：K-FDSR200 25,000円	φ150：K-FDSR150 21,800円	φ200：K-FDSR200 25,000円
	異径ニップル	φ200→φ150	77	K-FDJE20A1 6,200円		K-FDJE20A1 6,200円	
補助機能関連	ドレンアップキット（揚程1m）（注33）（注41）		78	K-KDU303KV 65,900円		K-KDU303KV 65,900円	
	ドレンポンプキット（揚程2/2.5m（50/60Hz））（注33）（注41）	品番	79	K-DU154KV 73,900円		K-DU154KV 73,900円	
		接続キット 出口ドレンホース（注36）	80	K-DUP41G（ドレンホース5m） 12,100円	またはK-DUP42G（ドレンホース15m） 29,200円	K-DUP41G（ドレンホース5m） 12,100円	またはK-DUP42G（ドレンホース15m） 29,200円
	ドレンポンプキット（揚程5/6m（50/60Hz））（注34）（注35）（注41）	品番	81	K-DU202K 82,100円		K-DU202K 82,100円	
		接続キット 出口ドレンホース（注36）	82	K-DUP1G（ドレンホース10m） 13,800円	またはK-DUP2G（ドレンホース30m） 36,400円	K-DUP1G（ドレンホース10m） 13,800円	またはK-DUP2G（ドレンホース30m） 36,400円
		接続キット 中継ハーネス	83	K-DUP3H 11,000円		K-DUP3H 11,000円	

■オプション品　※前ページと適用機種が異なります。

機種名				オートクリーンパネル以外のパネル採用時				オートクリーンパネル採用時			
				AXFP28NA AXFP56NA AXFP90NA AXFP36NA AXFP71NA AXFP45NA AXFP80NA		AXFP112NA AXFP160NA AXFP140NA ※		AXFP28NA AXFP56NA AXFP90NA AXFP36NA AXFP71NA AXFP45NA AXFP80NA		AXFP112NA AXFP160NA AXFP140NA ※	
補助機能関連	ドレンポンプキット用接続キット	保護ケーシング	84	K-DUP7G	12,700円	またはK-DUP8H	25,300円	K-DUP7G	12,700円	またはK-DUP8H	25,300円
	ドレンポンプ試運転キット		85	K-KDUC1A	17,000円			K-KDUC1A	17,000円		
	フレアレスジョイント(注26)(注49)	2分管用(1/4) 5個入	86	28～56形:BPFL2B◆	12,000円			28～56形:BPFL2B◆	12,000円		
		3分管用(3/8) 5個入	87	71～160形:BPFL3B◆	13,000円			71～160形:BPFL3B◆	13,000円		
		4分管用(1/2) 5個入	88	28～56形:BPFL4B◆	16,000円			28～56形:BPFL4B◆	16,000円		
		5分管用(5/8) 5個入	89	71～160形:BPFL5B◆	19,000円			71～160形:BPFL5B◆	19,000円		
	マーキングゲージ		90	BFL1A	6,300円			BFL1A	6,300円		
フィルター関連	高性能フィルターユニット(注8)(注9)(注37)	JIS比色法65%タイプ	91	KAF556D80	89,400円	KAF556D160	98,700円	——			
		JIS比色法90%タイプ	92	KAF557D80	90,900円	KAF557D160	100,100円	——			
	高性能フィルター(交換用)(注8)(注9)(注38)	JIS比色法65%タイプ	93	KAF552D80	32,200円	KAF552D160	41,500円	——			
		JIS比色法90%タイプ	94	KAF553D80	33,700円	KAF553D160	42,900円	——			
	フィルターチャンバー		95	KDDFP55C160	57,200円			——			
	超ロングライフフィルターユニット	(注37)	96	KAF555D160	69,700円			——			
	超ロングライフフィルター(交換用)	(注38)	97	KAF550D160	23,000円			——			
	フィルターチャンバー		98	KDDFP55C160	57,200円			——			
	ロングライフフィルター(交換用)	標準パネル用	99	KAF5511D160	6,500円			——			
		オートグリルパネル用	100	KAF5512D160	6,500円			——			
	エアフィルター(交換用)	オートクリーンパネル用	101	——				KAF554D160	7,700円		
	オイルガードフィルター(交換用)(注8)(注9)(注10)	チャンバー取付用	102	KAA552D160	25,300円			——			
		吸込グリル取付用	103	KAA551D160	11,300円			——			
	チタンアパタイトフィルター(注8)(注9)(注42)(注43)(注44)	標準/デザイナーズパネル用	104	KAF559E160	9,000円			——			
		オートグリルパネル用	105	KAF5591E160	9,000円			——			
	チタンアパタイトフィルター(交換用)(注8)(注9)(注44)	標準/デザイナーズパネル用	106	KAF5592E160	6,000円			——			
		オートグリルパネル用	107	KAF5593E160	6,000円			——			
空気清浄関連	ストリーマ脱臭ユニット	(注5)(注8)(注9)	⑱	BAPWP55C160	224,000円			——			
	ストリーマ放電エレメント	(注5)(注39)	⑲	BAPWE55K160	10,500円×②			——			
	ストリーマ除菌ユニット 在庫僅少品	(注5)(注8)(注9)	⑩	BAEF55C160	224,000円			——			
	UVストリーマ除菌ユニット	(注5)(注8)(注9)(注50)	⑪	BAEF55D160	208,000円			——			
	UVC LEDユニット+ストリーマユニットセット	(注51)	112	BFE103A41	12,600円			——			
	プリーツフィルター(交換用)	ストリーマ除菌ユニット用	113	KAFP55A160E	21,600円			——			
		UVストリーマ除菌ユニット用	114	BAFP55A160	25,200円			——			

(注1) オートクリーンパネル組み込み時は、本体高さ(天井ふところ必要寸法)が80mm大きくなります。また、2方吹き出しでは使用できません。
(注2) オートクリーンパネル取り付け時は、液晶ワイヤードリモコン(ABRC1G3)または省エネナビフロアリモコン(ABRC81A1)との併用が必要です。
(注3) ダストボックスのホコリ回収時には、接続管(オートクリーンパネル用ダスト回収ノズル)が必要です。なお、製品本体の真下から接続管(オートクリーンパネル用ダスト回収ノズル)が挿入できない場合は、別売のL型延長パイプを採用してください。
(注4) 標準パネル(フレッシュホワイト以外)およびオイルガードフィルター専用パネルはダイキン工業(株)ブランド品となります。
(注5) 受注生産品となります。
(注6) オートグリルパネルの吸込グリルの昇降には別売のオートグリル用リモコン(ワイヤレス)が必要です。お求めのときに、併せてご購入ください。また、液晶ワイヤードリモコン(ABRC1G3)からの操作も可能です。
(注7) オートグリルパネルまたはオイルガードフィルターユニット、オイルガードフィルター専用パネル組み込み時は、本体高さ(天井ふところ必要寸法)が55mm大きくなります。
(注8) 吹出口閉鎖材キットとデザイナーズパネル、UVストリーマ除菌ユニット、ストリーマ除菌ユニット、ストリーマ脱臭ユニット、自然蒸発式加湿器、高性能フィルターとオイルガードフィルターとの併用時は、4方吹き出しのみ可能です。3方吹き出し、2方吹き出しでの併用はできません。(冷房時に露が付く原因となります。)また、吹出口閉鎖材キットと風量調整キット、風向調整キット、チタンアパタイトフィルターとの併用はできません。
(注9) 風量調整キットと風向調整キット、吹出口閉鎖材キット、デザイナーズパネル、UVストリーマ除菌ユニット、ストリーマ除菌ユニット、ストリーマ脱臭ユニット、自然蒸発式加湿器、高性能フィルター、オイルガードフィルター、分岐ダクト、チタンアパタイトフィルターとの併用はできません。
(注10) オイルガードフィルターをご採用の場合(初回購入時)は、別途オイルガードフィルターユニット(フィルターチャンバー、吸込グリル付)、およびオイルガードフィルター専用パネル(吸込グリルなし)が必要です。
(注11) デザイナーズパネル組み込み時は、本体高さ(天井ふところ必要寸法)が42mm高くなります。また、3方吹き出し、2方吹き出しでは使用できません。
(注12) パネルスペーサーとワイドパネルの併用はできません。また、パネルスペーサーは2方向吹き出しでは使用できません。
(注13) ワイドパネル使用時は、化粧パネルとともに設置して使用してください。
(注14) 風量調整キットは同時に2箇所の吹出口に取り付け可能です。その際は、風量調整キットを2個お買い求めください。
(注15) 吹出口閉鎖材キット、風量調整キット、風向調整キット、自然蒸発式加湿器、新鮮空気取入キット、分岐ダクト使用時は「サーキュレーション気流」は使用できません。
(注16) 風向調整キット取り付け時は、風向個別設定が可能な液晶ワイヤードリモコン(ABRC1G3)、省エネビフロアリモコン(ABRC81A1)および液晶ワイヤレスリモコン(BRC7L1タイプ)との併用が、オートクリーンパネル取り付け時は液晶ワイヤードリモコン(ABRC1G3)との併用が必要です。また、風向調整キットは同時に4箇所の吹出口に取り付け可能です。その際は、風向調整キットを4個お買い求めください。
(注17) 風向調整キットと自然蒸発式加湿器とを併用する場合は、加湿器を取り付けた吹出口と異なる吹出口に風向調整キットを取り付けてください。
(注18) 風量を確保する場合はブースターファンをご使用ください。
(注19) 別売の配線改装アダプターおよびアダプター取付箱が必要です。
(注20) 天井内が相対湿度80%以上または高温高湿雰囲気露点温度26℃(約30℃、RH80%)以上で長時間運転する場合は、高湿度対策キットの取り付けを推奨します。
(注21) 給水用の水にシリカ分を含んでいる場合、白い粉が吹き出すことがありますので、水処理業者などにご相談のうえ軽減対策をご検討ください。
(注22) 自然蒸発式加湿器を取り付けた場合、必ず加湿器用断熱材キットを追加で手配のうえ、現地にて貼り付けをお願いします。
(注23) 加湿能力はそれぞれ接続可能最大容量の適用機種との接続時の急風量、条件(室温20℃DB 30%RH・外気温7℃DB・6℃WB)での値です。その他の機器接続や風量設定条件および暖房負荷が少ない環境で使用した場合、加湿能力が低下します。また、サーモオフ時およびデフロスト時は加湿停止しますので十分ご注意願います。
(注24) 新鮮空気取入キット(チャンバー式)取り付け時は、コーナー吹出部2箇所を閉鎖します。
(注25) 新鮮空気を処理しない場合の取入風量は、室内ユニットの急風量の10%以下を推奨します。取入風量が多くなりすぎると運転音が増大したり、室内ユニットの吸込温度検知に影響をおよぼす場合があります。直付式の場合、新鮮空気の取入量は室内ユニットの風量の約1%程度になります。十分な取り入れが必要な場合は、チャンバー方式を選定してください。また、一般的に建築物衛生法に対して、本キットの換気量では満足させることは困難です。このような場合、外気処理エアコンなどを併用してください。
(注26) フレアレスジョイントを使用する場合は、マーキングゲージが必要です。
(注27) 吹出ユニット色記号〔WW:ホワイト(単色)、W:ホワイト、T:ブラウン、FF:フレッシュホワイト(単色)、F:フレッシュホワイト、K:ブラック〕、標準パネルと組み合わせる場合は、末尾FFもしくはF(フレッシュホワイト)を選定してください。
(注28) 室内ユニットを冷房専用機としてご使用の場合は、組み込みできません。
(注29) フレキシブルダクト色記号〔E:グレー、EK:ブラック〕ブラックのみ受注生産品となります。
(注30) 高温多湿の雰囲気に設置して冷送風する場合、もしくは低温吹出空気(10℃)で使用する場合は現地手配の高断熱タイプをご使用ください。
(注31) 単体では吊ボルトに接続できないため、吊り施工時は別売の吊バンドおよび吊バンド用サドルバンドが必要です。
(注32) 天井内が相対湿度80%以上または高温高湿雰囲気露点温度26℃(約30℃、RH80%)以上で長時間運転する場合にご使用ください。本キットを使用する場合、現地配管の断熱厚みを増やすことを推奨します。なお、断熱厚みを変更する場合は、室内ユニットに付属の継手用断熱材が使用できません。詳細は室内ユニットに付属の据付説明書をご確認ください。
(注33) 別売の加湿器との併用はできません。
(注34) 必要接続キットは、K-DUP1GまたはK-DUP2G＋K-DUP3H＋必要に応じてK-DUP7GまたはK-DUP8Hとなります。ドレンポンプキット手配時には、中継ハーネスを必ず同時に手配願います。
(注35) 別売の加湿器との併用はできません。(補助ドレンパンK-DUP23G:19,000円、K-DUP25H:31,700円)を使用する場合は併用できます。)
(注36) 出口ドレンホースについては同等品を現地調達いただければご購入不要です。
(注37) フィルターチャンバーとのセット品です。
(注38) 高性能フィルターや超ロングライフフィルター組み込み時は、フィルターチャンバーが必要です。
(注39) 価格末尾の○数字は必要個数です。
(注40) チャンバーがあるパネルの場合は、チャンバー部分に追加断熱(グラスウールまたは発泡ポリエチレンで厚み10mm以上)が必要です。
(注41) 室内ユニット1台ごとにドレンアップキットまたはドレンポンプキットを1台設置してください。複数の室内ユニットを1台のドレンアップキット・ドレンポンプキットに接続すると、ドレン水漏れを起こす場合があります。
(注42) チタンアパタイトフィルターの交換・取り外しを行う場合は、お買い上げの販売店にご依頼いただく必要があります。
(注43) チタンアパタイトフィルターを取り付ける場合、風量が変化しない・能力が低下する・室内ユニットからの運転音が大きくなる・暖房運転開始時などで冷風が当たる場合があります。
(注44) チタンアパタイトフィルター取り付け時にはリモコンから現地設定が必要です。
(注45) 設置上の制約については、付属の取付説明書をご参照ください。
(注46) 集中ドレン配管への接続時、および室内ユニットのドレンホース高さより下へ排水する場合は、短配管用キット、VP25管(現地調達品)、必要に応じて異径ソケット(現地調達品)が必要です。
(注47) 集中ドレン配管への接続時、および室内ユニットの下面より下へ排水する場合は、短配管用キット、VP25管(現地調達品)、必要に応じて異径ソケット(現地調達品)が必要です。
(注48) フレキシブルダクト接続部の結露防止として、固定バンドの上から貼り付けてご使用ください。
(注49) フレアレスジョイントは標準付属品です。
(注50) UVストリーマ除菌ユニット組み込み時、高天井への設置はできません。
(注51) UVC LEDユニット(BFE103A4)とストリーマユニット(BFE089A4)のセット品です。
(注52) 別売の高湿度対応キットとの併用はできません。
(注53) 更新用吊り金具キットを使用する場合、室内ユニット本体高さに加え、130mmの天井ふところ高さが必要です。
(注54) 適用吊ボルトはW3/8となります。W3/8以外の吊ボルトには使用できません。

★ オプション品の採用により、機器本体の寸法、質量、運転音などが変わる場合があります。機器の設置状態や組み合わせによっては、採用または併用できないオプション品がありますので、事前にご確認ください。
★ オプション品を組み込む際、リモコンにて現地設定が必要な場合があります。
★ 機種名の右の数字に○がついているオプション品は、受注生産品のため、納期がかかる場合があります。納期は当社営業所までお問い合わせください。

◆24年10月より変更があったオプション品

●吹出口パターンによるオプション品組み合わせ適用一覧

各オプション品に対する吹出口パターン（全周、4方、3方、2方、分岐ダクト接続）での単独設置可能オプション品（左欄）と併設可能オプション品（○印）を示します。下表にないオプション品の単独設置、併設組合わせはできません。

全周吹き・4方吹き時

単独設置可能オプション品 ＼ 併設可能オプション品		デザイナーズパネル	オートクリーンパネル	オートグリルパネル	パネルスペーサー（注1）	ワイドパネル	自然蒸発式加湿器（注1）	新鮮空気取入キット（チャンバー式）（注1）（注3）	新鮮空気取入キット（直付式）	高湿度対応キット	ストリーマ脱臭ユニット（注3）	ストリーマ除菌ユニット	UVストリーマ除菌ユニット（注9）	高性能フィルター（注3）	超ロングライフフィルター（注3）	オイルガードフィルター（注3）	チタンアパタイトフィルター（注8）	液晶ワイヤレスリモコン
パネル・グリル関連	デザイナーズパネル		×	×	○	○	○	○	○	▲（注4）	×	×	×	×	×	×	○（注7）	○
	オートクリーンパネル	×		×	○	○	○	×	×	▲（注4）	×	×	×	×	×	×	×	×
	オートグリルパネル	×	×		○	○	○	○	○	▲（注4）	○	×	○	×	×	×	○（注7）	○
	パネルスペーサー（注1）	○	○	○		×	○	○	○	×	○	○	○	○	○	○	○	○
	ワイドパネル	○	○	○	×		○	○	○	▲（注4）	○	○	○	○	○	○	○	○
補助機能関連	自然蒸発式加湿器（注1）	○	○	○	○	○		○	○	×	○	○	○	○	○	×	×	○
	新鮮空気取入キット（注1）（チャンバー式）（注3）	○	×	○	○	○	○		×	×	○	×	×	○	○	○	×	○
	新鮮空気取入キット（直付式）	○	×	○	○	○	○	×		○	○	×	○	○	○	○	×	○
	高湿度対応キット	▲（注4）	▲（注4）	▲（注4）	×	▲（注4）	×	×	○		×	×	×	×	×	×	○	○
空気清浄関連	ストリーマ脱臭ユニット（注3）	×	×	○	○	○	○	○	○	×		×	×	×	×	×	×	○
	ストリーマ除菌ユニット（注3）	×	×	×	○	○	○	×	×	×	×		×	×	×	×	×	○
	UVストリーマ除菌ユニット（注9）	×	×	○	○	○	○	×	○	×	×	×		×	×	×	×	○
フィルター関連	高性能フィルター（注3）	×	×	×	○	○	○	○	○	×	×	×	×		×	×	×	○
	超ロングライフフィルター（注3）	×	×	×	○	○	○	○	○	×	×	×	×	×		×	×	○
	オイルガードフィルター（注3）	×	×	×	○	○	×	○	○	×	×	×	×	×	×		×	○
	チタンアパタイトフィルター（注8）	○（注7）	×	○（注7）	○	○	×	×	×	○	×	×	×	×	×	×		○
運転制御関連	液晶ワイヤレスリモコン	○	×	○	○	○	○	○	○	○	○	○	○	○	○	○	○	

3方吹き・2方吹き時および風量調整キット使用時（注5）

単独設置可能オプション品 ＼ 併設可能オプション品			オートクリーンパネル（注6）	オートグリルパネル	パネルスペーサー（注1）（注6）	ワイドパネル		新鮮空気取入キット（チャンバー式）（注1）（注3）	新鮮空気取入キット（直付式）	高湿度対応キット					超ロングライフフィルター（注3）			液晶ワイヤレスリモコン
パネル・グリル関連	オートクリーンパネル（注6）			×	△	△		×	×	▲（注4）					×			×
	オートグリルパネル		×		△	○		○	○	▲（注4）					×			○
	パネルスペーサー（注1）（注6）		△	△		×		△	△	×					△			△
	ワイドパネル		△	○	×			○	○	▲（注4）					○			○
補助機能関連	新鮮空気取入キット（注1）（チャンバー式）（注3）		×	○	△	○			×	×					○			○
	新鮮空気取入キット（直付式）		×	○	△	○		×		○					○			○
	高湿度対応キット		▲（注4）	▲（注4）	×	▲（注4）		×	○						×			○
フィルター関連	超ロングライフフィルター（注3）		×	×	△	○		○	○	×								○
運転制御関連	液晶ワイヤレスリモコン		×	○	△	○		○	○	○					○			

分岐ダクト接続時

併設可能オプション品 ＼ 単独設置可能オプション品		デザイナーズパネル	オートクリーンパネル	オートグリルパネル	パネルスペーサー（注1）	ワイドパネル	自然蒸発式加湿器	新鮮空気取入キット（チャンバー式）（注1）（注3）	新鮮空気取入キット（直付式）	高湿度対応キット	ストリーマ脱臭ユニット（注3）	ストリーマ除菌ユニット	UVストリーマ除菌ユニット	高性能フィルター	超ロングライフフィルター（注3）	オイルガードフィルター（注3）	チタンアパタイトフィルター	液晶ワイヤレスリモコン
分岐ダクト（チャンバー式）（丸ダクト式）（注1）	1方分岐本体3方吹き	○	○	○	○	○	×	○	○（注2）	×	○	×	×	×	○	○	×	○
	2方分岐本体2方吹き	×	×	○	×	○	×	○	○（注2）	×	×	×	×	×	○	×	×	○
	1方分岐本体2方吹き	×	×	○	×	○	×	○	○（注2）	×	×	×	×	×	○	×	×	○

（注1）天井内の野縁構造により、自然蒸発式加湿器、新鮮空気取入キット、分岐ダクトが併設できない場合もありますので、施工前に必ず併設の可・不可をご確認願います。
特にパネルスペーサーと併設する場合は、取付位置が下がりますのでご注意願います。また、加湿器、新鮮空気取入キット、分岐ダクト使用時は「サーキュレーション気流」は使用できません。
（注2）新鮮空気取入キット（直付式）取り付け時は、その取付面への分岐ダクトの取り付けはできません。
（注3）チャンバー方式のオプション品を２種類重ねて使用する場合は新鮮空気取入キットは必ず上側に取付けてください。
（注4）室内ユニット本体には使用可能ですが、本キット貼り付け部以外にチャンバーがあるパネルの場合は、チャンバー部分への追加断熱（グラスウールまたは発泡ポリエチレンで厚み10mm 以上）が必要です。（▲印）
（注5）３方吹き・２方吹き時および風量調整キット使用時は「サーキュレーション気流」は使用できません。
（注6）オートクリーンパネルおよびパネルスペーサーは２方吹き出しでは使用できません。（△印）
（注7）KAF559E160 についてはオートグリルパネルと併設できません。KAF5591E160 については標準パネル、デザイナーズパネルと併設できません。
（注8）チタンアパタイトフィルター使用時は４方吹きは使用できません。
（注9）UV ストリーマ除菌ユニットとオートクリーンパネル、液晶ワイヤレスリモコンの同時組み込みはできません。

■外形図

●標準パネル

28～56形

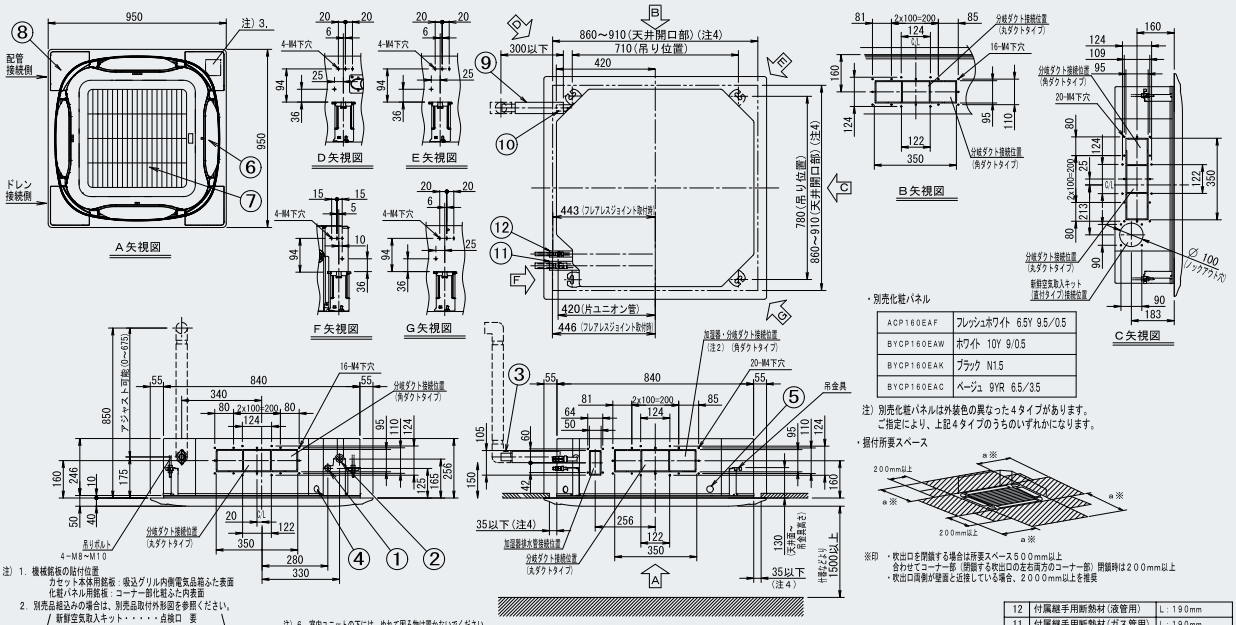

・別売化粧パネル

ACP160EAF	フレッシュホワイト　6.5Y 9.5/0.5
BYCP160EAW	ホワイト　10Y 9/0.5
BYCP160EAK	ブラック　N1.5
BYCP160EAC	ベージュ　9YR 6.5/3.5

注）別売化粧パネルは外装色の異なった4タイプがあります。
ご指定により、上記4タイプのうちのいずれかになります。

・据付所要スペース

※印　・吹出口を閉鎖する場合は所要スペース500mm以上
合わせてコーナー部（閉鎖する吹出口の左右両方のコーナー部）開鎖時は200mm以上
・吹出口両側が壁面と近接している場合、2000mm以上を推奨

注）1. 機械銘板の貼付位置
カセット本体側銘板：吸込グリル内側電気品箱ふた表面
化粧パネル用銘板：コーナー部化粧ふた内表面
2. 別売品組込みの場合は、別売品取付外形図を参照ください。
（新鮮空気取入キット・・・・・・点検口　要
自然蒸発式加湿器・・・・・・点検口　要
空気清浄ユニット・・・・・・・点検口　不要
高性能フィルタユニット・・・点検口　不要
分岐ダクトチャンバ・・・・・点検口　不要
（角ダクト・丸ダクトタイプ共））
3. ワイヤレスリモコンキットをご使用の場合は、この部分が受信部となります。
詳しくは、ワイヤレスリモコン外形図をご覧ください。
4. 天井開口寸法は最大910mmまで設置可能ですが、パネルの重なり代
確保のため本体と天井材との寸法は35mm以下にしてください。
5. 天井内が露点温度20℃（約20℃ RH80%）以上の高温高湿雰囲気で長時間運転されますと、
室内ユニットまたは室内ユニット近傍の天井材が結露する場合があります。
高温高湿雰囲気で長時間運転を行う場合は別売品の高湿度対応キットまたは断熱材
（厚さ10mm以上のグラスウールまたはポリエチレンフォーム等）を使用して、
室内ユニットの断熱を強化してください。

注）6. 室内ユニットの下には、ぬれて困る物は置かないでください。
温度が80%以上の場合やドレン出口が詰まっている、またエアフィルタが汚れている場合には、露が落ちることがあります。
7. 換気口や照明器具など、気流を乱す機器が近くにあると、天井面が汚れることがありますので、下図に従って設置してください。
8. 付属の継手用断熱材は、現地配管の断熱厚みが10mm以下用です。現地配管の断熱厚みが10mmより大きい場合は付属の継手用断熱材の代わりに、
現地配管に合わせた断熱材（現地手配）とクランプ材（現地手配）を使用し、同様の方法で必ず断熱してください。
断熱をしないと結露による水漏れの原因になることがあります。
9. 室内の気流状態（換気扇・サーキュレーター・扉からの吹き抜け等）と
外気導入口による天井面の温湿度・気流状態によって、コーナー部
吹出口付近の天井に結露が発生する場合があります。
その場合はコーナー部吹出口を閉鎖キット（別売品）にて閉鎖して
ください。

対象機種	AXFP～NA		P28～56	P71～90	P112～160
サーキュレーション気流	有効	a	1500～4000	1500～5000	1500～7000
		b	4000以上	5000以上	7000以上
	無効	a	1500以上		
		b	4000以上		

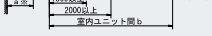

（※1）照明は露出形（逆富士タイプ等）が対象であり、
埋込形（天井面に出ないタイプ）については制約はありません。

部番	名称	記事
12	付属継手用断熱材（液管用）	L：190mm
11	付属継手用断熱材（ガス管用）	L：190mm
10	付属ドレンホース接続口	VP20（外径ø26）
9	付属ドレンホース	
8	コーナー部化粧ふた	
7	吸込グリル	
6	吹出口	
5	連絡配線・リモコン配線接続口	
4	電源・ユニット間配線接続口	
3	現地ドレン配管接続口	VP25（外径ø32）
2	ガス側配管接続口	φ12.7接続
1	液側配管接続口	φ6.4接続

●標準パネル

71～112形

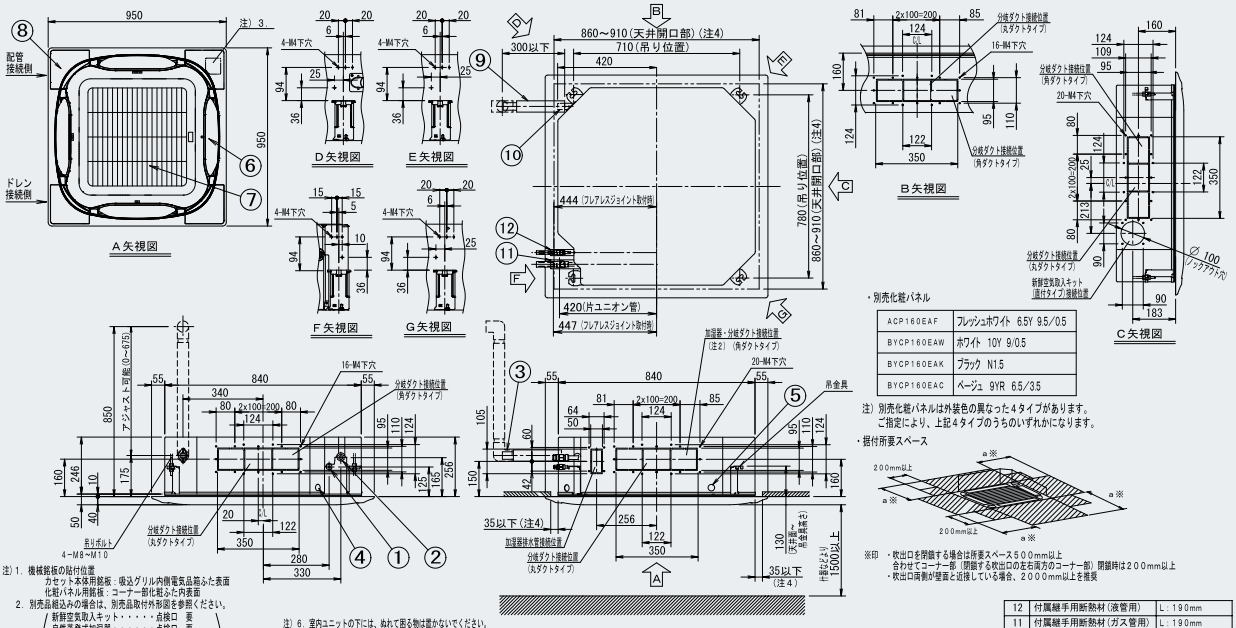

・別売化粧パネル

ACP160EAF	フレッシュホワイト　6.5Y 9.5/0.5
BYCP160EAW	ホワイト　10Y 9/0.5
BYCP160EAK	ブラック　N1.5
BYCP160EAC	ベージュ　9YR 6.5/3.5

注）別売化粧パネルは外装色の異なった4タイプがあります。
ご指定により、上記4タイプのうちのいずれかになります。

・据付所要スペース

※印　・吹出口を閉鎖する場合は所要スペース500mm以上
合わせてコーナー部（閉鎖する吹出口の左右両方のコーナー部）開鎖時は200mm以上
・吹出口両側が壁面と近接している場合、2000mm以上を推奨

注）1. 機械銘板の貼付位置
カセット本体側銘板：吸込グリル内側電気品箱ふた表面
化粧パネル用銘板：コーナー部化粧ふた内表面
2. 別売品組込みの場合は、別売品取付外形図を参照ください。
（新鮮空気取入キット・・・・・・点検口　要
自然蒸発式加湿器・・・・・・点検口　要
空気清浄ユニット・・・・・・・点検口　不要
高性能フィルタユニット・・・点検口　不要
分岐ダクトチャンバ・・・・・点検口　不要
（角ダクト・丸ダクトタイプ共））
3. ワイヤレスリモコンキットをご使用の場合は、この部分が受信部となります。
詳しくは、ワイヤレスリモコン外形図をご覧ください。
4. 天井開口寸法は最大910mmまで設置可能ですが、パネルの重なり代
確保のため本体と天井材との寸法は35mm以下にしてください。
5. 天井内が露点温度20℃（約20℃ RH80%）以上の高温高湿雰囲気で長時間運転されますと、
室内ユニットまたは室内ユニット近傍の天井材が結露する場合があります。
高温高湿雰囲気で長時間運転を行う場合は別売品の高湿度対応キットまたは断熱材
（厚さ10mm以上のグラスウールまたはポリエチレンフォーム等）を使用して、
室内ユニットの断熱を強化してください。

注）6. 室内ユニットの下には、ぬれて困る物は置かないでください。
温度が80%以上の場合やドレン出口が詰まっている、またエアフィルタが汚れている場合には、露が落ちることがあります。
7. 換気口や照明器具など、気流を乱す機器が近くにあると、天井面が汚れることがありますので、下図に従って設置してください。
8. 付属の継手用断熱材は、現地配管の断熱厚みが10mm以下用です。現地配管の断熱厚みが10mmより大きい場合は付属の継手用断熱材の代わりに、
現地配管に合わせた断熱材（現地手配）とクランプ材（現地手配）を使用し、同様の方法で必ず断熱してください。
断熱をしないと結露による水漏れの原因になることがあります。
9. 室内の気流状態（換気扇・サーキュレーター・扉からの吹き抜け等）と
外気導入口による天井面の温湿度・気流状態によって、コーナー部
吹出口付近の天井に結露が発生する場合があります。
その場合はコーナー部吹出口を閉鎖キット（別売品）にて閉鎖して
ください。

対象機種	AXFP～NA		P28～56	P71～90	P112～160
サーキュレーション気流	有効	a	1500～4000	1500～5000	1500～7000
		b	4000以上	5000以上	7000以上
	無効	a	1500以上		
		b	4000以上		



（※1）照明は露出形（逆富士タイプ等）が対象であり、
埋込形（天井面に出ないタイプ）については制約はありません。

部番	名称	記事
12	付属継手用断熱材（液管用）	L：190mm
11	付属継手用断熱材（ガス管用）	L：190mm
10	付属ドレンホース接続口	VP20（外径ø26）
9	付属ドレンホース	
8	コーナー部化粧ふた	
7	吸込グリル	
6	吹出口	
5	連絡配線・リモコン配線接続口	
4	電源・ユニット間配線接続口	
3	現地ドレン配管接続口	VP25（外径ø32）
2	ガス側配管接続口	φ15.9接続
1	液側配管接続口	φ9.5接続

※標準パネル以外のパネル採用時やユニット型別売品の組み合わせ時は、本体高さ寸法および天井ふところ寸法が変わりますのでご注意ください。

■外形図

●標準パネル

140・160形

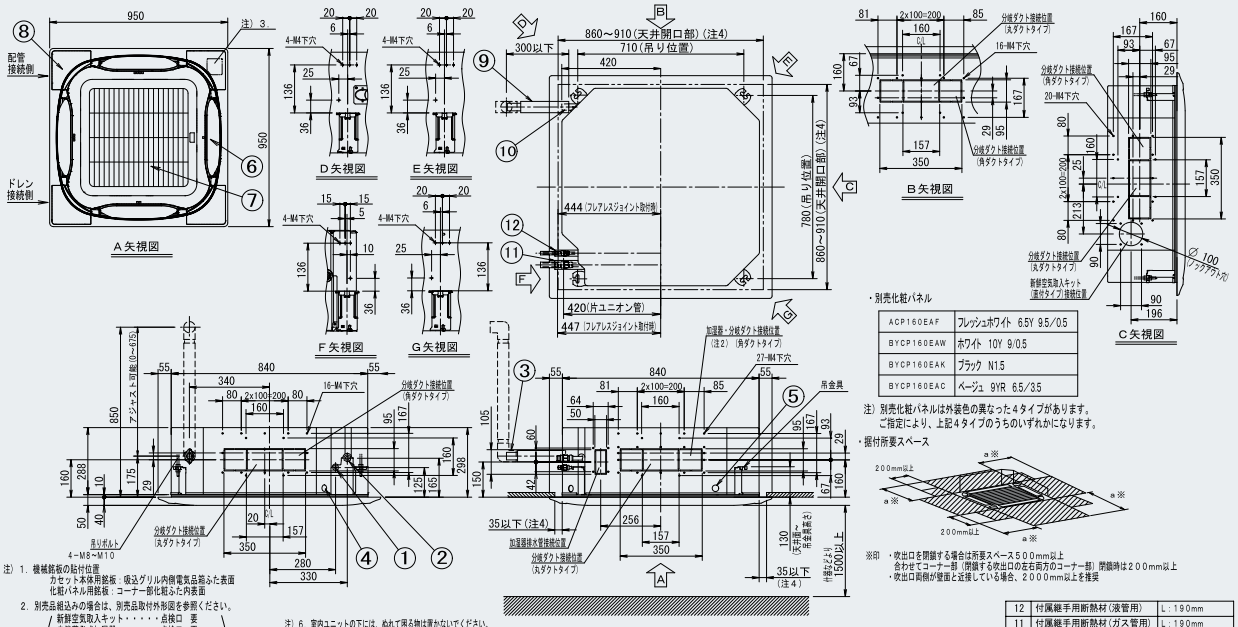

・別売化粧パネル

ACP160EAF	フレッシュホワイト 6.5Y 9.5/0.5
BYCP160EAW	ホワイト 10Y 9/0.5
BYCP160EAK	ブラック N1.5
BYCP160EAC	ベージュ 9YR 6.5/3.5

注）別売化粧パネルは外装色の異なる4タイプがあります。
ご指定により、上記4タイプのうちのいずれかになります。

・据付所要スペース

※印 ・吹出口を開鎖する場合は所要スペース500mm以上
合わせてコーナー部（開鎖する吹出口の左右両方のコーナー部）開鎖時は200mm以上
・吹出口周囲が壁面と近接している場合、2000mm以上を推奨

注）1. 機械銘板の貼付位置
カセット本体用銘板：吸込グリル内側電気品箱ふた表面
化粧パネル用銘板：コーナー部化粧ふた内表面
2. 別売品組込みの場合は、別売品取付外形図を参照ください。
（新鮮空気取入キット・・・・・点検口 要
自然蒸発式加湿器・・・・・・点検口 要
空気清浄ユニット・・・・・・点検口 不要
高性能フィルタユニット・・・点検口 不要
分岐ダクトチャンバ・・・・・点検口 不要
（角ダクト・丸ダクトタイプ共））
3. ワイヤレスリモコンキットをご使用の場合は、この部分が受信部となります。
詳しくは、ワイヤレスリモコン外形図をご覧ください。
4. 天井開口寸法は最大910mmまで設置可能ですが、パネルの重なり代
確保のため本体と天井材との寸法は35mm以下にしてください。
5. 天井内が露点温度26℃（約30℃ RH80%）以上の高温高湿雰囲気で長時間運転されますと、
室内ユニットまたは室内ユニット近傍の天井材が結露する場合があります。
高温高湿雰囲気で長時間運転を行う場合は別売品の高温度対応キットまたは断熱材
（厚さ10mm以上のグラスウールまたはポリエチレンフォーム等）を使用して、
室内ユニットの断熱を強化してください。
6. 室内ユニットの下には、ぬれて困る物は置かないでください。
湿度が80%以上の場合やドレン出口が詰まっている、またエアフィルタが汚れている場合には、露が落ちることがあります。
7. 換気口や照明器具など、気流を乱す機器が近くにあると、天井面が汚れることがありますので、下図に従って設置してください。
8. 付属の継手用断熱材は、現地配管の断熱厚み10mm以下用です。現地配管の断熱厚みが10mmより大きい場合は付属の継手用断熱材の代わりに、
現地配管に合わせた断熱材（現地手配）とクランプ材（現地手配）を使用し、同様の方法で必ず断熱してください。
断熱をしないと結露による水漏れの原因になることがあります。
9. 室内の気流状態（換気扇・サーキュレーター・扉からの吹き抜け等）と
外気導入等による天井裏の温湿度・気流状態によって、コーナー部
吹出口付近の天井に結露が発生する場合があります。その場合は
コーナー部吹出口を開鎖キット（別売品）にて開鎖してください。

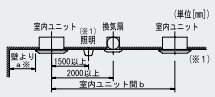

(※1) 照明は露出形（逆富士タイプ等）が対象であり、
埋込形（天井面に出ないタイプ）についての制約はありません。

対象機種	AXFP～NA		P28～56	P71～90	P112～160
サーキュレーション気流	有効	a	1500～4000	1500～5000	1500～7000
		b	4000以上	5000以上	7000以上
	無効	a	1500以上		
		b	4000以上		

部番	名称	記事
12	付属継手用断熱材（液管用）	L：190mm
11	付属継手用断熱材（ガス管用）	L：190mm
10	付属ドレンホース接続口	VP20（外径ø26）
9	付属ドレンホース	
8	コーナー部化粧ふた	
7	吸込グリル	
6	吹出口	
5	連絡配線・リモコン配線接続口	
4	電源・ユニット間配線接続口	
3	現地ドレン配管接続口	VP25（外径ø32）
2	ガス側配管接続口	φ15.9接続
1	液側配管接続口	φ9.5接続

●オートクリーンパネル

28～56形

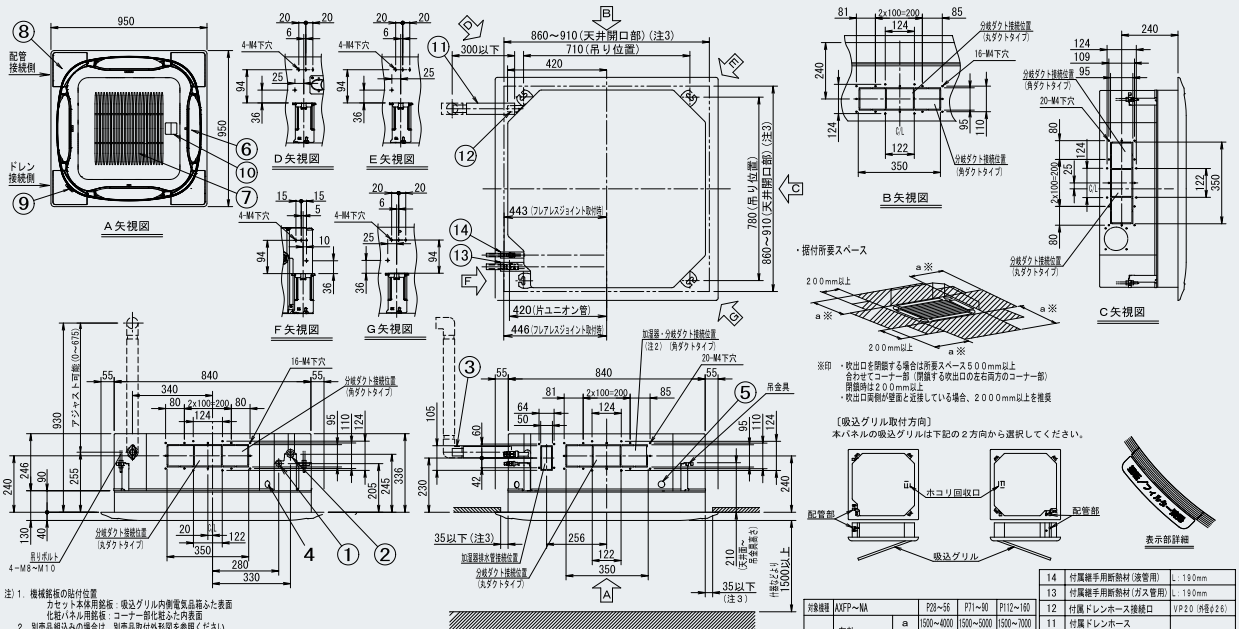

・据付所要スペース

※印 ・吹出口を開鎖する場合は所要スペース500mm以上
合わせてコーナー部（開鎖する吹出口の左右両方のコーナー部）
開鎖時は200mm以上
・吹出口周囲が壁面と近接している場合、2000mm以上を推奨

〔吸込グリル取付方向〕
本パネルの吸込グリルは下記の2方向から選択してください。

注）1. 機械銘板の貼付位置
カセット本体用銘板：吸込グリル内側電気品箱ふた表面
化粧パネル用銘板：コーナー部化粧ふた内表面
2. 別売品組込みの場合は、別売品取付外形図を参照ください。
（自然蒸発式加湿器・・・・・・点検口 要
分岐ダクトチャンバ・・・・・点検口 不要
（角ダクト・丸ダクトタイプ共））
3. 天井開口寸法は最大910mmまで設置可能ですが、パネルの重なり代
確保のため本体と天井材との寸法は35mm以下にしてください。
4. 天井内が露点温度26℃（約30℃ RH80%）以上の高温高湿雰囲気で長時間運転
されますと、室内ユニットまたは室内ユニット近傍の天井材が結露する場合
があります。高温高湿雰囲気で長時間運転を行う場合は別売品の高温度対応
キットまたは断熱材（厚さ10mm以上のグラスウールまたはポリエチレン
フォーム等）を使用して、室内ユニットの断熱を強化してください。
5. 室内ユニットの下には、ぬれて困る物は置かないでください。
湿度が80%以上の場合やドレン出口が詰まっている、
またエアフィルタが汚れている場合には、露が落ちることがあります。

注）6. 換気口や照明器具など、気流を乱す機器が近くにあると、
天井面が汚れることがありますので、下図にしたがって設置してください。（単位[mm]）

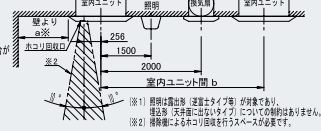

(※1) 照明は露出形（逆富士タイプ等）が対象であり、
埋込形（天井面に出ないタイプ）についての制約はありません。
(※2) 排熱側によるホコリ回収を行うスペースが必要です。

注）7. 付属の継手用断熱材は、現地配管の断熱厚み10mm以下用です。現地配管の断熱厚みが10mmより大きい場合は付属の継手用断熱材の代わりに、
現地配管に合わせた断熱材（現地手配）とクランプ材（現地手配）を使用し、同様の方法で必ず断熱してください。
断熱をしないと結露による水漏れの原因になることがあります。
8. 室内の気流状態（換気扇・サーキュレーター・扉からの吹き抜け等）と
外気導入等による天井裏の温湿度・気流状態によって、コーナー部
吹出口付近の天井に結露が発生する場合があります。その場合は
コーナー部吹出口を開鎖キット（別売品）にて開鎖してください。

・別売化粧パネル

ACP160EAGF	フレッシュホワイト 6.5Y 9.5/0.5

対象機種	AXFP～NA		P28～56	P71～90	P112～160
サーキュレーション気流	有効	a	1500～4000	1500～5000	1500～7000
		b	4000以上	5000以上	7000以上
	無効	a	1500以上		
		b	4000以上		

部番	名称	記事
14	付属継手用断熱材（液管用）	L：190mm
13	付属継手用断熱材（ガス管用）	L：190mm
12	付属ドレンホース接続口	VP20（外径ø26）
11	付属ドレンホース	
10	ホコリ回収口	
9	表示部	
8	コーナー部化粧ふた	
7	吸込グリル	
6	吹出口	
5	連絡配線・リモコン配線接続口	
4	電源・ユニット間配線接続口	
3	現地ドレン配管接続口	VP25（外径ø32）
2	ガス側配管接続口	φ12.7接続
1	液側配管接続口	φ6.4接続

■外形図

●オートクリーンパネル

71～112形

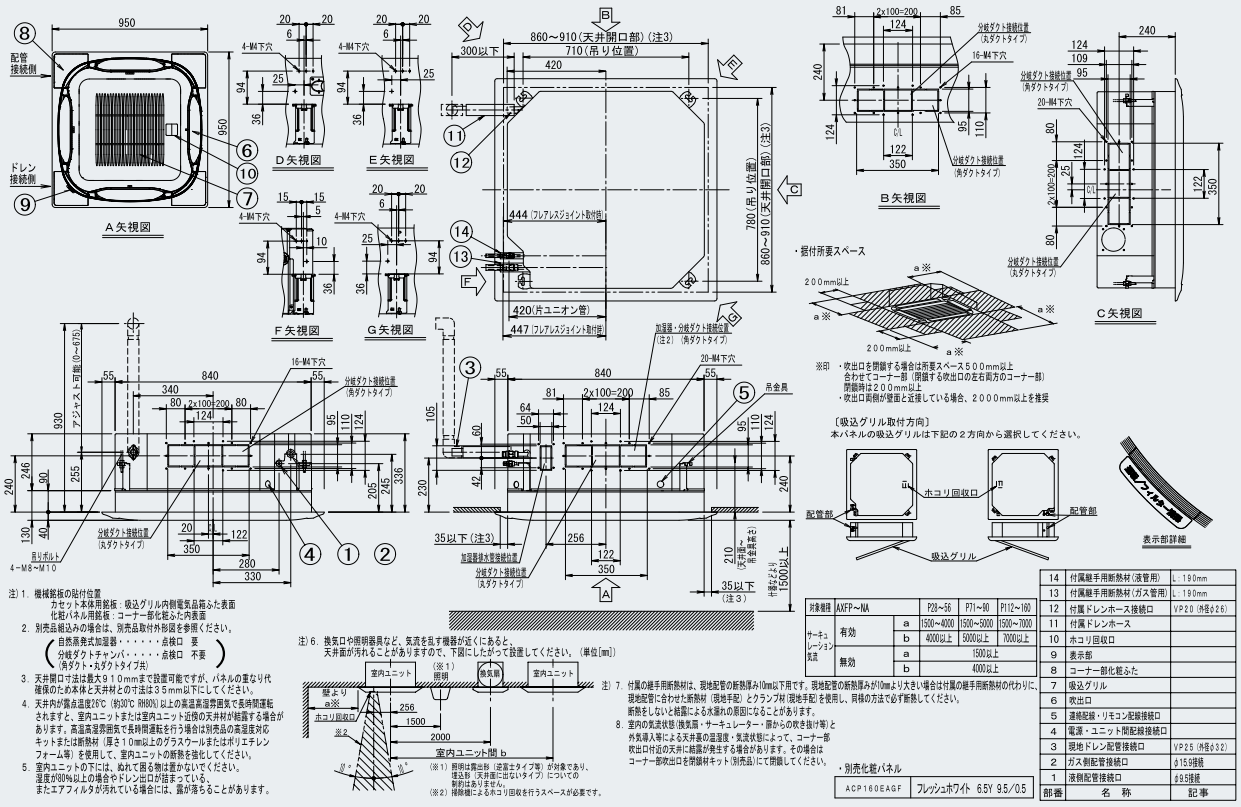

注）1. 機械銘板の貼付位置
カセット本体用銘板：吸込グリル内側電気品箱ふた裏面
化粧パネル用銘板：コーナー部化粧ふた内表面
2. 別売品組込みの場合は、別売品取付外形図を参照ください。
（自然蒸発式加湿器・・・・・・・点検口　要
分岐ダクトチャンバー・・・・・・点検口　不要
（角ダクト・丸ダクトタイプ共））
3. 天井開口寸法は最大910mmまで設置可能ですが、パネルの重なり代確保のため本体と天井材との寸法は35mm以下にしてください。
4. 天井内が露点温度26℃（約30℃ RH80%）以上の高温高湿雰囲気で長時間運転されますと、室内ユニットまたは室内ユニット近傍の天井材が結露する場合があります。高温高湿雰囲気で長時間運転を行う場合は別売品の高湿度対応キットまたは断熱材（厚さ10mm以上のグラスウールまたはポリエチレンフォーム等）を使用して、室内ユニットの断熱を強化してください。
5. 室内ユニットの下には、ぬれて困る物は置かないでください。
湿度が80%以上の場合やドレン出口が詰まっている、またエアフィルタが汚れている場合には、露が落ちることがあります。
6. 換気口や照明器具など、気流を乱す機器が近くにあると、天井面が汚れることがありますので、下図にしたがって設置してください。（単位[mm]）
（※1）照明は露出形（逆富士タイプ等）が対象であり、埋込形（天井面にはないタイプ）についての制約はありません。
（※2）掃除機によるホコリ回収を行うスペースが必要です。
7. 付属の継手用断熱材は、現地配管の断熱厚みが10mm以下用です。現地配管の断熱厚みが10mmより大きい場合は付属の継手用断熱材の代わりに、現地配管に合わせた断熱材（現地手配）とクランプ材（現地手配）を使用し、同様の方法で必ず断熱してください。
断熱をしないと結露による水漏れの原因になることがあります。
8. 室内の気流状態（換気扇・サーキュレーター・扉からの吹き抜け等）と外気導入等による天井裏の温湿度・気流状態によって、コーナー部吹出口付近の天井に結露が発生する場合があります。その場合はコーナー部吹出口を閉鎖材キット（別売品）にて閉鎖してください。

・別売化粧パネル

ACP160EAGF	フレッシュホワイト　6.5Y 9.5/0.5

対象機種	AXFP～NA		P28～56	P71～90	P112～160
サーキュレーション気流	有効	a	1500～4000	1500～5000	1500～7000
		b	4000以上	5000以上	7000以上
	無効	a	1500以上		
		b	4000以上		

部番	名　称	記事
14	付属継手用断熱材（液管用）	L：190mm
13	付属継手用断熱材（ガス管用）	L：190mm
12	付属ドレンホース接続口	VP20（内径ø26）
11	付属ドレンホース	
10	ホコリ回収口	
9	表示部	
8	コーナー部化粧ふた	
7	吸込グリル	
6	吹出口	
5	連絡配線・リモコン配線接続口	
4	電源・ユニット間配線接続口	
3	現地ドレン配管接続口	VP25（内径ø32）
2	ガス側配管接続口	ø15.9接続
1	液側配管接続口	ø9.5接続

●オートクリーンパネル

140・160形

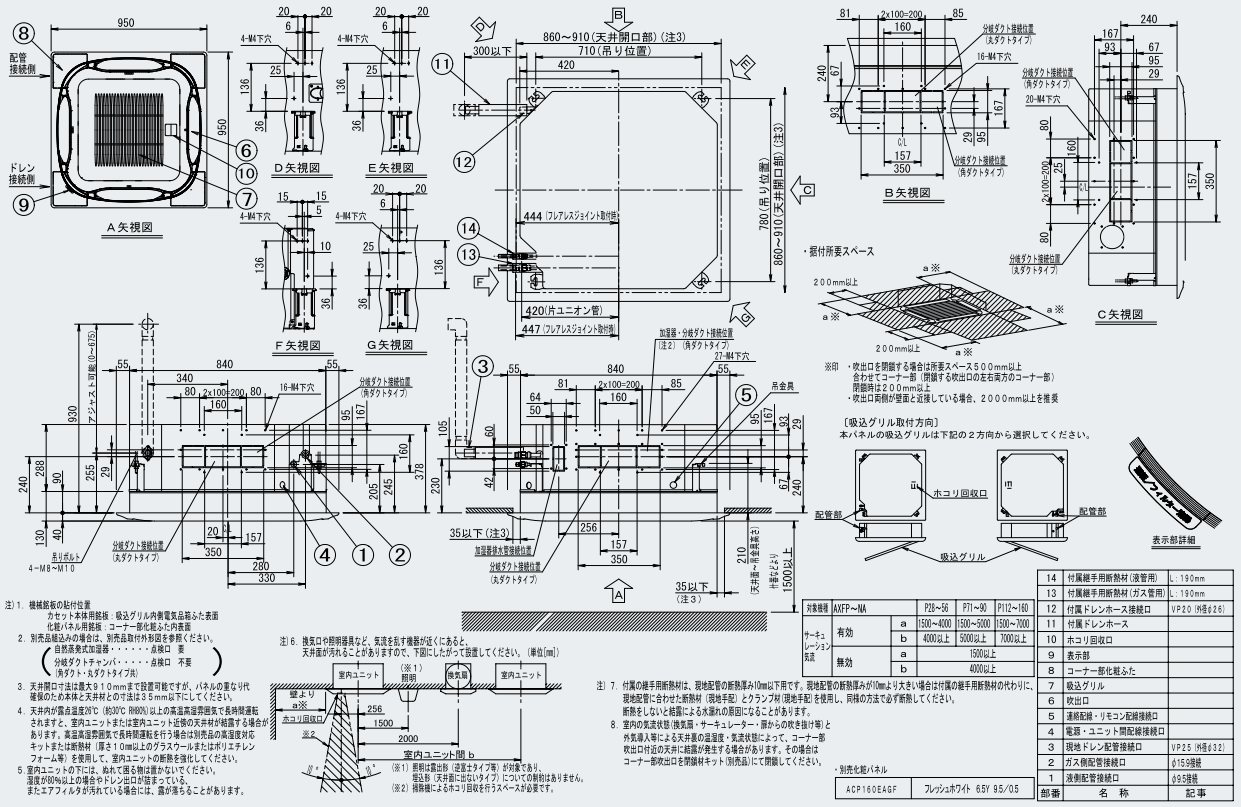

注）1. 機械銘板の貼付位置
カセット本体用銘板：吸込グリル内側電気品箱ふた裏面
化粧パネル用銘板：コーナー部化粧ふた内表面
2. 別売品組込みの場合は、別売品取付外形図を参照ください。
（自然蒸発式加湿器・・・・・・・点検口　要
分岐ダクトチャンバー・・・・・・点検口　不要
（角ダクト・丸ダクトタイプ共））
3. 天井開口寸法は最大910mmまで設置可能ですが、パネルの重なり代確保のため本体と天井材との寸法は35mm以下にしてください。
4. 天井内が露点温度26℃（約30℃ RH80%）以上の高温高湿雰囲気で長時間運転されますと、室内ユニットまたは室内ユニット近傍の天井材が結露する場合があります。高温高湿雰囲気で長時間運転を行う場合は別売品の高湿度対応キットまたは断熱材（厚さ10mm以上のグラスウールまたはポリエチレンフォーム等）を使用して、室内ユニットの断熱を強化してください。
5. 室内ユニットの下には、ぬれて困る物は置かないでください。
湿度が80%以上の場合やドレン出口が詰まっている、またエアフィルタが汚れている場合には、露が落ちることがあります。
6. 換気口や照明器具など、気流を乱す機器が近くにあると、天井面が汚れることがありますので、下図にしたがって設置してください。（単位[mm]）
（※1）照明は露出形（逆富士タイプ等）が対象であり、埋込形（天井面にはないタイプ）についての制約はありません。
（※2）掃除機によるホコリ回収を行うスペースが必要です。
7. 付属の継手用断熱材は、現地配管の断熱厚みが10mm以下用です。現地配管の断熱厚みが10mmより大きい場合は付属の継手用断熱材の代わりに、現地配管に合わせた断熱材（現地手配）とクランプ材（現地手配）を使用し、同様の方法で必ず断熱してください。
断熱をしないと結露による水漏れの原因になることがあります。
8. 室内の気流状態（換気扇・サーキュレーター・扉からの吹き抜け等）と外気導入等による天井裏の温湿度・気流状態によって、コーナー部吹出口付近の天井に結露が発生する場合があります。その場合はコーナー部吹出口を閉鎖材キット（別売品）にて閉鎖してください。

・別売化粧パネル

ACP160EAGF	フレッシュホワイト　6.5Y 9.5/0.5

対象機種	AXFP～NA		P28～56	P71～90	P112～160
サーキュレーション気流	有効	a	1500～4000	1500～5000	1500～7000
		b	4000以上	5000以上	7000以上
	無効	a	1500以上		
		b	4000以上		

部番	名　称	記事
14	付属継手用断熱材（液管用）	L：190mm
13	付属継手用断熱材（ガス管用）	L：190mm
12	付属ドレンホース接続口	VP20（内径ø26）
11	付属ドレンホース	
10	ホコリ回収口	
9	表示部	
8	コーナー部化粧ふた	
7	吸込グリル	
6	吹出口	
5	連絡配線・リモコン配線接続口	
4	電源・ユニット間配線接続口	
3	現地ドレン配管接続口	VP25（内径ø32）
2	ガス側配管接続口	ø15.9接続
1	液側配管接続口	ø9.5接続

天井埋込カセット形 S-ラウンドフロータイプ

AXFP-EA 28･36･45･56･71･80･90･112･140･160形

水平吹き出しで心地よさを部屋全体に広げる、新しい気流 新発想「アクティブ・サーキュレーション気流」搭載

オプション品：P78、79

●S-ラウンドフロータイプは、液晶ワイヤードリモコン（ABRC1G3）または液晶ワイヤレスリモコン（BRC7L1F（K））が必要となります。



清潔アルミフィン　抗菌・防カビフィルター

360°全周吹き出しで室内どこでも快適

気流が部屋全体に均等に行き渡ります。

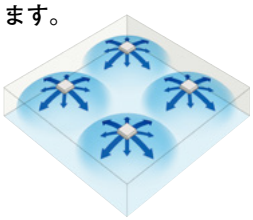

逆転の新発想でムラのない快適さを実現

暖房立ち上がり時に、[2方水平吹き] ▶ [4方下吹き] ▶ [吹出方向切り換えの2方水平吹き] ▶ [4方下吹き] を繰り返すことで、部屋全体をすばやくムラなく快適にします。

詳細はP.62をご覧ください。



設置場所や室内形状に合わせて多彩な吹き出しパターンが選択可能　全18パターン

〔エコオートクリーンパネル、エコオートグリルパネル、デザイナーズパネル共通〕

全周吹き出し



（例:天井の中央に設置）
4方吹き出しも可能です。

3方吹き出し



（例:壁際に設置）

L形2方ワイド吹き出し



（例:コーナー部に設置）

対向2方吹き出し

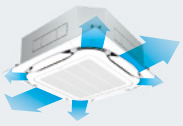

（例:縦長スペースに設置）

吹出口閉鎖時の壁面までの所要距離

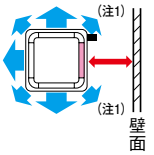

最小寸法 500mm
（注1）コーナー部閉鎖時は200mm

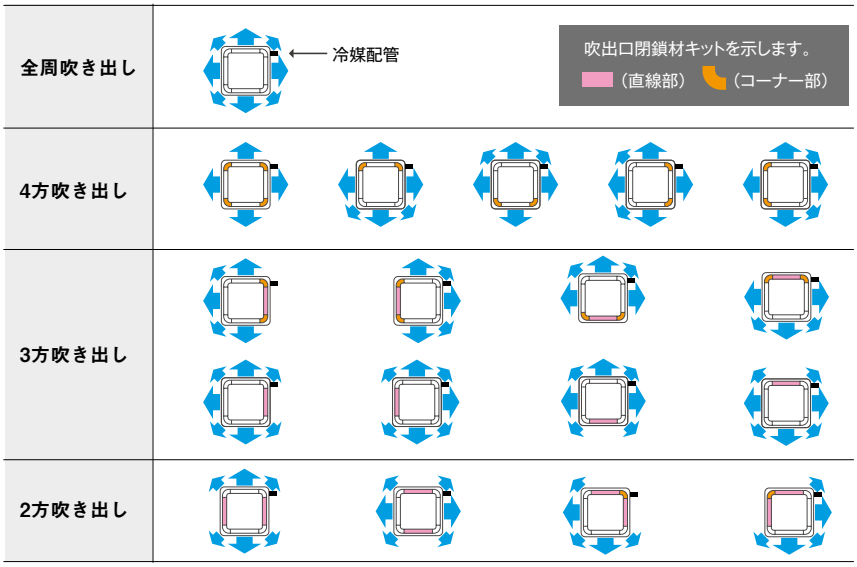

※4方吹きのコーナー部閉鎖時は、風量が数%低減します。
※吹き出しパターンに応じて「3･4方吹き出し用」「2方吹き出し用」のいずれかの吹出口閉鎖材キット（オプション品）をお選びください。
※デザイナーズパネルは、3方吹き出し、2方吹き出しでは使用できません。
※オートクリーンパネルは2方吹き出しでは使用できません。

閉鎖材は次の個数で1セットです。
●3･4方吹き出し用：閉鎖材直線部1個+コーナー部4個
●2方吹き出し用：閉鎖材直線部2個+コーナー部2個
吹き出しパターンに応じて必要個数分をお使いください。

さらに

ダブルセンサーにより…（注2）

人検知センサー　「下吹き」のときに、人検知センサーが人のいるエリアを検知すると、そのエリアの風向を変えて、風あたりを軽減

床温度センサー　床温度センサーが足元付近の温度をチェック。目標温度に達したら、自動で全周吹きに切り換えます。
（床温度が目標温度から乖離したら、再びアクティブ・サーキュレーション気流に戻ります）

（注2）デザイナーズパネル（オプション品）には適用しません。

「アクティブ・サーキュレーション気流」の快適性と省エネ性をさらに高めるセンサー技術

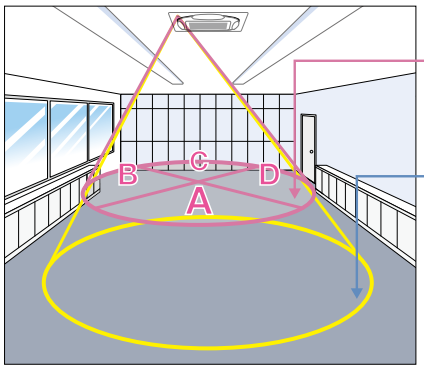

人検知センサーが
4つのエリア（A・B・C・D）で
個別に人の在否を検知（注1）

床温度センサーが
平均床面温度を検知（注2）

■検知エリアの目安

	床温度センサー		人検知センサー	
天井高さ	2.7m	3.5m	2.7m	3.5m
検知範囲直径※	約11m	約14m	約8.5m	約12m

※床温度センサーは床面、人検知センサーは床上80cmの範囲です。

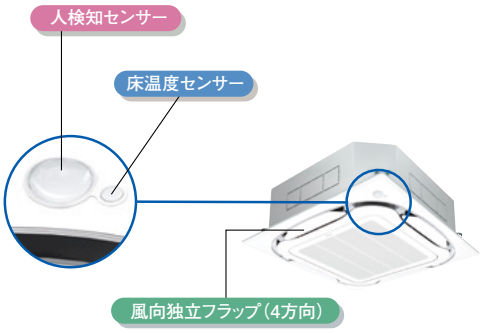

（注1）人検知センサーについて　●人の動作で反応するセンサーのため、人が在室時でも動きがない場合は不在と検知する場合があります。またセンサーから離れるほど、歩く動作など大きな動きで人を検知します。　●周囲と温度差のある物体が移動するエリアに設置した場合、「人が在室」と誤検知する場合があります。（例:赤外線ヒーターの首ふり運転など）　●センサー位置から見て死角になるエリアでは、人を検知することができません。
（注2）床温度センサーについて　●床面の平均温度を検知して室温を算出しています。　●検知範囲内に熱源や窓などがある場合、それらの温度影響を受けるおそれがあります。このような場所に設置される場合は、販売店もしくは当社営業所までお問い合わせください。
（注3）センシング機能付のS-ラウンドフロータイプ採用時は、液晶ワイヤードリモコン（ABRC1G3）または液晶ワイヤレスリモコン（BRC7Lタイプ）が必要です。
（注4）室内状況により「風向自動モード（風よけ）」でも風があたる場合があります。

人検知センサー（注3）　ムダのない快適さを届けるため、人のいるエリアを検知します。（人がいない時は能力セーブ運転）

床温度センサー（注3）　床温度を検知し、室内上下温度差を低減します。（例:暖房時、床温度が低い時は風量アップ運転）

風向独立フラップ（注3）　4つのフラップを独立制御、人検知センサーとの連動で人に直接風をあてない風向制御を行います。（注4）

ダブルセンサーと風向個別制御で、さらに快適・省エネ

暖房時

不快な風あたり（注5）を軽減しながら、足元暖房で快適

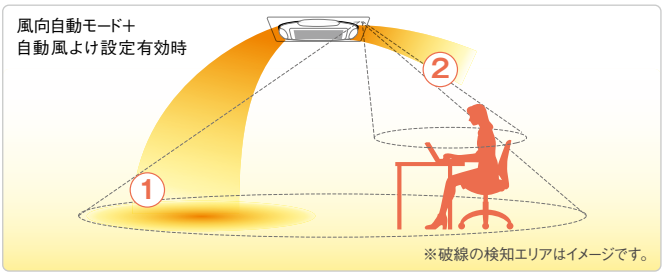

① 床温度センサーが床面温度を検知して、足元まで暖める。

② 人検知センサーが人のいる場所を検知して、風あたり（ドラフト）（注5）を軽減

（注5）風あたり（ドラフト）は天井高さや能力（風量）によって変わります。

省エネ　足元付近まで暖めるので、設定温度の上げすぎを抑えます。

冷房時

床面温度を検知して冷やしすぎを軽減



① 床温度センサーが天井付近よりも温度が低い床面温度を検知

② 床面の温度を検知して、人付近の温度を自動で計算

さらに、人検知センサーが人のいる場所を検知して、風あたり（ドラフト）（注6）を軽減

（注6）風あたり（ドラフト）は天井高さや能力（風量）によって変わります。

省エネ　足元を冷やしすぎることがないので省エネになります。

不在時のムダな空調コストを自動で抑える運転モードを搭載しています

不在時省エネ運転モード

人検知センサーの働きで、人がいない状態が一定時間続いた場合、自動的に能力をセーブして省エネ運転を行います。人が戻れば自動で急速復帰するので快適です。

●不在時省エネ運転モード

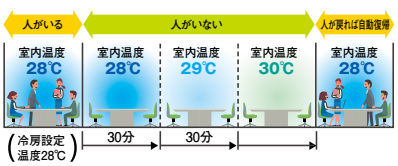

※グループ制御時は、不在時省エネ運転モード、不在時停止モードはご使用になれません。

不在時停止モード

人がいない状態が一定時間続いた場合、自動で運転を停止します。

※一旦不在を検知して停止になると自動では再び運転は行いません。

風向独立フラップだから、室内レイアウトに合わせた設定ができます

S-ラウンドフロータイプの場合、4つの吹出口ごとに風向を個別に設定することができます。〔個別なし（風向自動）、吹出角度:ポジション0～4、スイングのうちから設定可能〕

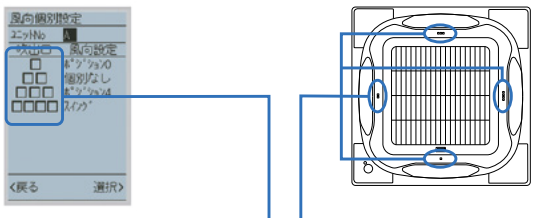

化粧パネルの吹出口付近に識別マークが入っています。

●化粧パネルはフレッシュホワイトとブラックの2色をご用意（オプション品）


フレッシュホワイト


ブラック（注1）

※エコオートグリルパネル、エコオートクリーンパネルはフレッシュホワイトのみです。
（注1）本製品はダイキン工業㈱ブランド品となります。

●全機種とも□950mmのパネル寸法で、容量の異なる機種の併設でもデザインが統一

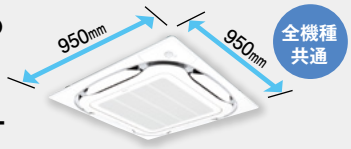

●デザイナーズパネル
すっきりした見た目で、汚れが目立ちにくい、クリーンなパネル



※センシング機能は搭載しておりません。

3.5～4.2mの高天井に全周吹き出しで設置可能

■天井高さと吹出口使用数の目安

エコパネル、エコオートグリルパネルの場合

		天井高さ		
		標準	高天井①	高天井②
28形〜80形	全周吹き出し	2.7m	3.0m	3.5m
	4方吹き出し	3.1m	3.4m	4.0m
	2方・3方吹き出し	3.0m	3.3m	3.5m

		天井高さ		
		標準	高天井①	高天井②
90形〜160形	全周吹き出し	3.2m	3.6m	4.2m
	4方吹き出し	3.4m	3.9m	4.5m
	2方・3方吹き出し	3.6m	4.0m	4.2m

※ 出荷時は標準・全周吹き出しに設定しています。高天井①、②についてはリモコンによる初期設定で行います。
※ 高性能フィルター、UVストリーマ除菌ユニット、ストリーマ除菌ユニット使用時は高天井対応できません。

室内ユニットの上吊りが可能（オプション品）

オプション品の上吊り金具を使用することにより、室内ユニットの上部で吊ることが可能に。現場の状況に合わせて吊り方が選択できます。

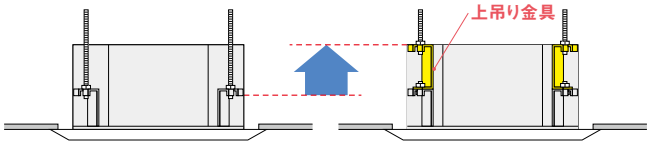

フィルターメンテナンスを省力化

エコオートクリーンパネル（ACP160EEGF）（オプション品）

フィルター自動清掃機能により、常にクリーンな状態を保つことで、省エネ＆快適性を向上


（フレッシュホワイト）



パネルにある回収口に掃除機のノズルを入れるだけ。（注1）

わずか、十数秒

脚立なしで安全（注2）

（注1）ダストボックスのホコリ回収時には別売の接続管（エコオートクリーンパネル用ダスト回収ノズル）が最低1個必要です。
（注2）天井の高さが3mを超える場合は脚立が必要です。

●液晶ワイヤードリモコン（ABRC1G3）または省ナビフロアリモコン（ABRC81A1）が必須となります。
※ホコリ回収後、リモコン上のホコリ回収サイン表示のリセットが必要です。
※エコオートクリーンパネルと併用可能なオプション品については、P.80 の「●吹出口パターンによるオプション品組み合わせ適用一覧」をご覧ください。
※集中制御機器をご利用の場合は、液晶ワイヤードリモコンと併用してください。

エコオートグリルパネル（ACP160EESF）（オプション品）

グリルが電動昇降し、誰でも安全かつ手早くフィルターのお手入れができる「エコオートグリルパネル」



●エコオートグリルパネルの吸込グリルの昇降には別売のオートグリル用リモコン（ABRC16A1）が必要です。

液晶ワイヤードリモコン（ABRC1G3）からの操作も可能

■天井高さに合わせて下降長さが8段階に設定可能

天井高さの目安(m)	2.4	2.7	3.0	3.5
下降長さ(m)	1.2	1.6	2.0	2.4

天井高さの目安(m)	3.8	4.2	4.5	5.0（注1）
下降長さ(m)	2.8	3.1	3.5	3.9

（注1）気流到達距離は4.5mまでとなります。
同ページの「■天井高さと吹出口使用数の目安」をご参照ください。

天井内が高温高湿雰囲気露点温度26℃（約30℃、RH80%）以上で長時間運転する場合は、高湿度対応キットの取り付けを推奨します。

エコオートクリーンパネルは設置場所の条件によりご使用いただけない場合があります。
詳しくはP.65の「「オートクリーンパネル」使用上のご注意」をご参照ください。

カセットタイプ設置で気になる天井汚れを軽減

新形状のフラップと新吹出口形状により、天井面に沿いやすい気流を剥離させて、天井汚れを軽減します。

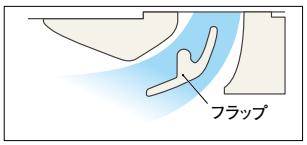

天井汚れ軽減のための設置条件

換気口や照明器具など、気流を乱す要素の近くにあると、本パネルを装着しても天井面が汚れることがありますので、下図を参考に設置してください。
風向きポジションは「天井汚れ防止ポジション」に設定してください。

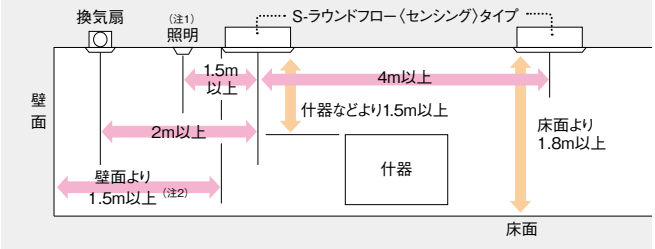

（注1）照明制約は露出形（逆富士タイプなど）が対象であり、埋込形（天井面に出ないタイプ）は制約なし。
（注2）吹出口両側が壁面と近接している場合は2m以上

※エアコンの吹出気流により天井面が汚れる現象を防止するものであって、自然退色、変色また煙草やもろもろの汚染空気による汚れは含みません。
※また、吹出気流は天井面と剥離空間を持たせますので、水平吹き設定であっても下目の風向角となります。冷気ドラフトが気になるような設置環境（天井が低いなど）の場合には事前に了解を得て選定してください。

メンテナンスを省力化できます

●フレア加工が不要になるフレアレスジョイントを標準付属

●パネルを外さずに、吸込グリルを開けるだけでドレンパン内部の汚れ具合を容易にチェック可能（標準パネルの場合）

※ストリーマ脱臭ユニット、UVストリーマ除菌ユニット、ストリーマ除菌ユニット取り付け時はドレンプラグを外すことができません。
※エコオートグリルパネル取り付け時については当社営業所までお問い合わせください。

●口径φ24のドレンソケット

指を挿入してドレンパン内部汚れ点検、デンタル鏡も挿入可能。吸込グリルを開けばアクセス可能（標準パネルの場合）

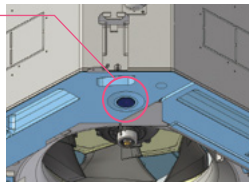

●ドレンパンには銀イオン系の抗菌剤を採用。臭いや詰まりの原因となるスライムやカビ・菌の発生を抑制

●フィルターに防カビ抗菌処理を施し、フィルターに付着したホコリや湿気からのカビ・雑菌の発生を抑制

専用ユニット(オプション品)を組み込んで、場所をとらずにキレイな空気を室内に



※各ユニットの同時組み込みはできません。

UVストリーマ除菌ユニット

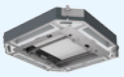

冷暖房しながら、空気清浄+ウィルス抑制

※脱臭機能は装備しておりません。

▶詳しくはP.202

ストリーマ脱臭ユニット



プラズマ放電の一種であるストリーマ放電により、有害物質を酸化分解。脱臭効果を発揮します。

※集塵機能は装備しておりません。

▶詳しくはP.202

ストリーマ内部クリーンユニット

エアコン内部をクリーンに



送風運転とともに、室内ユニット内部(熱交換器)にストリーマを照射し、カビ菌の繁殖を抑制します。

ストリーマ内部クリーンユニット(オプション品)



内部クリーン運転中、リモコン画面に表示されます。

※内部クリーンの対象部位は、熱交換器です。
※カビの成長を抑制する効果はありますが、カビを発生させない機能ではありません。設置環境や運転時間によって、カビの抑制効果は変わることがあります。
※送風運転時の風向はポジション0(水平吹き)です。
※3方吹き・2方吹き時および風量調整キットとの併用は不可です。

夜間みまもりキット

消灯後に人を検知するとLEDライトが作動

LEDライトと同時にブザーを作動させることも可能です。

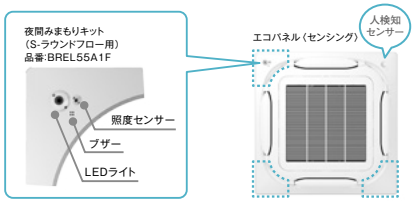

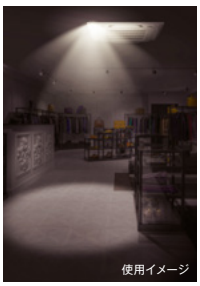

●人検知センサー部以外であれば、コーナーカバー3箇所のどこでも取付が可能です。
●LEDライトの照射時間およびブザーの発報時間は約60秒です。

※本商品は、防犯を保証するものではありません。また、非常灯としてはご利用いただけません。
※センシング機能付パネルが必要です。デザイナーズパネル、エコオートクリーンパネルとの併用はできません。
※液晶ワイヤレスリモコンとの併用はできません。
※オプション品との併用については、オプション品掲載ページをご確認ください。

エアコン設置後も、現場の状況変化に柔軟に対応(オプション品)

▶詳しくはP.66



風量調整キット
KDBW55A160
吹出口に設置

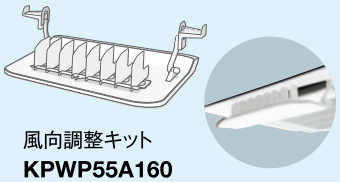

風向調整キット
KPWP55A160
吹出口に設置

※使用するオプション品や吹出口パターンによって、組み込みできない組み合わせ条件があります。詳細はP.80の「●吹出口パターンによるオプション品組み合わせ適用一覧」をご覧ください。

■仕様表(エコパネル(標準パネル)採用時)

(50/60Hz)

機種	本体(パネル)	AXFP28EA ACP160EEF	AXFP36EA ACP160EEF	AXFP45EA ACP160EEF	AXFP56EA ACP160EEF	AXFP71EA ACP160EEF	AXFP80EA ACP160EEF	AXFP90EA ACP160EEF	AXFP112EA ACP160EEF	AXFP140EA ACP160EEF	AXFP160EA ACP160EEF
メーカー希望小売価格	本体	542,000円	548,000円	552,000円	558,000円	573,000円	611,000円	673,000円	798,000円	904,000円	1,022,000円
	(パネル)	120,000円	120,000円	120,000円	120,000円	120,000円	120,000円	120,000円	120,000円	120,000円	120,000円
	合計	662,000円	668,000円	672,000円	678,000円	693,000円	731,000円	793,000円	918,000円	1,024,000円	1,142,000円

冷房能力 (注1)		kW	2.8	3.6	4.5	5.6	7.1	8.0	9.0	11.2	14.0	16.0
暖房能力 (注1)		kW	3.2	4.0	5.0	6.3	8.0	9.0	10.0	12.5	16.0	18.0
寒冷地低温暖房 (注1)		kW	3.4	4.2	5.3	6.7	8.5	9.5	10.6	13.2	17.0	19.0
電気特性(注1)	電源	AC・V	単相200									
	消費電力 冷房	kW	0.028/0.028		0.037/0.037	0.043/0.043	0.072/0.072	0.086/0.086	0.106/0.106	0.162/0.162		
	消費電力 暖房	kW	0.024/0.024		0.033/0.033	0.038/0.038	0.068/0.068	0.081/0.081	0.101/0.101	0.150/0.150		
	運転電流 冷房	A	0.2/0.2		0.3/0.3		0.4/0.4	0.5/0.5	0.8/0.8	1.3/1.3		
	運転電流 暖房	A	0.2/0.2		0.3/0.3		0.4/0.4	0.5/0.5	0.7/0.7	1.2/1.2		
	力率 冷房	%	91.8/91.8		92.2/92.2	92.8/92.8	90.3/90.3	90.2/90.2	73.3/73.3	66.7/66.7		
	力率 暖房	%	91.0/91.0		91.3/91.3	88.6/88.6	89.3/89.3		84.2/84.2	66.6/66.6		
エアフィルター			ロングライフフィルター(防カビ抗菌樹脂ネット)									
運転音 音響パワーレベル 急-強-弱 (注2)		dB	46-45-44		47-46-44	48-47-44	54-49-45	56-50-45	58-54-49	63-55-49	63-57-52	63-58-53
送風機	形式		ターボファン									
	風量 急-強-弱	m³/min	12.5-11.5-10		14.5-13-11	15.5-13.5-11	22-17.5-13.5	23.5-18.5-13.5	28-25-19	33.5-26-19	33.5-27.5-21	33.5-28.5-21
	機外静圧	Pa	−									
	電動機定格出力	kW	0.053×1						0.106×1			
	駆動方式		直結									
配管関係	冷媒ガス配管	mm	φ12.7(フレア接続)				φ15.9(フレア接続)					
	冷媒液配管	mm	φ6.4(フレア接続)				φ9.5(フレア接続)					
	冷媒配管位置		本体側面									
	ドレン配管	mm	VP25(外径φ32、内径φ25)									
ドレンポンプ 追加アップ量		mm	標準装備 MAX675(ドレン配管接続口より)									
外装塗装色 (注5) (マンセルNo.)	本体		亜鉛鋼板									
	パネル		フレッシュホワイト(6.5Y9.5/0.5近似)									
外形寸法 (注3)(注5) 高さ×幅×奥行	本体	mm	246×840×840						288×840×840			
	パネル	mm	50×950×950(注4)									
質量 (注5)	本体	kg	19				23		26			
	パネル	kg	5.5									

(注1) 冷房・暖房能力および電気特性はJIS B 8627条件によります。
室外ユニットが標準仕様の場合の低温暖房能力は、
・室外ユニットの低温暖房能力が暖房能力と同じ場合、室内ユニットの低温暖房能力も暖房能力と同じです。
・室外ユニットの低温暖房能力が暖房能力より低い場合、室内ユニットの低温暖房能力も暖房能力より低下します。

(注2) 運転音 音響パワーレベルは、JIS B 8627に準拠した値です。音圧レベルの値は P.267 をご参照ください。
(注3) パネルの外径寸法は天井から露出する部分の寸法を示し天井内部分は本体高さに含まれます。
(注4) エコパネル(標準パネル)の場合。パネル種類により高さが異なりますのでご注意ください。
(注5) パネルは別売品です。

■オプション品

※□のオプション品は単独では使用できませんので、セットでご購入ください。(左端から記載されていないオプション品が別売の必須オプション品です。)

	機種名				エコオートクリーンパネル以外のパネル採用時				エコオートクリーンパネル採用時			
					AXFP28EA AXFP56EA AXFP36EA AXFP71EA AXFP45EA AXFP80EA		AXFP90EA AXFP160EA AXFP112EA AXFP140EA		AXFP28EA AXFP56EA AXFP36EA AXFP71EA AXFP45EA AXFP80EA		AXFP90EA AXFP160EA AXFP112EA AXFP140EA	
パネル・グリル関連	センシング機能付	エコオートクリーンパネル(フレッシュホワイト)(注1)(注2)(注3)(注19)		1	——				ACP160EEGF	236,000円		
		接続管(エコオートクリーンパネル用ダスト回収ノズル)(注3)		2	——				KKHAP55B160	3,200円		
		L型延長パイプ (注3)		3	——				KKHAP55A160	920円		
		エコパネル(注19)	フレッシュホワイト(標準パネル)	4	ACP160EEF	120,000円			——			
			ブラック (注4)(注5)	⑤	BYCP160EEK	131,000円			——			
		エコオートグリルパネル(フレッシュホワイト)(注6)(注7)(注19)		6	ACP160EESF	188,000円			——			
		オートグリル用リモコン(ワイヤレス) (注6)		7	ABRC16A1	5,300円			——			
	センシング機能なし	デザインオーズパネル(フレッシュホワイト) (注8)(注9)(注11)(注12)(注19)		8	ACP160EAPF	152,000円			——			
	パネルスペーサー (注10)		フレッシュホワイト	9	KDB55J160F	30,400円			KDB55J160F	30,400円		
	ワイドパネル(左右分離型) (注10)(注11)		フレッシュホワイト	10	BDBP552H160	24,000円			BDBP552H160	24,000円		
	ワイドパネル(一体形) (注10)(注11)		フレッシュホワイト	11	K-KDB55	30,000円			K-KDB55	30,000円		
	吹出口閉鎖材キット(注9)(注12)(注14)		3・4方吹出用	12	KDBH551C160	7,000円			KDBH551C160	7,000円		
			2方吹出用	13	KDBH552C160	9,600円			——			
	風量調整キット (注9)(注12)(注13)(注14)			14	KDBW55A160	7,000円			KDBW55A160	7,000円		
	風向調整キット (注9)(注12)(注14)(注15)(注16)			15	KPWP55A160	8,500円			KPWP55A160	8,500円		
補助機能関連	自然蒸発式加湿器(注9)(注12)(注14)(注16)(注17)(注18)(注20)(注21)(注22)(注38)	品番(加湿能力)		16	KNM55D80(0.7L/h)	154,400円	KNM55D160(1.2L/h)	178,100円	KNM55D80(0.7L/h)	154,400円	KNM55D160(1.2L/h)	178,100円
		配線改装アダプター		17	KRP1C11A	10,000円			KRP1C12A	10,000円		
		アダプター取付箱		18	KRP1H98A	3,400円			KRP1J98A	8,500円		
		加湿器用断熱材キット		19	KFS34M160	12,700円			KFS34M160	12,700円		
	交換用加湿エレメント(組込用) (注38)			20	KNME55D80	25,400円	KNME55D160	28,700円	KNME55D80	25,400円	KNME55D160	28,700円
	高湿度対応キット (注30)(注41)			21	KDTP55K80B	35,900円	KDTP55K160B	39,100円	KDTP55K80B	35,900円	KDTP55K160B	39,100円
	ドレン勾配フリー用配管接続セット (注45)		短配管用 (注46)	22	KKWP55A1601	9,700円			KKWP55A1601	9,700円		
			長配管用 (注47)	23	KKWP55A1602	18,200円			KKWP55A1602	18,200円		
	耐震振れ止め金具 (注55)			24	KKSE55A160◆	18,000円			KKSE55A160◆	18,000円		
	上吊り金具 (注5)(注53)			㉕	KKS55A80	16,900円	KKS55A160	16,900円	KKS55A80	16,900円	KKS55A160	16,900円
	更新用吊り金具キット (注54)			26	K-FSD551◆	20,000円			K-FSD551◆	20,000円		
				27	K-FSD552◆	24,000円			K-FSD552◆	24,000円		
ダクト接続関連	新鮮空気取入キット(注14)(注24)	直付式		28	KDDP55X160A	6,100円			——			
		チャンバー式 (注17)(注23)	T管なし	29	KDDP55C160	47,200円			——			
			T管あり	30	KDDP55C160K	71,700円			——			
	ブースターファン(100V(50/60Hz)) (注18)(注29)	品番		31	K-DF20DS	41,400円			K-DF20DS	41,400円		
		配線改装アダプター		32	KRP1C11A	10,000円			KRP1C12A	10,000円		
		アダプター取付箱		33	KRP1H98A	3,400円			KRP1J98A	8,500円		
	ブースターファン(単相200V(50/60Hz)) (注18)(注29)	品番		34	K-DF20DV	41,400円			K-DF20DV	41,400円		
		配線改装アダプター		35	KRP1C11A	10,000円			KRP1C12A	10,000円		
		アダプター取付箱		36	KRP1H98A	3,400円			KRP1J98A	8,500円		
	分岐ダクトチャンバー (注9)(注14)			37	KDJP55C80	18,500円	KDJP55C160	27,000円	KDJP55C80	18,500円	KDJP55C160	27,000円
	分岐ダクト(丸ダクト直付) (注9)(注14)			38	KDJP551C80	9,400円	KDJP551C160	11,100円	KDJP551C80	9,400円	KDJP551C160	11,100円
吹出口関連	ライン標準吹出ユニット(天井取り付け・側面ダクト接続) (注26)	φ150用		39	K-DGS4E(W)(T)(WW)(FF)(K)	30,200円			K-DGS4E(W)(T)(WW)(FF)(K)	30,200円		
		φ200用		40	——		K-DGS7E(W)(T)(WW)(FF)(K)	36,600円	——		K-DGS7E(W)(T)(WW)(FF)(K)	36,600円
	ライン標準吹出ユニット(低形)(天井取り付け・側面ダクト接続) (注26)	φ150用		41	K-DGKS4D(W)(T),K-DGKS4E(WW)(FF)(K)	30,200円			K-DGKS4D(W)(T),K-DGKS4E(WW)(FF)(K)	30,200円		
		φ200用		42	——		K-DGKS7D(W)(T),K-DGKS7E(WW)(FF)(K)	36,600円	——		K-DGKS7D(W)(T),K-DGKS7E(WW)(FF)(K)	36,600円
	ライン標準吹出ユニット(天井取り付け・天面ダクト接続) (注26)	φ150用		43	K-DGTS5D(W)(T),K-DGTS5E(WW)(FF)(K)	34,000円			K-DGTS5D(W)(T),K-DGTS5E(WW)(FF)(K)	34,000円		
		φ200用		44	——		K-DGTS7D(W)(T),K-DGTS7E(WW)(FF)(K)	36,600円	——		K-DGTS7D(W)(T),K-DGTS7E(WW)(FF)(K)	36,600円
	ラインスリット吹出ユニット(天井取り付け・側面ダクト接続) (注26)	φ150用		45	K-DLS4E(W)(T)(WW)(FF)	42,800円			K-DLS4E(W)(T)(WW)(FF)	42,800円		
		φ200用		46	——		K-DLS7E(W)(T)(WW)(FF)	51,800円	——		K-DLS7E(W)(T)(WW)(FF)	51,800円
	ラインスリットダブル吹出ユニット(天井取り付け・側面ダクト接続) (注26)	φ150用		47	K-DLDS4E(W)(WW)(FF)	50,800円			K-DLDS4E(W)(WW)(FF)	50,800円		
		φ200用		48	——		K-DLDS7E(W)(WW)(FF)	59,700円	——		K-DLDS7E(W)(WW)(FF)	59,700円
	グリル形HVB吹出ユニット(天井取り付け・側面ダクト接続) (注26)	φ150用		49	K-HVBS4G(W)(F)	31,500円			K-HVBS4G(W)(F)	31,500円		
		φ200用		50	——		K-HVBS7G(W)(F)	38,200円	——		K-HVBS7G(W)(F)	38,200円
	グリル形HVB吹出ユニット(低形)(天井取り付け・側面ダクト接続) (注26)	φ150用		51	K-HVBKS4G(W)(F)	31,500円			K-HVBKS4G(W)(F)	31,500円		
		φ200用		52	——		K-HVBKS7G(W)(F)	38,200円	——		K-HVBKS7G(W)(F)	38,200円
	グリル形HVB吹出ユニット(下り天井・天井取り付け・天面ダクト接続) (注26)	φ150用		53	K-HVBCS4G(W)(F)	31,500円			K-HVBCS4G(W)(F)	31,500円		
		φ200用		54	——		K-HVBCS7G(W)(F)	38,200円	——		K-HVBCS7G(W)(F)	38,200円
	グリル形HVB吹出ユニット(下り天井・天井取り付け・背面ダクト接続) (注26)	φ150用		55	K-HVBDS4G(W)(F)	41,200円			K-HVBDS4G(W)(F)	41,200円		
		φ200用		56	——		K-HVBDS7G(W)(F)	50,300円	——		K-HVBDS7G(W)(F)	50,300円
	アネモ無結露丸形吹出ユニット (注26)	φ150用		57	K-DE9C2F(W)(F)	51,000円	——		K-DE9C2F(W)(F)	51,000円	——	
		φ200用		58	——		K-DE9C4F(W)(F)	56,900円	——		K-DE9C4F(W)(F)	56,900円
	アネモ無結露角形吹出ユニット (注26)	φ150用		59	K-DE9E2F(W)(F)	56,500円	——		K-DE9E2F(W)(F)	56,500円	——	
		φ200用		60	——		K-DE9E4F(W)(F)	63,500円	——		K-DE9E4F(W)(F)	63,500円
フレキシブルダクト関連	フレキシブルダクト (注27)(注28)	φ150用		⑥1	0.5m:K-FDS1505(E)(EK) 1,800円	1m:K-FDS151(E)(EK) 2,800円	2m:K-FDS152(E)(EK) 5,000円	3m:K-FDS153(E)(EK) 7,700円	4m:K-FDS154(E)(EK) 10,000円	5m:K-FDS155(E)(EK) 12,800円	6m:K-FDS156(E)(EK) 15,000円	10m:K-FDS1510(E)(EK) 24,500円
		φ200用		⑥2	0.5m:K-FDS2005(E)(EK) 2,300円	1m:K-FDS201(E)(EK) 3,500円	2m:K-FDS202(E)(EK) 6,500円	3m:K-FDS203(E)(EK) 10,100円	4m:K-FDS204(E)(EK) 13,000円	5m:K-FDS205(E)(EK) 16,500円	6m:K-FDS206(E)(EK) 19,500円	10m:K-FDS2010(E)(EK) 32,000円
	フレキシブルダクト用吊ワイヤー	鋲打ちタイプ 20個入		63	K-FDWPA	32,800円			K-FDWPA	32,800円		
		全ネジタイプ 20個入		64	K-FDWSA	34,300円			K-FDWSA	34,300円		
	断熱材 (注48)	10個入		65	K-FDSKD	5,400円			K-FDSKD	5,400円		
	ダクトテープ	6個入		66	K-FDSKDP	9,400円			K-FDSKDP	9,400円		
	吊バンド	長さ7.5m		67	K-FDBPA	1,400円			K-FDBPA	1,400円		
	吊バンド用サドルバンド	長さ15m		68	K-FDBSPA	4,800円			K-FDBSPA	4,800円		
	分岐チャンバー(2方分岐)	φ200→φ150×2		69	K-DDV20C15	17,000円			K-DDV20C15	17,000円		
	ニップル(丸形)	φ150用 5個入		70	K-FDNP15A	6,600円			K-FDNP15A	6,600円		
		φ200用 5個入		71	K-FDNP20A	7,800円			K-FDNP20A	7,800円		
	固定バンド	20個入		72	φ150：K-FDSR150	21,800円	φ200：K-FDSR200	25,000円	φ150：K-FDSR150	21,800円	φ200：K-FDSR200	25,000円
	異径ニップル	φ200→φ150		73	K-FDJE20A1	6,200円			K-FDJE20A1	6,200円		
補助機能関連	ドレンアップキット(揚程1m) (注31)(注39)(注41)			74	K-KDU303KV	65,900円			K-KDU303KV	65,900円		
	ドレンポンプキット(揚程2/2.5m(50/60Hz))	品番		75	K-DU154KV	73,900円			K-DU154KV	73,900円		
	(注31)(注39)	接続キット	出口ドレンホース (注34)	76	K-DUP41G(ドレンホース5m)	12,100円	またはK-DUP42G(ドレンホース15m)	29,200円	K-DUP41G(ドレンホース5m)	12,100円	またはK-DUP42G(ドレンホース15m)	29,200円
	ドレンポンプキット(揚程5/6m(50/60Hz))	品番		77	K-DU202K	82,100円			K-DU202K	82,100円		
	(注32)(注33)(注39)	接続キット	出口ドレンホース (注34)	78	K-DUP1G(ドレンホース10m)	13,800円	またはK-DUP2G(ドレンホース30m)	36,400円	K-DUP1G(ドレンホース10m)	13,800円	またはK-DUP2G(ドレンホース30m)	36,400円
			中継ハーネス	79	K-DUP3H	11,000円			K-DUP3H	11,000円		
	ドレンポンプキット用接続キット	保護ケーシング		80	K-DUP7G	12,700円	またはK-DUP8H	25,300円	K-DUP7G	12,700円	またはK-DUP8H	25,300円
	ドレンポンプ試運転キット			81	K-KDUC1A	17,000円			K-KDUC1A	17,000円		

※掲載の価格には消費税は含まれておりません。

■ オプション品

	機種名			エコオートクリーンパネル以外のパネル採用時		エコオートクリーンパネル採用時	
				AXFP28EA AXFP56EA AXFP36EA AXFP71EA AXFP45EA AXFP80EA	AXFP90EA AXFP160EA AXFP112EA AXFP140EA	AXFP28EA AXFP56EA AXFP36EA AXFP71EA AXFP45EA AXFP80EA	AXFP90EA AXFP160EA AXFP112EA AXFP140EA
補助機能関連	フレアレスジョイント（注25）（注49）	2分管用（1/4）5個入	82	28～56形：BPFL2B◆ 12,000円		28～56形：BPFL2B◆ 12,000円	
		3分管用（3/8）5個入	83	71～160形：BPFL3B◆ 13,000円		71～160形：BPFL3B◆ 13,000円	
		4分管用（1/2）5個入	84	28～56形：BPFL4B◆ 16,000円		28～56形：BPFL4B◆ 16,000円	
		5分管用（5/8）5個入	85	71～160形：BPFL5B◆ 19,000円		71～160形：BPFL5B◆ 19,000円	
	マーキングゲージ		86	BFL1A 6,300円		BFL1A 6,300円	
フィルター関連	高性能フィルターユニット（注9）（注12）（注35）	JIS比色法65%タイプ	87	KAF556D80 89,400円	KAF556D160 98,700円	——	
		JIS比色法90%タイプ	88	KAF557D80 90,900円	KAF557D160 100,100円	——	
	高性能フィルター（交換用）（注9）（注12）（注36）	JIS比色法65%タイプ	89	KAF552D80 32,200円	KAF552D160 41,500円	——	
		JIS比色法90%タイプ	90	KAF553D80 33,700円	KAF553D160 42,900円	——	
	フィルターチャンバー		91	KDDFP55C160 57,200円		——	
	超ロングライフフィルターユニット （注35）		92	KAF555D160 69,700円		——	
	超ロングライフフィルター（交換用） （注36）		93	KAF550D160 23,000円		——	
	フィルターチャンバー		94	KDDFP55C160 57,200円		——	
	ロングライフフィルター（交換用）	エコ（標準）パネル用	95	KAF5511D160 6,500円		——	
		エコオートグリルパネル用	96	KAF5512D160 6,500円		——	
	エアフィルター（交換用）	エコオートクリーンパネル用	97	——		KAF554D160 7,700円	
	チタンアパタイトフィルター（注9）（注12）（注42）（注43）（注44）	エコ（標準）/デザイナーズパネル用	98	KAF559E160 9,000円		——	
		エコオートグリルパネル用	99	KAF5591E160 9,000円		——	
	チタンアパタイトフィルター（交換用）（注9）（注12）（注44）	標準/デザイナーズパネル用	100	KAF5592E160 6,000円		——	
		エコオートグリルパネル用	101	KAF5593E160 6,000円		——	
空気清浄関連	ストリーマ内部クリーンユニット （注9）（注12）（注52）		⑫	BAPWS55B1 29,400円		BAPWS55B1 29,400円	
	ストリーマ脱臭ユニット （注5）（注9）（注12）		⑬	BAPWP55C160 224,000円		——	
	ストリーマ放電エレメント （注5）（注37）		⑭	BAPWE55K160 10,500円×②		——	
	ストリーマ除菌ユニット 在庫僅少品 （注5）（注9）（注12）		⑮	BAEF55C160 224,000円		——	
	UVストリーマ除菌ユニット （注5）（注9）（注12）（注50）		⑯	BAEF55D160 208,000円		——	
	UVC LEDユニット＋ストリーマユニットセット （注51）		107	BFE103A41 12,600円		——	
	プリーツフィルター（交換用）	ストリーマ除菌ユニット用	108	KAFP55A160E 21,600円		——	
		UVストリーマ除菌ユニット用	109	BAFP55A160 25,200円		——	
運転関連	夜間みまもりキット （注40）		⑩	BREL55A1F 42,000円		——	

（注1） エコオートクリーンパネル組み込み時は、本体高さ（天井ふところ必要寸法）が 80mm 大きくなります。また、2 方吹き出しでは使用できません。
（注2） エコオートクリーンパネル取り付け時は、液晶ワイヤードリモコン（ABRC1G3）または省ナビフロアリモコン（ABRC81A1）との併用が必要です。
（注3） ダストボックスのホコリ回収時には、接続管（エコオートクリーンパネル用ダスト回収ノズル）が必要です。なお、製品本体の真下から接続管（エコオートクリーンパネル用ダスト回収ノズル）が挿入できない場合は、別売のＬ型延長パイプを採用してください。
（注4） エコパネル（フレッシュホワイト以外）はダイキン工業㈱ブランド品となります。
（注5） 受注生産品となります。
（注6） エコオートグリルパネルの吸込グリルの昇降には別売のオートグリル用リモコン（ワイヤレス）が必要です。お求めのときに、併せてご購入ください。また、液晶ワイヤードリモコン（ABRC1G3）からの操作も可能です。
（注7） エコオートグリルパネル組み込み時は、本体高さ（天井ふところ必要寸法）が 55mm 大きくなります。
（注8） デザイナーズパネル組み込み時は、本体高さ（天井ふところ必要寸法）が 42mm 高くなります。また、3 方吹き出し、2 方吹き出しでは使用できません。
（注9） 風量調整キットと風向調整キット、吹出口閉鎖材キット、デザイナーズパネル、UV ストリーマ除菌ユニット、ストリーマ除菌ユニット、ストリーマ脱臭ユニット、自然蒸発式加湿器、高性能フィルター、分岐ダクト、ストリーマ内部クリーンユニット、チタンアパタイトフィルターとの併用はできません。
（注10） パネルスペーサーとワイドパネルの併用はできません。また、パネルスペーサーは 2 方向吹き出しでは使用できません。
（注11） ワイドパネル使用時は、化粧パネルとともに設置して使用してください。
（注12） 吹出口閉鎖材キットとデザイナーズパネル、UV ストリーマ除菌ユニット、ストリーマ除菌ユニット、ストリーマ脱臭ユニット、自然蒸発式加湿器、高性能フィルター、ストリーマ内部クリーンユニットとの併用時は、4 方吹き出しのみ可能です。3 方吹き出し、2 方吹き出しでの併用はできません。（冷房時に露が付く原因となります。）また、吹出口閉鎖材キットと風量調整キット、風向調整キット、チタンアパタイトフィルターとの併用はできません。
（注13） 風量調整キットは同時に 2 箇所の吹出口に取り付け可能です。その際は、風量調整キットを 2 個お買い求めください。
（注14） 吹出口閉鎖材キット、風量調節キット、風向調節キット、自然蒸発式加湿器、新鮮空気取入キット、分岐ダクト使用時は「サーキュレーション気流」は使用できません。
（注15） 風向調整キット取り付け時は、風向個別設定が可能な液晶ワイヤードリモコン（ABRC1G3）、省ナビフロアリモコン（ABRC81A1）および液晶ワイヤレスリモコン（BRC7L タイプ）との併用が、エコオートクリーンパネル取り付け時は液晶ワイヤードリモコン（ABRC1G3）との併用が必要です。また、風向調整キットは同時に 4 箇所の吹出口に取り付け可能です。その際は、風向調整キットを 4 個お買い求めください。
（注16） 風向調整キットと自然蒸発式加湿器とを併用する場合は、加湿器を取り付けた吹出口と異なる吹出口に風向調整キットを取り付けてください。
（注17） 風量を確保する場合はブースターファンをご使用ください。
（注18） 別売の配線改装アダプターおよびアダプター取付箱が必要です。
（注19） 天井内が相対湿度 80% 以上または高温高湿雰囲気露点温度 26℃（約 30℃、RH80%）以上で長時間運転する場合は、高湿度対策キットの取り付けを推奨します。
（注20） 給水用の水にシリカ分を含んでいる場合、白い粉が吹き出すことがありますので、水処理業者などにご相談のうえ軽減対策をご検討ください。
（注21） 自然蒸発式加湿器を取り付けた場合、必ず加湿器用断熱材キットを追加で手配のうえ、現地にて貼り付けをお願いします。
（注22） 加湿能力はそれぞれ接続可能最大容量の適用機種との接続時の急風量、条件（室温 20℃ DB　30%RH・外気温 7℃ DB・6℃ WB）での値です。その他の機器接続や風量設定条件および暖房負荷が少ない環境で使用した場合、加湿能力が低下します。また、サーモオフ時およびデフロスト時は加湿停止しますので十分ご注意願います。
（注23） 新鮮空気取入キット（チャンバー式）取り付け時は、コーナー吹出部 2 箇所を閉鎖します。
（注24） 新鮮空気を処理しない場合の取入風量は、室内ユニットの急風量の 10%以下を推奨します。取入風量が多くなりすぎると運転音が増大したり、室内ユニットの吸込温度検知に影響をおよぼす場合があります。直付式の場合、新鮮空気の取入量は室内ユニットの風量の約 1%程度になります。十分な取り入れが必要な場合は、チャンバー方式を選定してください。また、一般的に建築物衛生法に対して、本キットの換気量では満足させることは困難です。このような場合、外気処理エアコンなどを併用してください。
（注25） フレアレスジョイントを使用する場合は、マーキングゲージが必要です。
（注26） 吹出ユニット色記号［WW：ホワイト（単色）、W：ホワイト、T：ブラウン、FF：フレッシュホワイト（単色）、F：フレッシュホワイト、K:ブラック］、エコ（標準）パネルと組み合わせる場合は、末尾 FF もしくは F（フレッシュホワイト）を選定してください。
（注27） フレキシブルダクト色記号［E：グレー、EK：ブラック］ブラックのみ受注生産品となります。
（注28） 高温多湿の雰囲気に設置して冷送風する場合、もしくは低温吹出空気（10℃）で使用する場合は現地手配の高断熱タイプをご使用ください。
（注29） 単体では吊ボルトに接続できないため、吊り施工時は別売の吊バンドおよび吊バンド用サドルバンドが必要です。
（注30） 天井内が相対湿度 80% 以上または高温高湿雰囲気露点温度 26℃（約 30℃、RH80%）以上で長時間運転する場合にご使用ください。本キットを使用する場合、現地配管の断熱厚みを増やすことを推奨します。なお、断熱厚みを変更する場合は、室内ユニットに付属の継手用断熱材が使用できません。 詳細は室内ユニットに付属の据付説明書をご確認ください。
（注31） 別売の加湿器との併用はできません。
（注32） 必要接続キットは、K-DUP1G または K-DUP2G ＋ K-DUP3H ＋必要に応じて K-DUP7G または K-DUP8H となります。ドレンポンプキット手配時には、中継ハーネスを必ず同時に手配願います。
（注33） 別売の加湿器との併用はできません。（補助ドレンパン（K-DUP23G:19,000 円、K-DUP25H:31,700 円）を使用する場合は併用できます。）
（注34） 出口ドレンホースについては同等品を現地調達いただければご購入不要です。
（注35） フィルターチャンバーとのセット品です。
（注36） 高性能フィルターや超ロングライフフィルター組み込み時は、フィルターチャンバーが必要です。
（注37） 価格末尾の○数字は必要個数です。
（注38） 室内ユニットを冷房専用機としてご使用の場合は、組み込みできません。
（注39） 室内ユニット 1 台ごとにドレンアップキットまたはドレンポンプキットを 1 台設置してください。複数の室内ユニットを 1 台のドレンアップキット・ドレンポンプキットに接続すると、ドレン水漏れを起こす場合があります。
（注40） センシング機能付パネルが必要です。デザイナーズパネル、エコオートクリーンパネルとの併用はできません。
（注41） チャンバーがあるパネルの場合は、チャンバー部分に追加断熱（グラスウールまたは発泡ポリエチレンで厚み 10mm 以上）が必要です。
（注42） チタンアパタイトフィルターの交換・取り外しを行う場合は、お買い上げの販売店にご依頼いただく必要があります。
（注43） チタンアパタイトフィルターを取り付ける場合、風量が変化しない・能力が低下する・室内ユニットからの運転音が大きくなる・暖房運転開始時などで冷風が当たる場合があります。
（注44） チタンアパタイトフィルター取り付け時にはリモコンから現地設定が必要です。
（注45） 設置上の制約については、付属の取付説明書をご参照ください。
（注46） 集中ドレン配管への接続時、および室内ユニットのドレンホース高さより下へ排水する場合は、短配管用キット、VP25 管（現地調達品）、必要に応じて異径ソケット（現地調達品）が必要です。
（注47） 集中ドレン配管への接続時、および室内ユニットの下面より下へ排水する場合は、短配管用キット、VP25 管（現地調達品）、必要に応じて異径ソケット（現地調達品）が必要です。
（注48） フレキシブルダクト接続部の結露防止として、固定バンドの上から貼り付けてご使用ください。
（注49） フレアレスジョイントは標準付属品です。
（注50） UV ストリーマ除菌ユニット組み込み時、高天井への設置はできません。
（注51） UVC LED ユニット（BFE103A4）とストリーマユニット（BFE089A4）のセット品です。
（注52） 液晶ワイヤレスリモコンと併用する場合は、液晶ワイヤードリモコン（ABRC1G3）を主リモコン、液晶ワイヤレスリモコンを従リモコンとした 2 リモコン制御時に限り併用可能です。（この際、液晶ワイヤレスリモコンでは内部クリーン機能を使用できません。液晶ワイヤードリモコンは操作可能な位置に設置してください。）
（注53） 別売の高湿度対応キットとの併用はできません。
（注54） 更新用吊り金具キットを使用する場合、室内ユニット本体高さに加え、130mm の天井ふところ高さが必要です。
（注55） 適用吊ボルトは W3/8 となります。W3/8 以外の吊ボルトには使用できません。

★ オプション品の採用により、機器本体の寸法、質量、運転音などが変わる場合があります。機器の設置状態や組み合わせによっては、採用または併用できないオプション品がありますので、事前にご確認ください。
★ オプション品を組み込む際、リモコンにて現地設定が必要な場合があります。
★ 機種名の右の数字に○がついているオプション品は、受注生産品のため、納期がかかる場合があります。納期は当社営業所までお問い合わせください。
◆ 24年10月より変更のあったオプション品

室内ユニット本体、化粧パネルの据付関係について

■吊り込み高さ調整

吊金具形状が変更となったため、室内ユニットの吊り込み高さ調整時の天井面から吊金具までの寸法が変更となります。

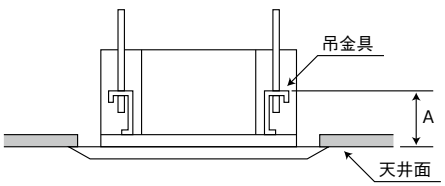

	A寸法
エコ（標準）パネル	125～130mm
エコオートグリルパネル	180～185mm
エコオートクリーンパネル	205～210mm
デザイナーズパネル	167～172mm
UVストリーマ除菌ユニット＋エコ（標準）パネル	225～230mm
ストリーマ脱臭ユニット＋エコ（標準）パネル	205～210mm
チャンバーオプション※＋エコ（標準）パネル	175～180mm

※高性能フィルター、超ロングライフフィルター、新鮮空気取入キット

●吹出口パターンによるオプション品組み合わせ適用一覧

各オプション品に対する吹出口パターン（全周、4方、3方、2方、分岐ダクト接続）での単独設置可能オプション品（左欄）と併設可能オプション品（○印）を示します。下表にないオプション品の単独設置、併設組み合わせはできません。

全周吹き・4方吹き時

単独設置可能オプション品 ＼ 併設可能オプション品		デザイナーズパネル	エコオートクリーンパネル	エコオートグリルパネル	パネルスペーサー（注1）	ワイドパネル	自然蒸発式加湿器（注1）	新鮮空気取入キット（チャンバー式）（注1）（注3）	新鮮空気取入キット（直付式）	高湿度対応キット	ストリーマ脱臭ユニット（注3）	ストリーマ除菌ユニット	UVストリーマ除菌ユニット（注10）	ストリーマ内部クリーンユニット	高性能フィルター（注3）	超ロングライフフィルター（注3）	チタンアパタイトフィルター（注8）	液晶ワイヤレスリモコン	夜間みまもりキット
パネル・グリル関連	デザイナーズパネル		×	×	○	○	○	○	○	▲（注4）	×	×	×	○	×	×	○（注7）	○	×
	エコオートクリーンパネル	×		×	○	○	○	×	×	▲（注4）	×	×	×	○	×	×	×	×	×
	エコオートグリルパネル	×	×		○	○	○	○	○	▲（注4）	○	×	○	○	×	×	○（注7）	○	○
	パネルスペーサー（注1）	○	○	○		×	○	○	○	×	○	○	○	○	○	○	○	○	○
	ワイドパネル	○	○	○	×		○	○	○	▲（注4）	○	○	○	○	○	○	○	○	○
補助機能関連	自然蒸発式加湿器（注1）	○	○	○	○	○		○	○	×	○	○	○	○	○	○	×	○	○
	新鮮空気取入キット（注1）（チャンバー式）（注3）	○	×	○	○	○	○		×	×	○	×	×	○	○	○	×	○	○
	新鮮空気取入キット（直付式）	○	×	○	○	○	○	×		○	○	×	○	○	○	○	×	○	○
	高湿度対応キット	▲（注4）	▲（注4）	▲（注4）	×	▲（注4）	×	×	○		×	×	×	○	×	×	○	○	○
空気清浄関連	ストリーマ脱臭ユニット（注3）	×	×	○	○	○	○	○	○	×		×	×	○	×	×	×	○	○
	ストリーマ除菌ユニット（注3）	×	×	×	○	○	○	×	×	×	×		×	○	×	×	×	○	○
	UVストリーマ除菌ユニット（注10）	×	×	○	○	○	○	×	○	×	×	×		○	×	×	×	○	○
	ストリーマ内部クリーンユニット	○	○	○	○	○	○	○	○	○	○	○	○		○	○	○	▲（注9）	○
フィルター関連	高性能フィルター（注3）	×	×	×	○	○	○	○	○	×	×	×	×	○		×	×	○	○
	超ロングライフフィルター（注3）	×	×	×	○	○	○	○	○	×	×	×	×	○	×		×	○	○
	チタンアパタイトフィルター（注8）	○（注7）	×	○（注7）	○	○	×	×	×	○	×	×	×	○	×	×		○	○
運転制御関連	液晶ワイヤレスリモコン	○	×	○	○	○	○	○	○	○	○	○	○	▲（注9）	○	○	○		×
	夜間みまもりキット	×	×	○	○	○	○	○	○	○	○	○	○	○	○	○	○	×	

3方吹き・2方吹き時および風量調整キット使用時（注5）

単独設置可能オプション品 ＼ 併設可能オプション品			エコオートクリーンパネル（注6）	エコオートグリルパネル	パネルスペーサー（注1）（注6）	ワイドパネル		新鮮空気取入キット（チャンバー式）（注1）（注3）	新鮮空気取入キット（直付式）	高湿度対応キット				ストリーマ内部クリーンユニット		超ロングライフフィルター（注3）		液晶ワイヤレスリモコン	夜間みまもりキット
パネル・グリル関連	エコオート（注6）クリーンパネル			×	△	△		×	×	▲（注4）				×		×		×	×
	エコオートグリルパネル		×		△	○		○	○	▲（注4）				×		×		○	○
	パネル（注1）スペーサー（注6）		△	△		×		△	△	×				×		△		△	○
	ワイドパネル		△	○	×			○	○	▲（注4）				×		○		○	○
補助機能関連	新鮮空気取入キット（注1）（チャンバー式）（注3）		×	○	△	○			×	×				×		○		○	○
	新鮮空気取入キット（直付式）		×	○	△	○		×		○				×		○		○	○
	高湿度対応キット		▲（注4）	▲（注4）	×	▲（注4）		×	○					×		×		○	○
空気清浄関連	ストリーマ内部クリーンユニット		×	×	×	×		×	×	×						×		×	×
フィルター関連	超ロング（注3）ライフフィルター		×	×	△	○		○	○	×				×				○	○
運転制御関連	液晶ワイヤレスリモコン		×	○	△	○		○	○	○				×		○			×
	夜間みまもりキット		×	○	○	○		○	○	○				×		○		×	

分岐ダクト接続時

単独設置可能オプション品 ＼ 併設可能オプション品		デザイナーズパネル	エコオートクリーンパネル	エコオートグリルパネル	パネルスペーサー（注1）	ワイドパネル	自然蒸発式加湿器	新鮮空気取入キット（チャンバー式）（注1）（注3）	新鮮空気取入キット（直付式）	高湿度対応キット	ストリーマ脱臭ユニット（注3）	ストリーマ除菌ユニット	UVストリーマ除菌ユニット	ストリーマ内部クリーンユニット	高性能フィルター	超ロングライフフィルター（注3）	チタンアパタイトフィルター	液晶ワイヤレスリモコン	夜間みまもりキット
分岐ダクト（チャンバー式）（丸ダクト式）（注1）	1方分岐本体3方吹き	○	○	○	○	○	×	○	○（注2）	×	○	×	×	×	×	○	×	○	○
	2方分岐本体2方吹き	×	×	○	×	○	×	○	○（注2）	×	×	×	×	×	×	○	×	○	○
	1方分岐本体2方吹き	×	×	○	×	○	×	○	○（注2）	×	×	×	×	×	×	○	×	○	○

（注1）天井内の野縁構造により、自然蒸発式加湿器、新鮮空気取入キット、分岐ダクトが併設できない場合もありますので、施工前に必ず併設の可・不可をご確認願います。
特にパネルスペーサーと併設する場合は、取付位置が下がりますのでご注意願います。また、加湿器、新鮮空気取入キット、分岐式ダクト使用時は「サーキュレーション気流」は使用できません。
（注2）新鮮空気取入キット（直付式）取り付け時は、その取付面への分岐ダクトの取り付けはできません。
（注3）チャンバー方式のオプション品を2種類重ねて使用する場合は新鮮空気取入キットは必ず上側に取り付けてください。
（注4）室内ユニット本体には使用可能ですが、本キット貼り付け部以外にチャンバーがあるパネルの場合は、チャンバー部分への追加断熱（グラスウールまたは発泡ポリエチレンで厚み 10mm 以上）が必要です。（▲印）
（注5）3 方吹き・2 方吹き時および風量調整キット使用時は「サーキュレーション気流」は使用できません。
（注6）エコオートクリーンパネルおよびパネルスペーサーは 2 方吹き出しでは使用できません。（△印）
（注7）KAF559E160 についてはエコオートグリルパネルと併設できません。KAF5591E160 についてはエコ（標準）パネル、デザイナーズパネルと併設できません。
（注8）チタンアパタイトフィルター使用時は 4 方吹きは使用できません。
（注9）液晶ワイヤレスリモコンと併用する場合は、液晶ワイヤードリモコン（ABRC1G3）を主リモコン、液晶ワイヤレスリモコンを従リモコンとした 2 リモコン制御時に限り併用可能です。（この際、液晶ワイヤレスリモコンでは内部クリーン機能を使用できません。液晶ワイヤードリモコンは操作可能な位置に設置してください。）
（注10）UVストリーマ除菌ユニットとエコオートグリルパネル、液晶ワイヤレスリモコン、夜間みまもりキットの同時組み込みはできません。

■外形図

●エコパネル（標準パネル）

28～56形

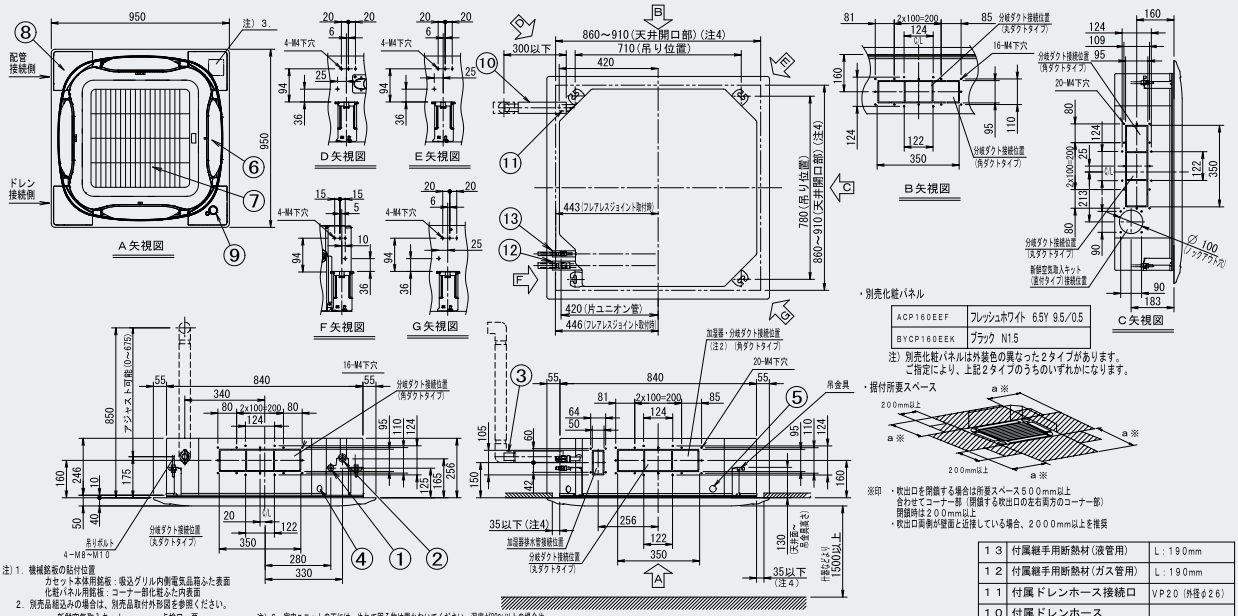

注）1. 機械銘板の貼付位置
カセット本体用銘板：吸込グリル内側電気品箱ふた表面
化粧パネル用銘板：コーナー部化粧ふた内表面
2. 別売品組込みの場合は、別売品取付外形図を参照ください。
（新鮮空気取入キット・・・・・点検口　要
自然蒸発式加湿器・・・・・・点検口　要
空気清浄ユニット・・・・・・点検口　不要
高性能フィルタユニット・・・点検口　不要
分岐ダクトチャンバー・・・・点検口　不要
（角ダクト・丸ダクトタイプ共））
3. ワイヤレスリモコンキットをご使用の場合は、この部分が受信部となります。
詳しくは、ワイヤレスリモコン外形図をご覧ください。
4. 天井開口寸法は最大９１０mmまで設置可能ですが、パネルの重なり代
確保のため本体と天井材との寸法は３５mm以下にしてください。
5. 天井内が露点温度３℃（約３℃ RH80%）以上の高温高湿雰囲気でも長時間運転されますと、
室内ユニットまたは室内ユニット近傍の天井材が結露する場合があります。
高温高湿雰囲気で長時間運転を行う場合は別売品の高湿度対応キットまたは断熱材
（厚さ１０mm以上のグラスウールまたはポリエチレンフォーム等）を使用して、
室内ユニットの断熱を強化してください。
注）6. 室内ユニットの下には、ぬれて困る物は置かないでください。湿度が80%以上の場合や
ドレン出口が詰まっている、またエアフィルタが汚れている場合には、露が落ちることがあります。
7. 換気口や照明器具など、気流を乱す機器が近くにあると、天井面が汚れることがありますので、下図に従って設置してください。
8. 人検知・床温度センサーの取付位置は図示の通りとなります。（位置の変更はできません。）
9. 付属の継手用断熱材は、現地配管の断熱厚さが10mm以下用です。現地配管の断熱厚さが10mmより大きい場合は付属の継手用断熱材の代わりに、
現地配管に合わせた断熱材（現地手配）とクランプ材（現地手配）を使用し、同様の方法でお断熱してください。
断熱をしないと結露による漏れの原因になることがあります。
10. 室内の気流状態（換気扇・サーキュレーター・扉からの吹き抜け等）と
外気導入等による天井裏の温湿度・気流状態によって、コーナー部
吹出口付近の天井に結露が発生する場合があります。
その場合はコーナー部吹出口を閉鎖材キット（別売品）にて閉鎖して
ください。

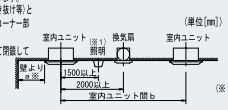

対象機種	AXFP～EA		P28～56	P71・80	P90～160
サーキュレーション気流	有効	a	1500～4000	1500～5000	1500～7000
		b	4000以上	5000以上	7000以上
	無効	a	1500以上		
		b	4000以上		

（※1）照明は露出形（逆富士タイプ等）が対象であり、
埋込形（天井面に出ないタイプ）についての制約はありません。

１３	付属継手用断熱材（液管用）	L：１９０mm
１２	付属継手用断熱材（ガス管用）	L：１９０mm
１１	付属ドレンホース接続口	VP２０（外径φ２６）
１０	付属ドレンホース	
９	センサー部	人検知・床温度センサー
８	コーナー部化粧ふた	
７	吸込グリル	
６	吹出口	
５	連絡配線・リモコン配線接続口	
４	電源・ユニット間配線接続口	
３	現地ドレン配管接続口	VP２５（外径φ３２）
２	ガス側配管接続口	φ１２.７接続
１	液側配管接続口	φ６.４接続
部番	名称	記事

●エコパネル（標準パネル）

71・80形

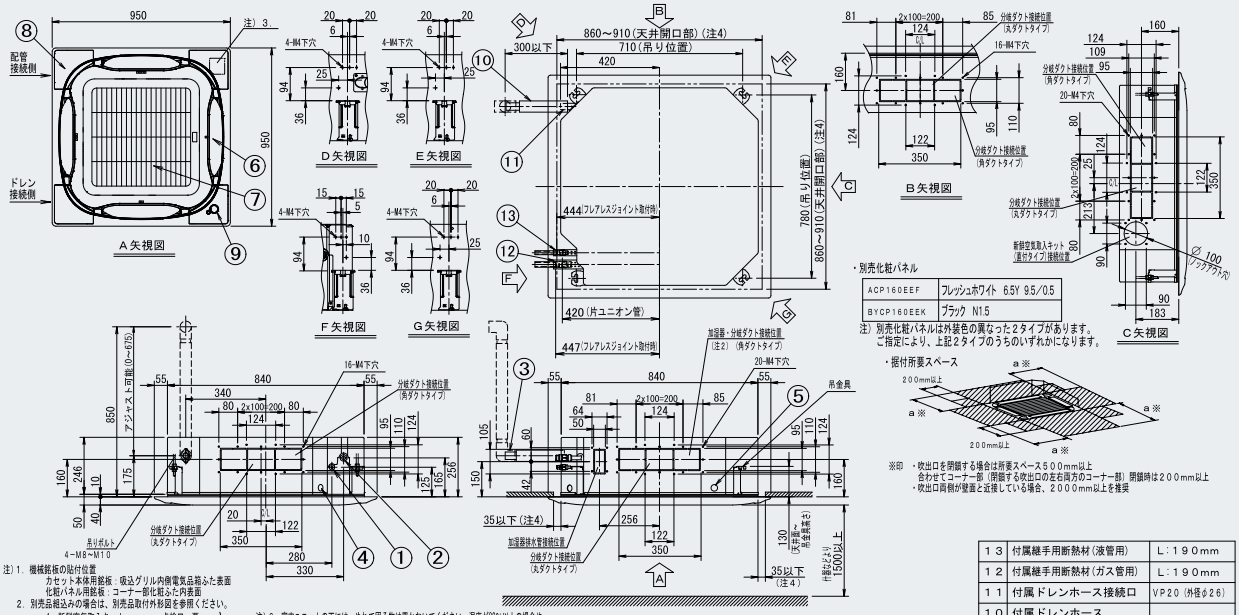

注）1. 機械銘板の貼付位置
カセット本体用銘板：吸込グリル内側電気品箱ふた表面
化粧パネル用銘板：コーナー部化粧ふた内表面
2. 別売品組込みの場合は、別売品取付外形図を参照ください。
（新鮮空気取入キット・・・・・点検口　要
自然蒸発式加湿器・・・・・・点検口　要
空気清浄ユニット・・・・・・点検口　不要
高性能フィルタユニット・・・点検口　不要
分岐ダクトチャンバー・・・・点検口　不要
（角ダクト・丸ダクトタイプ共））
3. ワイヤレスリモコンキットをご使用の場合は、この部分が受信部となります。
詳しくは、ワイヤレスリモコン外形図をご覧ください。
4. 天井開口寸法は最大９１０mmまで設置可能ですが、パネルの重なり代
確保のため本体と天井材との寸法は３５mm以下にしてください。
5. 天井内が露点温度３℃（約３℃ RH80%）以上の高温高湿雰囲気でも長時間運転されますと、
室内ユニットまたは室内ユニット近傍の天井材が結露する場合があります。
高温高湿雰囲気で長時間運転を行う場合は別売品の高湿度対応キットまたは断熱材
（厚さ１０mm以上のグラスウールまたはポリエチレンフォーム等）を使用して、
室内ユニットの断熱を強化してください。
注）6. 室内ユニットの下には、ぬれて困る物は置かないでください。湿度が80%以上の場合や
ドレン出口が詰まっている、またエアフィルタが汚れている場合には、露が落ちることがあります。
7. 換気口や照明器具など、気流を乱す機器が近くにあると、天井面が汚れることがありますので、下図に従って設置してください。
8. 人検知・床温度センサーの取付位置は図示の通りとなります。（位置の変更はできません。）
9. 付属の継手用断熱材は、現地配管の断熱厚さが10mm以下用です。現地配管の断熱厚さが10mmより大きい場合は付属の継手用断熱材の代わりに、
現地配管に合わせた断熱材（現地手配）とクランプ材（現地手配）を使用し、同様の方法でお断熱してください。
断熱をしないと結露による漏れの原因になることがあります。
10. 室内の気流状態（換気扇・サーキュレーター・扉からの吹き抜け等）と
外気導入等による天井裏の温湿度・気流状態によって、コーナー部
吹出口付近の天井に結露が発生する場合があります。
その場合はコーナー部吹出口を閉鎖材キット（別売品）にて閉鎖して
ください。

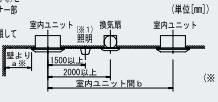

対象機種	AXFP～EA		P28～56	P71・80	P90～160
サーキュレーション気流	有効	a	1500～4000	1500～5000	1500～7000
		b	4000以上	5000以上	7000以上
	無効	a	1500以上		
		b	4000以上		

（※1）照明は露出形（逆富士タイプ等）が対象であり、
埋込形（天井面に出ないタイプ）についての制約はありません。

１３	付属継手用断熱材（液管用）	L：１９０mm
１２	付属継手用断熱材（ガス管用）	L：１９０mm
１１	付属ドレンホース接続口	VP２０（外径φ２６）
１０	付属ドレンホース	
９	センサー部	人検知・床温度センサー
８	コーナー部化粧ふた	
７	吸込グリル	
６	吹出口	
５	連絡配線・リモコン配線接続口	
４	電源・ユニット間配線接続口	
３	現地ドレン配管接続口	VP２５（外径φ３２）
２	ガス側配管接続口	φ１５.９接続
１	液側配管接続口	φ９.５接続
部番	名称	記事

※エコ（標準）パネル以外のパネル採用時やユニット型別売品の組み合わせ時は、本体高さ寸法および天井ふところ寸法が変わりますのでご注意ください。

■外形図

●エコパネル（標準パネル）

90～160形

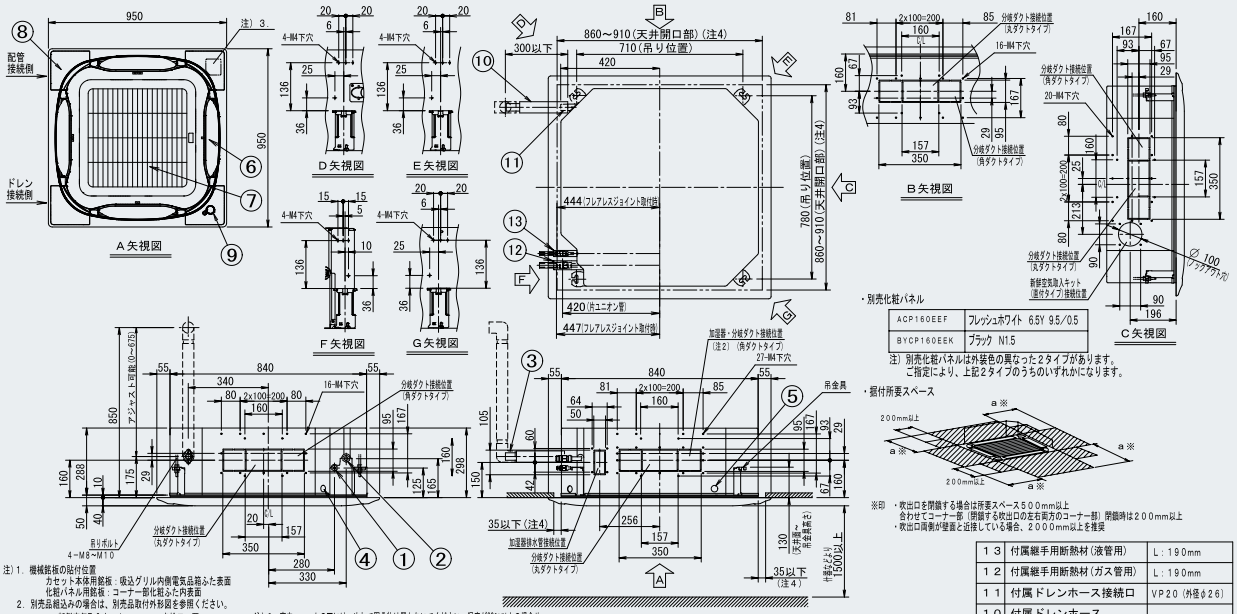

・別売化粧パネル

ACP160EEF	フレッシュホワイト 6.5Y 9.5/0.5
BYCP160EEK	ブラック N1.5

注）別売化粧パネルは外装色の異なった2タイプがあります。
ご指定により、上記2タイプのうちのいずれかになります。

・据付所要スペース

※印 ・吹出口を閉鎖する場合は所要スペース500mm以上
合わせてコーナー部（閉鎖する吹出口の左右両方のコーナー部）閉鎖時は200mm以上
・吹出口両側が壁面と近接している場合、2000mm以上を推奨

注）1. 機械銘板の貼付位置
カセット本体用銘板：吸込グリル内側電気品箱ふた表面
化粧パネル用銘板：コーナー部化粧ふた内表面
2. 別売品組込みの場合は、別売品取付外形図を参照ください。
新鮮空気取入キット・・・・・・点検口 要
自然蒸発式加湿器・・・・・・点検口 要
空気清浄ユニット・・・・・・点検口 不要
高性能フィルタユニット・・・点検口 不要
分岐ダクトチャンバ・・・・・点検口 不要
（角ダクト・丸ダクトタイプ共）
3. ワイヤレスリモコンキットをご使用の場合は、この部分が受信部となります。
詳しくは、ワイヤレスリモコン外形図をご覧ください。
4. 天井開口寸法は最大910mmまで設置可能ですが、パネルの重なり代確保のため本体と天井材との寸法は35mm以下にしてください。
5. 天井内が露点温度30℃（約30℃ RH80%）以上の高温高湿雰囲気で長時間運転されますと、室内ユニットまたは室内ユニット近傍の天井材が結露する場合があります。
高温高湿雰囲気で長時間運転を行う場合は別売品の高温度対応キットまたは断熱材（厚さ10mm以上のグラスウールまたはポリエチレンフォーム等）を使用して、室内ユニットの断熱を強化してください。

注）6. 室内ユニットの下には、ぬれて困る物は置かないでください。湿度が80%以上の場合やドレン出口が詰まっている、またエアフィルタが汚れている場合には、露が落ちることがあります。
7. 換気口や照明器具など、気流を乱す機器が近くにあると、天井面が汚れることがありますので、下図に従って設置してください。
8. 人検知・床温度センサーの取付位置は図示の通りとなります。（位置の変更はできません。）
9. 付属の継手用断熱材は、現地配管の断熱厚み10mm以下用です。現地配管の断熱厚みが10mmより大きい場合は付属の継手用断熱材の代わりに、現地配管に合わせた断熱材（現地手配）とクランプ材（現地手配）を使用し、同様の方法で必ず断熱してください。
断熱をしないと結露による水漏れの原因になることがあります。
10. 室内の気流状態（換気扇・サーキュレーター・扉からの吹き抜け等）と外気導入等による天井裏の温湿度・気流状態によって、コーナー部吹出口付近の天井に結露が発生する場合があります。
その場合はコーナー部吹出口を閉鎖材キット（別売品）にて閉鎖してください。

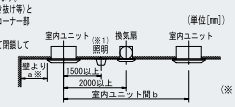

対象機種	AXFP～EA		P28～56	P71・80	P90～160
サーキュレーション気流	有効	a	1500～4000	1500～5000	1500～7000
		b	4000以上	5000以上	7000以上
	無効	a	1500以上		
		b	4000以上		

（※1）照明は露出形（逆富士タイプ等）が対象であり、埋込形（天井面に出ないタイプ）についての制約はありません。

部番	名称	記事
13	付属継手用断熱材（液管用）	L：190mm
12	付属継手用断熱材（ガス管用）	L：190mm
11	付属ドレンホース接続口	VP20（外径φ26）
10	付属ドレンホース	
9	センサー部	人検知・床温度センサー
8	コーナー部化粧ふた	
7	吸込グリル	
6	吹出口	
5	連絡配線・リモコン配線接続口	
4	電源・ユニット間配線接続口	
3	現地ドレン配管接続口	VP25（外径φ32）
2	ガス側配管接続口	φ15.9接続
1	液側配管接続口	φ9.5接続

天井埋込カセット形　エコ・ダブルフロータイプ

AXCP-EA 22・28・36・45・56・71・80・90・112・140・160形

センシング機能(注1)+2方向独立フラップで、室内の状況に応じたより繊細な快適&省エネ運転が可能

(注1)エコパネル採用時



※写真:エコパネル〈センシング〉採用時

清潔アルミフィン　抗菌・防カビフィルター

オプション品：P85

●エコ・ダブルフロータイプでエコパネル採用時は、液晶ワイヤードリモコン(ABRC1G3)または液晶ワイヤレスリモコン(BRC7L2F)が必要となります。

センシング機能搭載で一歩進んだ快適&省エネ性能

※エコパネル〈センシング〉採用時
※センシング機能を搭載していない標準パネル(オプション品)もご用意しています。

●人・床へのセンシングとフラップ個別制御を採用し、ムダのない快適・省エネ空調を実現します。

足元を冷やしすぎない冷房



❶床温度センサーが天井付近よりも温度が低い床面温度を検知

❷床面温度を検知し、人付近の温度を室温として自動で計算

さらに、人検知センサーが人のいる場所を検知して、風あたり(ドラフト)を軽減(注1)

※破線の検知エリア範囲はイメージです。

足元を冷やしすぎることがないので省エネ

不快な風あたりを軽減しながら、足元暖房で快適

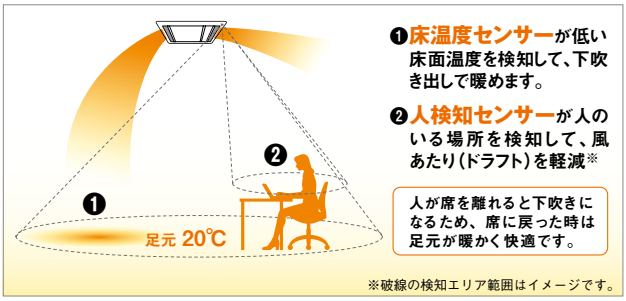

❶床温度センサーが低い床面温度を検知して、下吹き出しで暖めます。

❷人検知センサーが人のいる場所を検知して、風あたり(ドラフト)を軽減※

人が席を離れると下吹きになるため、席に戻った時は足元が暖かく快適です。

※破線の検知エリア範囲はイメージです。

足元から暖めるので設定温度の上げすぎを抑えて省エネ

(注1)風あたり(ドラフト)は天井高さや能力(風量)によって変わります。

不在時のムダな空調コストを自動で抑える運転モードを搭載しています。

不在時省エネ運転モード

人検知センサーの働きで、人がいない状態が一定時間続いた場合、自動的に能力をセーブして省エネ運転を行います。人が戻れば自動で急速復帰するので快適性を損ないません。

●不在時省エネ運転モード

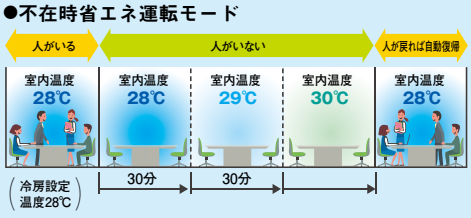

不在時停止モード

人がいない状態が一定時間続いた場合、自動で運転を停止します。

※一旦不在を検知して停止になると自動では再び運転は行いません。

※グループ制御時は、不在時省エネ運転モード、不在時停止モードはご使用になれません。

ご注意 〈人検知センサーについて〉●センサーから離れるほど、歩く動作など大きな動きで人を検知します。 ●センサー位置から見て死角になるエリアでは人を検知することができません。
〈床温度センサーについて〉●検知範囲内に熱源や窓などがある場合、それらの温度影響を受けるおそれがあります。このような場所に設置される場合は、販売店もしくは当社営業所までお問い合わせください。

施工性がさらに高まりました

●冷媒配管のフレア加工が不要となるフレアレスジョイント標準付属

●本体の高さ調整作業を容易化できる「アジャスターポケット」をパネル四隅に採用。パネルを外さずに調整できます。

●搬入出時の作業負担を抑えることが可能な軽量・コンパクト設計

●ドレンアップ高さ850mmのDCドレンポンプを標準装備

●ドレン排水の確認が容易な透明本体ドレンソケット
・ドレンソケットが透明のため、ドレン配管施工後、目視でドレン水の排水確認が可能です。

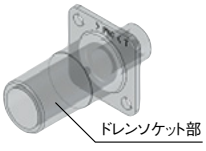

●ストリーマ内部クリーンユニット(オプション品)が取り付け可能

メンテナンスの手間の軽減に配慮した設計

●誰でも安全に手早くフィルターのお手入れができる
『オートグリルパネル(注1)』をご用意 (オプション品)

※オートグリルパネル吸込グリルの昇降には別売のオートグリル用リモコン(ABRC16A1)が必要です。

液晶ワイヤードリモコン(ABRC1G3)からの操作も可能になりました



(注1)センシング機能対応可能
(改装対応となります)

脚立なしでフィルター清掃



天井内が高温高湿雰囲気露点温度26℃(約30℃、RH80%)以上で長時間運転する場合は、高湿度対応キットの取り付けを推奨します。

●建築物衛生法に配慮
パネルを外さずに吸込グリルを開けるだけで、容易にドレンパン内部の汚れがチェックできます。
・ドレン水確認用の穴からデンタル鏡、ファイバースコープが挿入できます。

より洗練されたパネルデザイン

●フラップのフラット化により、
デザイン性が向上しました。

運転／停止時はフラップが閉鎖するフラットフラップを採用し、よりすっきりした印象になります。

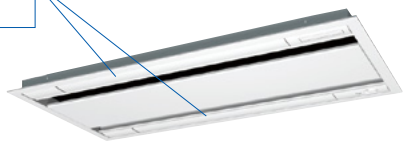

標準パネル<センシング機能なし>をご用意

●センシング機能なしで使用したい場合は
標準パネルを選択してください。



フレッシュホワイト



ブラウン(注1)

(注1)本製品はダイキン工業㈱ブランド品となります。

■仕様表

(標準パネル〈センシング機能なし〉採用時)

(50/60Hz)

機種	本体(パネル)	AXCP22EA ABCP50CF	AXCP28EA ABCP50CF	AXCP36EA ABCP50CF	AXCP45EA ABCP50CF	AXCP56EA ABCP80CF	AXCP71EA ABCP80CF	AXCP80EA ABCP80CF	AXCP90EA ABCP160CF	AXCP112EA ABCP160CF	AXCP140EA ABCP160CF	AXCP160EA ABCP160CF
メーカー希望小売価格	本体	559,000円	566,000円	573,000円	575,000円	579,000円	580,000円	626,000円	638,000円	795,000円	914,000円	994,000円
	(パネル)	93,000円	93,000円	93,000円	93,000円	110,000円	110,000円	110,000円	129,000円	129,000円	129,000円	129,000円
	合計	652,000円	659,000円	666,000円	668,000円	689,000円	690,000円	736,000円	767,000円	924,000円	1,043,000円	1,123,000円

(エコパネル〈センシング〉採用時)

(50/60Hz)

機種	本体(パネル)	AXCP22EA ABCP50CEF	AXCP28EA ABCP50CEF	AXCP36EA ABCP50CEF	AXCP45EA ABCP50CEF	AXCP56EA ABCP80CEF	AXCP71EA ABCP80CEF	AXCP80EA ABCP80CEF	AXCP90EA ABCP160CEF	AXCP112EA ABCP160CEF	AXCP140EA ABCP160CEF	AXCP160EA ABCP160CEF
メーカー希望小売価格	本体	559,000円	566,000円	573,000円	575,000円	579,000円	580,000円	626,000円	638,000円	795,000円	914,000円	994,000円
	(パネル)	109,000円	109,000円	109,000円	109,000円	126,000円	126,000円	126,000円	148,000円	148,000円	148,000円	148,000円
	合計	668,000円	675,000円	682,000円	684,000円	705,000円	706,000円	752,000円	786,000円	943,000円	1,062,000円	1,142,000円

冷房能力 (注1)		kW	2.2	2.8	3.6	4.5	5.6	7.1	8.0	9.0	11.2	14.0	16.0
暖房能力 (注1)		kW	2.5	3.2	4.0	5.0	6.3	8.0	9.0	10.0	12.5	16.0	18.0
寒冷地低温暖房 (注1)		kW	2.8	3.4	4.2	5.3	6.7	8.5	9.5	10.6	13.2	17.0	19.0
電気特性(注1)	電源	AC・V	単相200										
	消費電力 冷房	kW	0.031/0.031	0.039/0.039		0.041/0.041	0.059/0.059	0.063/0.063	0.074/0.074	0.090/0.090	0.097/0.097	0.149/0.149	0.200/0.200
	消費電力 暖房	kW	0.028/0.028	0.035/0.035		0.037/0.037	0.056/0.056	0.060/0.060	0.073/0.073	0.086/0.086	0.093/0.093	0.146/0.146	0.197/0.197
	運転電流 冷房	A	0.2/0.2	0.3/0.3			0.4/0.4		0.5/0.5	0.6/0.6		0.9/0.9	1.2/1.2
	運転電流 暖房	A	0.2/0.2			0.3/0.3	0.4/0.4		0.5/0.5		0.6/0.6	0.9/0.9	1.2/1.2
	力率 冷房	%	88.1/88.1	92.3/92.3		89.8/89.8	88.5/88.5	86.9/86.9	85.0/85.0	88.4/88.4	86.1/86.1		88.7/88.7
	力率 暖房	%	87.8/87.8	92.5/92.5		89.8/89.8	88.4/88.4	86.7/86.7	85.0/85.0	88.3/88.3	86.0/86.0		88.7/88.7
エアフィルター			ロングライフフィルター(防カビ樹脂ネット)										
運転音 音響パワーレベル 急-強-弱 (注2)		dB	48-46-44	50-47-45	50-48-46	52-49-47	53-51-47	55-53-48	59-54-50	58-54-49	58-55-51	62-58-54	65-61-57
送風機	形式		ターボファン										
	風量 急	m³/min	10.5	11.5		12.0	15.0	16.0	18.0	26.0	28.0	32.0	36.0
	風量 強	m³/min	9.0	9.5		10.5	13.0	14.0	15.0	22.5	24.0	27.5	31.0
	風量 弱	m³/min	7.5	8.0		8.5	10.5	11.5	12.5	18.5	20.0	22.5	25.5
	機外静圧	Pa	—										
	電動機定格出力	kW	0.046×1					0.106×1		0.046×2	0.106×2		
	駆動方式		直結										
配管関係	冷媒ガス配管	mm	φ12.7(フレア接続)					φ15.9(フレア接続)					
	冷媒液配管	mm	φ6.4(フレア接続)					φ9.5(フレア接続)					
	冷媒配管位置		本体側面										
	ドレン配管	mm	VP25(外径φ32、内径φ25)										
ドレンポンプ追加アップ量		mm	標準装備 / MAX580(ドレン配管接続口より)										
外装塗装色(マンセルNo.)(注4)	本体		亜鉛鋼板										
	標準/エコパネル共通		フレッシュホワイト(6.5Y9.5/0.5近似)										
外形寸法(注3)(注4) 高さ×幅×奥行	本体	mm	305×775×620				305×990×620			305×1445×620			
	標準/エコパネル共通	mm	55×1070×700				55×1285×700			55×1740×700			
質量 (注4)	本体	kg	19		20		23	26		34	35	39	
	標準/エコパネル共通	kg	10				11			13			

(注1) 冷房・暖房能力および電気特性はJIS B 8627条件によります。
室外ユニットが標準仕様の場合の低温暖房能力は、
・室外ユニットの低温暖房能力が暖房能力と同じ場合、室内ユニットの低温暖房能力も暖房能力と同じです。
・室外ユニットの低温暖房能力が暖房能力より低い場合、室内ユニットの低温暖房能力も暖房能力より低下します。

(注2) 運転音 音響パワーレベルは、JIS B 8627に準拠した値です。音圧レベルの値はP.267をご参照ください。

(注3) パネルの外形寸法は天井から露出する部分の寸法を示し天井内部分は本体高さに含まれます。

(注4) パネルは別売品です。

■オプション品　※□のオプション品は単独では使用できませんので、セットでご購入ください。（左端から記載されていないオプション品が別売の必須オプション品です。）

	機種名			AXCP22EA AXCP28EA	AXCP36EA AXCP45EA	AXCP56EA AXCP71EA AXCP80EA		AXCP90EA AXCP112EA	AXCP140EA AXCP160EA
パネル・グリル関連	標準パネル（注4）<センシング機能なし>	フレッシュホワイト	1	**ABCP50CF**	93,000円	**ABCP80CF**	110,000円	**ABCP160CF**	129,000円
		ブラウン（注22）	②	**BYBCP50CT**	93,000円	**BYBCP80CT**	110,000円	**BYBCP160CT**	129,000円
	エコパネル<センシング>（フレッシュホワイト）（注1）（注4）		3	**ABCP50CEF**	109,000円	**ABCP80CEF**	126,000円	**ABCP160CEF**	148,000円
	オートグリルパネル（フレッシュホワイト）（注2）（注3）（注4）		4	**ABCP50DSF**	112,000円	**ABCP80DSF**	134,000円	**ABCP160DSF**	159,000円
	オートグリル用リモコン（ワイヤレス）（注3）		5	**ABRC16A1**	5,300円				
	天井材組込グリル（注5）（注24）	フレッシュホワイト	⑥	**KDGFP53B50**	19,500円	**KDGFP53B80**	23,800円	**KDGFP53B160**	32,100円
	ワイドパネル（注6）	フレッシュホワイト	7	**KDB53C160F**	50,600円				
補助機能関連	自然蒸発式加湿器（注7）（注8）（注9）（注21）（注23）	品　番（加湿能力）	8	**KNM53C50**（0.6L/h）	144,800円	**KNM53C80**（1.0L/h）	151,700円	**KNM53C160**（1.8L/h）	176,800円
		配線改装アダプター	9	**KRP1C14A**	10,000円				
		アダプター取付箱（注11）	10	**KRP1C96**	7,600円				
	加湿エレメント（交換用）（注21）（注24）		⑪	**KNME53C50**	44,600円	**KNME53C80**	58,500円	**KNME53C160**	69,600円
	OAダクトアダプター（注12）（注23）	標準/エコパネル用	12	**KDDBP53B50**	11,900円	**KDDBP53B80**	11,900円	**KDDBP53B160**	11,900円
		オートグリルパネル用（注13）	13	**KDDSP53B50**	51,600円	**KDDSP53B80**	56,400円	**KDDSP53B160**	66,700円
	分岐ダクトチャンバー		14	**KDDP53B50**	34,900円	**KDDP53B80**	44,600円	**KDDP53B160**	67,500円
	高湿度対応キット（注14）（注22）		15	**KDTP53B50A**	37,800円	**KDTP53B80A**	56,100円	**KDTP53B160A**	74,500円
	ドレン勾配フリー用配管接続セット（注25）	短配管用（注26）	16	**KKWP55A1601**	9,700円				
		長配管用（注27）	17	**KKWP55A1602**	18,200円				
	ドレンアップキット（揚程1m）（注10）（注15）		18	**K-KDU303KV**	65,900円				
	ドレンポンプキット（揚程2/2.5m（50/60Hz））（注10）（注15）	品　番	19	**K-DU154KV**	73,900円				
		接続キット　出口ドレンホース（注18）	20	**K-DUP41G**（ドレンホース5m）	12,100円	または **K-DUP42G**（ドレンホース15m）	29,200円		
	ドレンポンプキット（揚程5/6m（50/60Hz））（注10）（注16）（注17）	品　番	21	**K-DU202K**	82,100円				
		接続キット　出口ドレンホース（注18）	22	**K-DUP1G**（ドレンホース10m）	13,800円	または **K-DUP2G**（ドレンホース30m）	36,400円		
		接続キット　中継ハーネス	23	**K-DUP3H**	11,000円				
	ドレンポンプキット用接続キット	保護ケーシング	24	**K-DUP7G**	12,700円	または **K-DUP8H**	25,300円		
	ドレンポンプ試運転キット		25	**K-KDUC1A**	17,000円				
	フレアレスジョイント（注28）（注29）	2分管用（1/4）5個入	26	22～56形:**BPFL2B◆**	12,000円				
		3分管用（3/8）5個入	27	71～160形:**BPFL3B◆**	13,000円				
		4分管用（1/2）5個入	28	22～56形:**BPFL4B◆**	16,000円				
		5分管用（5/8）5個入	29	71～160形:**BPFL5B◆**	19,000円				
	マーキングゲージ		30	**BFL1A**	6,300円				
フィルター関連	高性能フィルターユニット（注19）	JIS比色法65%タイプ	31	**KAF537C50**	76,700円	**KAF537C80**	84,400円	**KAF537C160**	101,500円
		JIS比色法90%タイプ	32	**KAF538C50**	83,000円	**KAF538C80**	91,200円	**KAF538C160**	108,500円
	高性能フィルター（交換用）（注20）	JIS比色法65%タイプ	33	**KAF532C50**	39,700円	**KAF532C80**	42,600円	**KAF532C160**	49,400円
		JIS比色法90%タイプ	34	**KAF533C50**	46,000円	**KAF533C80**	49,400円	**KAF533C160**	56,400円
	フィルターチャンバー		35	**KDDFP53B50**	37,000円	**KDDFP53B80**	41,800円	**KDDFP53B160**	52,100円
	ロングライフフィルター（交換用）		36	**KAF531C50**	10,300円	**KAF531C80**	11,700円	**KAF531C160**	13,800円
	超ロングライフフィルターユニット	重量法50%（注19）	37	**KAF535C50**	71,900円	**KAF535C80**	90,200円	**KAF535C160**	139,100円
	超ロングライフフィルター（交換用）	重量法50%	38	**KAF530C50**	34,900円	**KAF530C80**	48,400円	**KAF530C160**	87,000円
	（注20）	フィルターチャンバー	39	**KDDFP53B50**	37,000円	**KDDFP53B80**	41,800円	**KDDFP53B160**	52,100円
	脱臭フィルターユニット（注19）		40	**KADP531B50**	62,300円	**KADP531B80**	71,000円	**KADP531B160**	96,400円
	脱臭フィルター（交換用）（注24）		㊶	**KADP53B50**	25,300円	**KADP53B80**	29,200円	**KADP53B160**	44,300円
	（注20）	フィルターチャンバー	42	**KDDFP53B50**	37,000円	**KDDFP53B80**	41,800円	**KDDFP53B160**	52,100円
寒冷地関連	ストリーマ内部クリーンユニット（注30）（注31）		43	**BAPWS55B1**	29,400円				

（注1）本パネル採用時は、リモートセンサーの取り付けはできません。
（注2）センシング機能はついておりません。
（注3）オートグリルパネルの吸込グリルの昇降には、別売のオートグリル用リモコン（ワイヤレス）が必要です。お求めの際には、併せてご購入ください。また、液晶ワイヤードリモコン（ABRC1G3）からの操作も可能です。
（注4）天井内が相対湿度 80% 以上または、高温高湿雰囲気露点温度 26℃（約 30℃、RH80%）以上で長時間運転する場合は、高湿度対応キットの取り付けを推奨します。
（注5）取り付けには標準パネルまたはエコパネルが必要です。（標準パネルまたはエコパネルの吸込グリル部を交換して使用します。）オートグリルパネルには取り付けできません。
（注6）ワイドパネルは、標準パネル / エコパネルまたはオートグリルパネルに取り付けて使用してください。
（注7）別売の配線改装アダプターおよびアダプター取付箱が必要です。
（注8）給水用の水にシリカ分を含んでいる場合、白い粉が吹き出すことがありますので、水処理業者などにご相談のうえ、軽減対策をご検討ください。
（注9）加湿能力はそれぞれ接続可能最大容量の適用機種との接続時の急風量、条件（室温 20℃ DB　30% RH、外気温 7℃ DB・6℃ WB）での値です。その他の機種接続や風量設定条件および暖房負荷が少ない環境で使用した場合、加湿能力が低下します。また、サーモオフ時およびデフロスト時は加湿停止しますので十分ご注意願います。
（注10）室内ユニット1台ごとにドレンアップキットまたはドレンポンプキットを1台設置してください。複数の室内ユニットを 1 台のドレンアップキット・ドレンポンプキットに接続すると、ドレン水漏れを起こす場合があります。
（注11）1 つのアダプター取付箱に 1 つのアダプターが収納できます。なお、1 台の室内ユニットに 2 台までのアダプター取付箱を取り付けられます。
（注12）新鮮空気を処理しない場合の取入風量は、室内ユニットの急風量の 10%以下を推奨します。取入風量が多くなりすぎると運転音が増大したり、室内ユニットの吸込温度検知に影響をおよぼす場合があります。また、一般的に建築物衛生法に対して、本キットの換気量では満足させることは困難です。このような場合、外気処理エアコンなどを併用してください。
（注13）OA ダクトアダプター（オートグリルパネル用）KDDSP53B50・80・160 はセット品で以下の部品で構成されています。[構成部品…OA ダクトアダプター（オートグリルパネル用）キット:KDDS53B50・80・160、フィルターチャンバー：KDDFP53B50・80・160]
（注14）天井内が相対湿度 80% 以上または、高温高湿雰囲気 露点温度 26℃（約 30℃ ·RH80%）以上で長時間運転する場合にご使用ください。
（注15）別売の加湿器との併用はできません。
（注16）必要接続キットは、K-DUP1G または K-DUP2G+K-DUP3H+ 必要に応じて K-DUP7G または K-DUP8H となります。ドレンポンプキット手配時には、中継ハーネスを必ず同時に手配願います。
（注17）別売の加湿器との併用はできません。（補助ドレンパン（K-DUP23G:19,000 円、K-DUP25H:31,700 円）を使用する場合は併用できます。）
（注18）出口ドレンホースについては同等品を現地調達いただければご購入不要です。
（注19）フィルターチャンバーとのセット品です。
（注20）高性能フィルター、超ロングライフフィルター、脱臭フィルター組み込み時は、フィルターチャンバーが必要です。また、高性能フィルター、超ロングライフフィルター、脱臭フィルターの 2 種類以上の同時組み込みはできません。
（注21）室内ユニットを冷房専用機としてご使用の場合は、組み込みできません。
（注22）チャンバーがあるパネルの場合は、チャンバー部分に追加断熱（グラスウールまたは発泡ポリエチレンで厚み 10mm 以上）が必要です。
（注23）暖房の吹出温度が低くなる場合があります。
（注24）受注生産品となります。
（注25）設置上の制約については、付属の取付説明書をご参照ください。
（注26）集中ドレン配管への接続時、および室内ユニットのドレンホース高さより下へ排水する場合は、短配管用キット、VP25 管（現地調達品）、必要に応じて異径ソケット（現地調達品）が必要です。
（注27）集中ドレン配管への接続時、および室内ユニットの下面より下へ排水する場合は、短配管用キット、VP25 管（現地調達品）、必要に応じて異径ソケット（現地調達品）が必要です。
（注28）フレアレスジョイントを使用する場合は、マーキングゲージが必要です。
（注29）フレアレスジョイントは標準付属品です。
（注30）ストリーマ内部クリーンユニットと分岐ダクトチャンバー、OA ダクトアダプターとの併用はできません。
（注31）液晶ワイヤレスリモコンと併用する場合は、液晶ワイヤードリモコン（ABRC1G3）を主リモコン、液晶ワイヤレスリモコンを従リモコンとした 2 リモコン制御時に限り併用可能です。（この際、液晶ワイヤレスリモコンでは内部クリーン機能を使用できません。液晶ワイヤードリモコンは操作可能な位置に設置してください。）

★ オプション品の採用により、機器本体の寸法、質量、運転音などが変わる場合があります。機器の設置状態や組み合わせによっては、採用または併用できないオプション品がありますので、事前にご確認ください。
★ オプション品を組み込む際、リモコンにて現地設定が必要な場合があります。
★ 機種名の右の数字に○がついているオプション品は、受注生産品のため、納期がかかる場合があります。納期は当社営業所までお問い合わせください。
◆ 24年10 月より変更のあったオプション品

●オプション品組み合わせ適用一覧

各オプション品に対する単独設置可能オプション品（左欄）と併設可能オプション品（○印）を示します。下表にないオプション品の単独設置、併設組み合わせはできません。

単独設置可能オプション品 ＼ 併設可能オプション品		標準パネル・エコパネル<センシング>	オートグリルパネル	天井材組込グリル	ワイドパネル	高性能フィルター	超ロングライフフィルター	脱臭フィルター	ストリーマ内部クリーンユニット	自然蒸発式加湿器	分岐ダクトチャンバー	OAダクトアダプター	高湿度対応キット	液晶ワイヤレスリモコン
パネル・グリル関連	標準パネル・エコパネル<センシング>		×	○（注2）	○（注2）	○	○	○	○	○	○	○	○	○
	オートグリルパネル	×		×	○	○（注1）	×	○（注1）	○	○	○	○	○（注3）	○
	天井材組込グリル	○（注2）	×		○	○	○	○	○	○	○	○	○	○
	ワイドパネル	○（注2）	○	○		○	○	○	○	○	○	○	×	○
フィルター関連	高性能フィルター	○	○（注1）	○	○		×	×	○	○	○	○	×	○
	超ロングライフフィルター	○	×	○	○	×		×	○	○	○	○	×	○
	脱臭フィルター	○	○（注1）	○	○	×	×		○	○	○	○	×	○
空気清浄関連	ストリーマ内部クリーンユニット	○	○	○	○	○	○	○		○	×	×	○	▲（注4）
補助機能関連	自然蒸発式加湿器	○	○	○	○	○	○	○	○		×	○	×	○
	分岐ダクトチャンバー	○	○	○	○	○	○	○	×	×		○	×	○
	OAダクトアダプター	○	○	○	○	○	○	○	×	○	○		○	○
	高湿度対応キット	○	○（注3）	○	×	×	×	×	○	×	×	○		○
運転制御関連	液晶ワイヤレスリモコン	○	○	○	○	○	○	○	▲（注4）	○	○	○	○	

（注1）オートグリルで昇降可能なフィルターはプレフィルターのみです。（オプション品のフィルターの昇降動作はできません）
（注2）フレッシュホワイトのみ取り付け可能です。
（注3）チャンバーがあるパネルの場合は、チャンバー部分に追加断熱（グラスウールまたは発泡ポリエチレンで厚み10mm以上）が必要です。
（注4）液晶ワイヤレスリモコンと併用する場合は、液晶ワイヤードリモコン（ABRC1G3）を主リモコン、液晶ワイヤレスリモコンを従リモコンとした2リモコン制御時に限り併用可能です。（この際、液晶ワイヤレスリモコンでは内部クリーン機能を使用できません。液晶ワイヤードリモコンは操作可能な位置に設置してください。）

■外形図

●標準パネル

22～45形

・別売化粧パネル

標準化粧パネル

ABCP50CF	フレッシュホワイト　6.5Y 9.5/0.5
BYBCP50CT	ブラウン　3.5YR 3.5/2.5

天井材組込グリル

KDGFP53B50	フレッシュホワイト　6.5Y 9.5/0.5

注）標準化粧パネルには外装色の異なった2タイプがあります。
天井材組込グリルは標準化粧パネルの吸込グリル部を交換し取付ける別売品です。

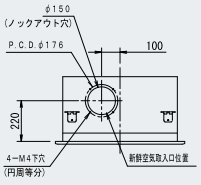

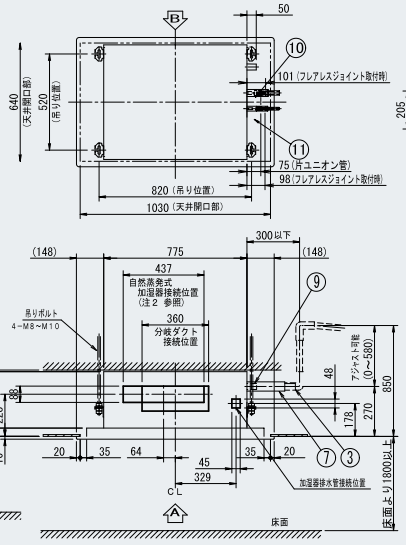

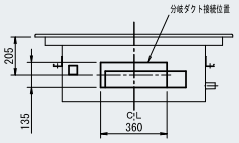

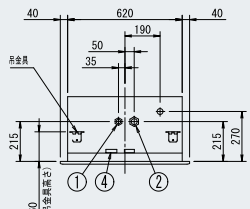

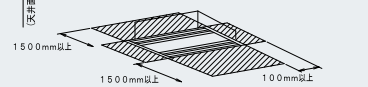

注）1. 機械銘板の貼付位置
カセット本体側面板・吸込グリル内側電気品箱ふた表面
化粧パネル用鈑金・吸込グリル内側パネル補強鈑表面
2. 別売品キット組込みの場合は、別売品キット取付外形図を参照ください。

自然蒸発式加湿器キット	点検口…要
高性能フィルターユニット	点検口…不要
超ロングライフフィルターユニット	点検口…不要
脱臭フィルターユニット	点検口…不要
分岐ダクトチャンバ	点検口…不要

3. ワイヤレスリモコンキットをご使用の場合は、この部分が受信部となります。詳しくはワイヤレスリモコン外形図をご覧ください。
4. 天井内が露点温度26℃（約30℃ RH80%）以上の高温高湿雰囲気で長時間運転されますと、室内ユニットまたは室内ユニット近傍の天井材が結露する場合があります。高温高湿雰囲気で長時間運転を行う場合は別売品の高湿度対応キットまたは断熱材（厚さ10mm以上のグラスウールまたはポリエチレンフォーム等）を使用して、室内ユニットの断熱を強化してください。
5. 室内ユニットの下におれて困るものは置かない。
湿度80%以上の場合やドレン出口が詰まっている、またエアフィルターが汚れている場合には、露が落ちることがあります。
6. 付属の継手用断熱材は、現地配管の断熱厚み10mm以下用です。
現地配管の断熱厚みが10mmより大きい場合は付属の継手用断熱材の代わりに、現地配管に合わせた断熱材（現地手配）とクランプ材（現地手配）を使用し、同様の方法で必ず断熱してください。
断熱をしないと結露による水漏れの原因になることがあります。

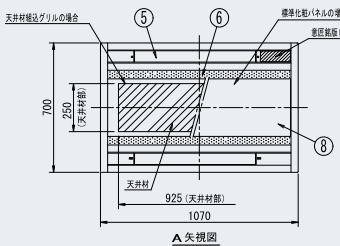

部番	名称	記事
11	付属継手用断熱材（液管用）	L：190mm
10	付属継手用断熱材（ガス管用）	L：190mm
9	付属ドレンホース接続口	VP20（外径φ26）
8	吸込グリル	
7	付属ドレンホース	
6	吸込口	
5	吹出口	
4	配線貫通穴	
3	現地ドレン配管接続口	VP25（外径φ32）
2	ガス側配管接続口	φ12.7接続
1	液側配管接続口	φ6.4接続

※ユニット型別売品の組み合わせ時は、本体高さ寸法および天井ふところ寸法が変わりますのでご注意ください。※掲載の価格には消費税は含まれておりません。

■外形図

●標準パネル

56形

・別売化粧パネル

標準化粧パネル

ABCP80CF	フレッシュホワイト　6.5Y 9.5/0.5
BYBCP80CT	ブラウン　3.5YR 3.5/2.5

天井材組込グリル

KDGFP53B80	フレッシュホワイト　6.5Y 9.5/0.5

注）標準化粧パネルには外装色の異なった２タイプがあります。
天井材組込グリルは標準化粧パネルの吸込グリル部を交換し取付ける別売品です。

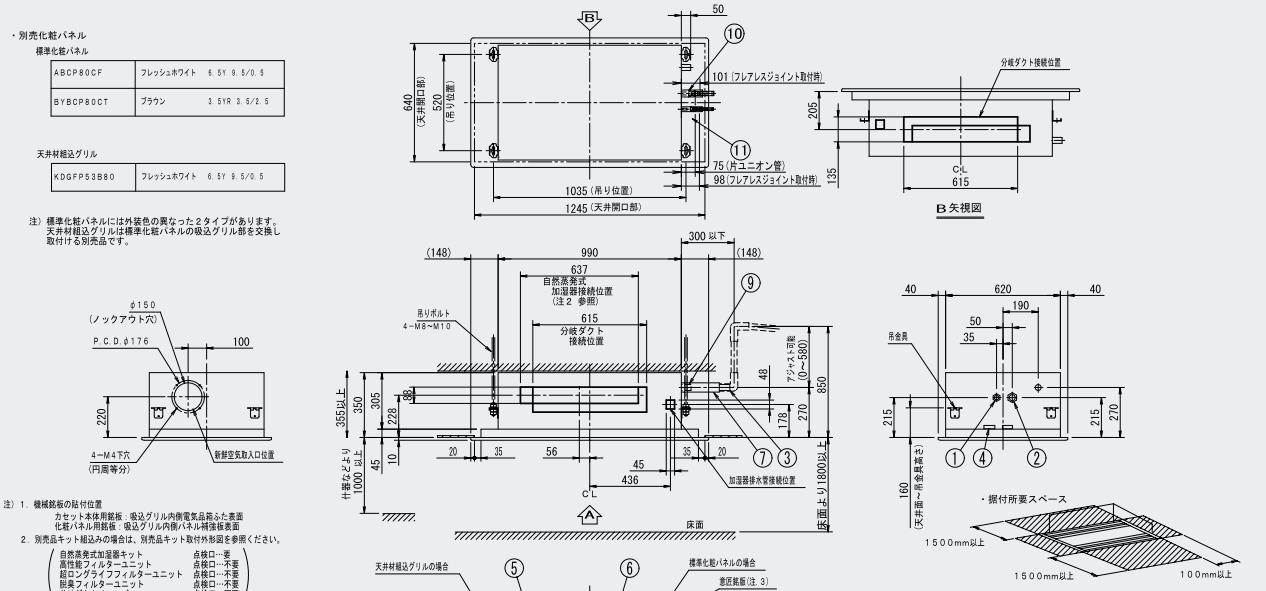

11	付属継手用断熱材（液管用）	Ｌ：１９０ｍｍ
10	付属継手用断熱材（ガス管用）	Ｌ：１９０ｍｍ
9	付属ドレンホース接続口	ＶＰ２０（外径φ２６）
8	吸込グリル	
7	付属ドレンホース	
6	吸込口	
5	吹出口	
4	配線貫通穴	
3	現地ドレン配管接続口	ＶＰ２５（外径φ３２）
2	ガス側配管接続口	φ１２．７接続
1	液側配管接続口	φ６．４接続
部番	名　称	記　事

注）１．機械銘板の貼付位置
　　カセット本体用銘板：吸込グリル内側電気品箱ふた表面
　　化粧パネル用銘板：吸込グリル内側パネル補強板表面
２．別売品キット組込みの場合は、別売品キット取付外形図を参照ください。

自然蒸発式加湿器キット	点検口…要
高性能フィルターユニット	点検口…不要
超ロングライフフィルターユニット	点検口…不要
脱臭フィルターユニット	点検口…不要
分岐ダクトチャンバ	点検口…不要

３．ワイヤレスリモコンキットをご使用の場合は、この部分が受信部となります。詳しくはワイヤレスリモコン外形図をご覧ください。
４．天井内が露点温度26℃（約30℃ RH80%）以上の高温高湿雰囲気で長時間運転されますと、室内ユニットまたは室内ユニット近傍の天井材が結露する場合があります。高温高湿雰囲気で長時間運転を行う場合は別売品の高湿度対応キットまたは断熱材（厚さ１０mm以上のグラスウールまたはポリエチレンフォーム等）を使用して、室内ユニットの断熱を強化してください。
５．室内ユニットの下に ぬれて困るものは置かない。
　湿度８０%以上の場合やドレン出口が詰まっている、またエアフィルターが汚れている場合には、露が落ちることがあります。
６．付属の継手用断熱材は、現地配管の断熱厚み10mm以下用です。
　現地配管の断熱厚みが10mmより大きい場合は付属の継手用断熱材の代わりに、現地配管に合わせた断熱材（現地手配）とクランプ材（現地手配）を使用し、同様の方法で必ず断熱してください。
　断熱をしないと結露による水漏れの原因になることがあります。

●標準パネル

71〜80形

・別売化粧パネル

標準化粧パネル

ABCP80CF	フレッシュホワイト　6.5Y 9.5/0.5
BYBCP80CT	ブラウン　3.5YR 3.5/2.5

天井材組込グリル

KDGFP53B80	フレッシュホワイト　6.5Y 9.5/0.5

注）標準化粧パネルには外装色の異なった２タイプがあります。
天井材組込グリルは標準化粧パネルの吸込グリル部を交換し取付ける別売品です。

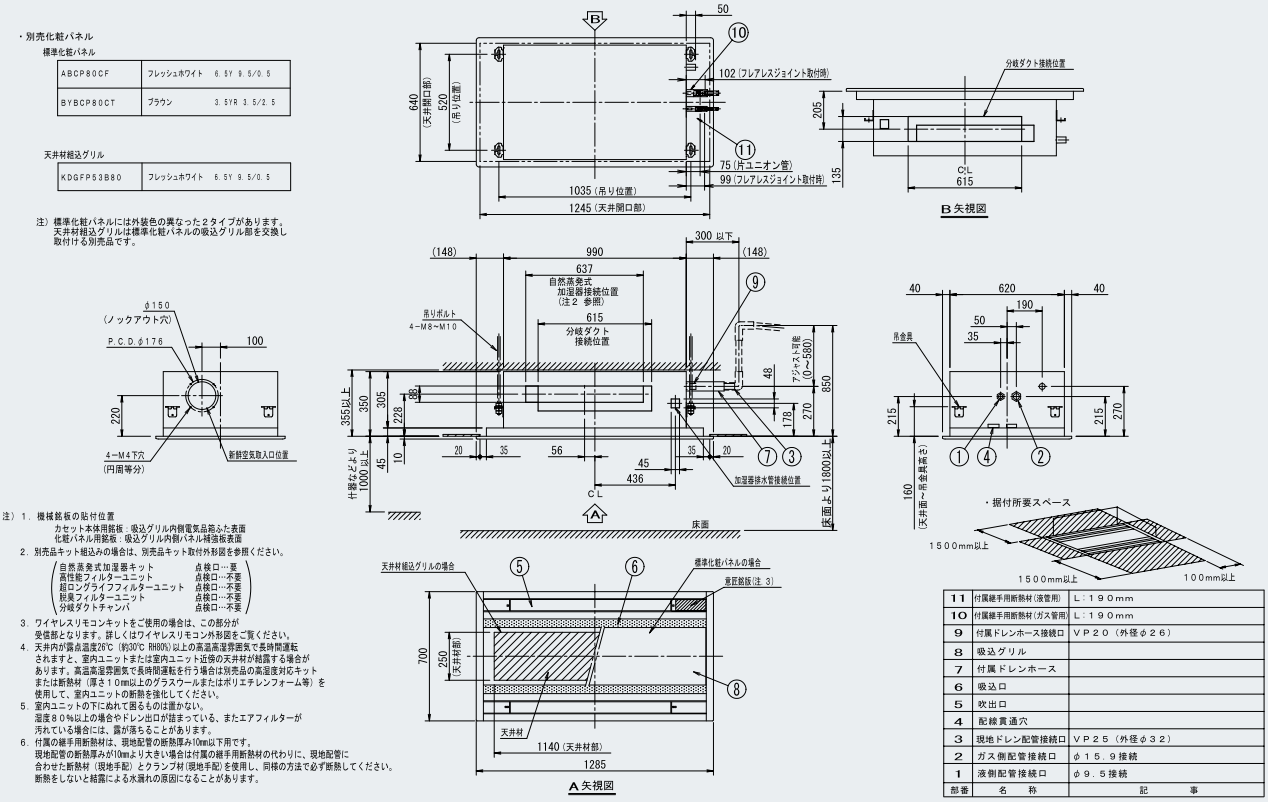

11	付属継手用断熱材（液管用）	Ｌ：１９０ｍｍ
10	付属継手用断熱材（ガス管用）	Ｌ：１９０ｍｍ
9	付属ドレンホース接続口	ＶＰ２０（外径φ２６）
8	吸込グリル	
7	付属ドレンホース	
6	吸込口	
5	吹出口	
4	配線貫通穴	
3	現地ドレン配管接続口	ＶＰ２５（外径φ３２）
2	ガス側配管接続口	φ１５．９接続
1	液側配管接続口	φ９．５接続
部番	名　称	記　事

注）１．機械銘板の貼付位置
　　カセット本体用銘板：吸込グリル内側電気品箱ふた表面
　　化粧パネル用銘板：吸込グリル内側パネル補強板表面
２．別売品キット組込みの場合は、別売品キット取付外形図を参照ください。

自然蒸発式加湿器キット	点検口…要
高性能フィルターユニット	点検口…不要
超ロングライフフィルターユニット	点検口…不要
脱臭フィルターユニット	点検口…不要
分岐ダクトチャンバ	点検口…不要

３．ワイヤレスリモコンキットをご使用の場合は、この部分が受信部となります。詳しくはワイヤレスリモコン外形図をご覧ください。
４．天井内が露点温度26℃（約30℃ RH80%）以上の高温高湿雰囲気で長時間運転されますと、室内ユニットまたは室内ユニット近傍の天井材が結露する場合があります。高温高湿雰囲気で長時間運転を行う場合は別売品の高湿度対応キットまたは断熱材（厚さ１０mm以上のグラスウールまたはポリエチレンフォーム等）を使用して、室内ユニットの断熱を強化してください。
５．室内ユニットの下に ぬれて困るものは置かない。
　湿度８０%以上の場合やドレン出口が詰まっている、またエアフィルターが汚れている場合には、露が落ちることがあります。
６．付属の継手用断熱材は、現地配管の断熱厚み10mm以下用です。
　現地配管の断熱厚みが10mmより大きい場合は付属の継手用断熱材の代わりに、現地配管に合わせた断熱材（現地手配）とクランプ材（現地手配）を使用し、同様の方法で必ず断熱してください。
　断熱をしないと結露による水漏れの原因になることがあります。

■外形図

●標準パネル

90～160形

・別売化粧パネル

標準化粧パネル

ABCP160CF	フレッシュホワイト	6.5Y 9.5/0.5
BYBCP160CT	ブラウン	3.5YR 3.5/2.5

天井材組込グリル

KDGFP53B160	フレッシュホワイト	6.5Y 9.5/0.5

注）標準化粧パネルには外装色の異なった2タイプがあります。
天井材組込グリルは標準化粧パネルの吸込グリル部を交換し取付ける別売品です。

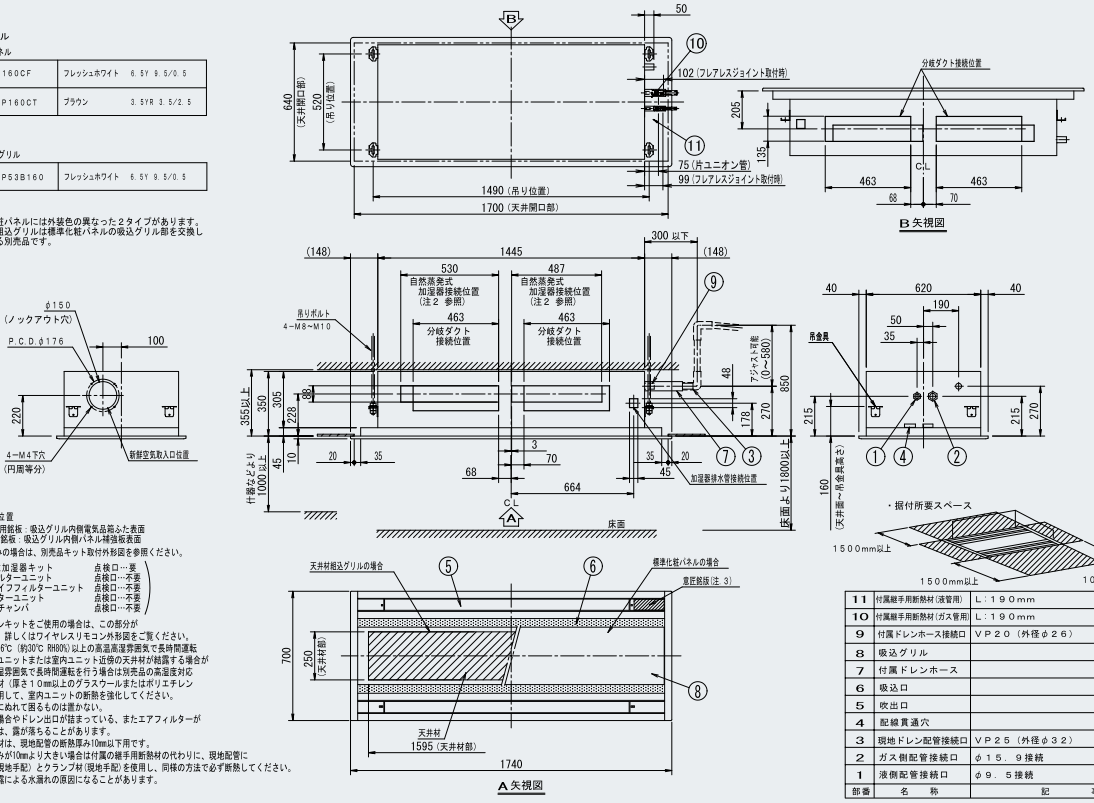

注）1．機械銘板の貼付位置
カセット本体用銘板：吸込グリル内側電気品箱ふた表面
化粧パネル用銘板：吸込グリル内側パネル補強板表面
2．別売品キット組込みの場合は、別売品キット取付外形図を参照ください。

自然蒸発式加湿器キット	点検口…要
高性能フィルターユニット	点検口…不要
超ロングライフフィルターユニット	点検口…不要
脱臭フィルターユニット	点検口…不要
分岐ダクトチャンバ	点検口…不要

3．ワイヤレスリモコンキットをご使用の場合は、この部分が受信部となります。詳しくはワイヤレスリモコン外形図をご覧ください。
4．天井内が露点温度26℃（約30℃ RH80%）以上の高温高湿雰囲気で長時間運転されますと、室内ユニットまたは室内ユニット近傍の天井材が結露する場合があります。高温高湿雰囲気で長時間運転を行う場合は別売品の高湿度対応キットまたは断熱材（厚さ10mm以上のグラスウールまたはポリエチレンフォーム等）を使用して、室内ユニットの断熱を強化してください。
5．室内ユニットの下にぬれて困るものは置かない。
湿度80%以上の場合やドレン出口が詰まっている、またエアフィルターが汚れている場合には、露が落ちることがあります。
6．付属の継手用断熱材は、現地配管の断熱厚み10mm以下用です。
現地配管の断熱厚みが10mmより大きい場合は付属の継手用断熱材の代わりに、現地配管に合わせた断熱材（現地手配）とクランプ材（現地手配）を使用し、同様の方法で必ず断熱してください。
断熱をしないと結露による水漏れの原因になることがあります。

番号	名称	記事
11	付属継手用断熱材（液管用）	L：190mm
10	付属継手用断熱材（ガス管用）	L：190mm
9	付属ドレンホース接続口	VP20（外径φ26）
8	吸込グリル	
7	付属ドレンホース	
6	吸込口	
5	吹出口	
4	配線貫通穴	
3	現地ドレン配管接続口	VP25（外径φ32）
2	ガス側配管接続口	φ15．9接続
1	液側配管接続口	φ9．5接続

天井埋込カセット形　シングルフロー(コーナー)タイプ

AXKP-EB 22･28･36･45･56･71形

センシング機能対応
多彩な吹き出しとコンパクト設計で、
幅広い用途への設置を可能にしました。

オプション品：P90

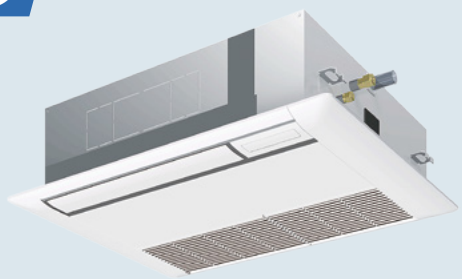

清潔アルミフィン　抗菌・防カビフィルター

センシング機能対応(注1)で一歩進んだ快適&省エネ性能



(注1)別途オプションのセンシングユニット(センサーキット)が必要です。

●人・床へのセンシングとフラップ個別制御を採用し、ムダのない快適・省エネ空調を実現します。

足元を冷やしすぎない冷房



❶**床温度センサー**が天井付近よりも温度が低い床面温度を検知

❷床面温度を検知し、人付近の温度を室温として自動で計算

さらに、**人検知センサー**が人のいる場所を検知して、風あたり(ドラフト)を軽減(注2)

※破線の検知エリア範囲はイメージです。

足元を冷やしすぎることがないので省エネ

不快な風あたりを軽減しながら、足元暖房で快適

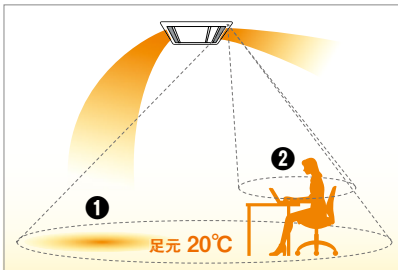

❶**床温度センサー**が低い床面温度を検知して、下吹き出しで暖めます。

❷**人検知センサー**が人のいる場所を検知して、風あたり(ドラフト)を軽減※

人が席を離れると下吹きになるため、席に戻った時は足元が暖かく快適です。

※破線の検知エリア範囲はイメージです。

足元から暖めるので設定温度の上げすぎを抑えて省エネ

(注2)風あたり(ドラフト)は天井高さや能力(風量)によって変わります。

不在時のムダな空調コストを自動で抑える運転モードを搭載しています。

不在時省エネ運転モード

人検知センサーの働きで、人がいない状態が一定時間続いた場合、自動的に能力をセーブして省エネ運転を行います。人が戻れば自動で急速復帰するので快適性を損ないません。

●不在時省エネ運転モード

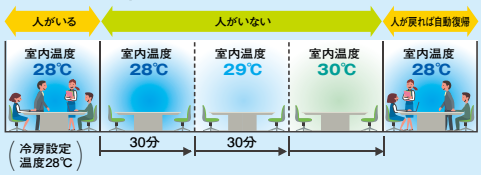

不在時停止モード

人がいない状態が一定時間続いた場合、自動で運転を停止します。

※一旦不在を検知して停止になると自動では再び運転は行いません。

※グループ制御時は、不在時省エネ運転モード、不在時停止モードはご使用になれません。

ご注意 〈人検知センサーについて〉●センサーから離れるほど、歩く動作など大きな動きで人を検知します。 ●センサー位置から見て死角になるエリアでは人を検知することができません。
〈床温度センサーについて〉●検知範囲内に熱源や窓などがある場合、それらの温度影響を受けるおそれがあります。このような場所に設置される場合は、販売店もしくは当社営業所までお問い合わせください。

3パターンの吹き出しで様々な部屋形状に対応できます

●下吹き・前吹きが自由に選択でき、さらに柔軟に対応できます。

部屋のコーナーに設置するなら

下吹き出し

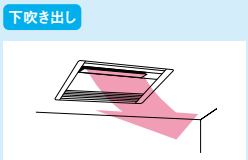

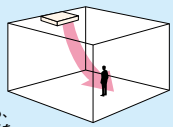

高天井の部屋でも、床面まで快適暖房を届けることができます。(45～71形)

下がり天井を利用して設置するなら

下吹き出し+前吹き出し(注1)

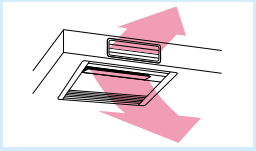

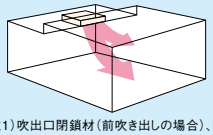

前吹き出し(注1)　下吹き出しを閉じて、前吹き出しのみにも対応します。

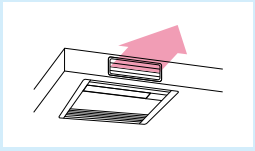

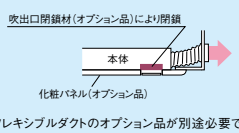

(注1)吹出口閉鎖材(前吹き出しの場合)、吹出グリル、フレキシブルダクトのオプション品が別途必要です。

薄型･小型化設計で小部屋設置にも対応

●本体高さは全機種200mmの薄型設計。22～36形はパネル幅を880mmに縮めることで、約900mmの下がり天井や約220mmの天井ふところ高さの空間にも設置できます。

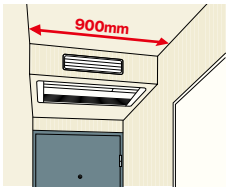

約900mmの下がり天井にも設置可能

約220mmの天井ふところ高さの空間にも設置可能

ホテルや病院の小部屋にも対応！

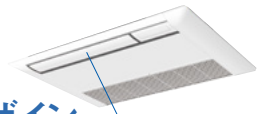

より洗練されたパネルデザイン

●パネルは圧迫感を抑えた薄型デザインで、天井との一体感をさらに高めました。

運転停止時はフラップが閉鎖し、よりすっきりした印象になりました。

パネルカラーは
フレッシュホワイトとブラウンの2色
(オプション品)



フレッシュホワイト



ブラウン(注1)

(注1)本製品はダイキン工業㈱ブランド品となります。

設置自由度が向上しました

●DCドレンポンプを標準装備。850mmのドレンアップ性能で据え付け自由度が向上しました。
●本体高さ調整作業が容易に行えるアジャスターポケットを採用しました。(■外形図参照)
●吊金具用座金にシール材を追加することで、追加部材不要で座金が固定でき、吊り位置の固定が簡単になりました。

■仕様表

(50/60Hz)

機種	本体(パネル)	AXKP22EB AKP36MAF	AXKP28EB AKP36MAF	AXKP36EB AKP36MAF	AXKP45EB AKP56MAF	AXKP56EB AKP56MAF	AXKP71EB AKP80MAF
メーカー希望小売価格	本体	441,000円	471,000円	482,000円	494,000円	519,000円	528,000円
	(パネル)	66,000円	66,000円	66,000円	68,000円	68,000円	79,000円
	合計	507,000円	537,000円	548,000円	562,000円	587,000円	607,000円

冷房能力 (注1)			kW	2.2	2.8	3.6	4.5	5.6	7.1
暖房能力 (注1)			kW	2.5	3.2	4.0	5.0	6.3	8.0
寒冷地低温暖房 (注1)			kW	2.8	3.4	4.2	5.3	6.7	8.5
電気特性(注1)	電源		AC・V	単相200					
	消費電力	冷房	kW	0.036/0.036	0.051/0.051	0.056/0.056	0.075/0.075	0.103/0.103	0.100/0.100
		暖房		0.036/0.036	0.051/0.051	0.056/0.056	0.069/0.069	0.097/0.097	0.096/0.096
	運転電流	冷房	A	0.2/0.2	0.3/0.3		0.4/0.4	0.6/0.6	
		暖房		0.2/0.2	0.3/0.3		0.4/0.4	0.6/0.6	
	力率	冷房	%	90.0/90.0	90.5/90.5	91.0/91.0	94.0/94.0	92.2/92.2	93.9/93.9
		暖房		90.0/90.0	90.5/90.5	91.0/91.0	91.7/91.7	90.7/90.7	93.3/93.3
エアフィルター				ロングライフフィルター(防カビ抗菌樹脂ネット)					
運転音 音響パワーレベル 急-強-弱 (注2)			dB	51-49-46	54-51-46	57-53-48	58-54-51	61-57-53	62-58-53
送風機	形式			シロッコファン					
	風量	急	m³/min	6.5	7.5	9.5	11.5	14.5	18.0
		強		5.7	6.5	7.3	10.5	12.5	16.0
		弱		5.0		5.3	9.0	10.0	13.0
	機外静圧		Pa	—					
	電動機定格出力		kW	0.078×1					
	駆動方式			直結					
配管関係	冷媒ガス配管		mm	φ12.7(フレア接続)					φ15.9(フレア接続)
	冷媒液配管		mm	φ6.4(フレア接続)					φ9.5(フレア接続)
	冷媒配管位置			本体側面					
	ドレン配管		mm	VP25(外径φ32、内径φ25)					
ドレンポンプ追加アップ量			mm	標準装備 MAX665(ドレン配管接続口より)					
外装塗装色(マンセルNo.) (注4)	本体			亜鉛鋼板					
	パネル			フレッシュホワイト(6.5Y9.5/0.5近似)					
外形寸法 (注3) (注4) 高さ×幅×奥行	本体		mm	200×700×598			200×1000×598		200×1200×598
	パネル			45×880×658			45×1180×658		45×1380×658
質量 (注4)	本体		kg	20			25		29
	パネル			4.5			5.5		6

(注1) 冷房・暖房能力および電気特性はJIS B 8627条件によります。
室外ユニットが標準仕様の場合の低温暖房能力は、
・室外ユニットの低温暖房能力が暖房能力と同じ場合、室内ユニットの低温暖房能力も暖房能力と同じです。
・室外ユニットの低温暖房能力が暖房能力より低い場合、室内ユニットの低温暖房能力も暖房能力より低下します。

(注2) 運転音 音響パワーレベルは、JIS B 8627に準拠した値です。音圧レベルの値はP.267をご参照ください。
(注3) パネルの外形寸法は天井から露出する部分の寸法を示し天井内部分は本体高さに含まれます。
(注4) パネルは別売品です。

■オプション品 ※□ のオプション品は単独では使用できませんので、セットでご購入ください。(左端から記載されていないオプション品が別売の必須オプション品です。)

機種名				AXKP22EB AXKP28EB AXKP36EB	AXKP45EB AXKP56EB	AXKP71EB
パネル関連	化粧パネル	フレッシュホワイト	1	AKP36MAF 66,000円	AKP56MAF 68,000円	AKP80MAF 79,000円
		ブラウン (注1) (注8)	②	BYKP36MAT 66,000円	BYKP56MAT 68,000円	BYKP80MAT 79,000円
	パネルスペーサー(注2)	フレッシュホワイト	3	KPBP52E36F 27,100円	KPBP52E56F 32,700円	KPBP52E80F 38,300円
		ブラウン (注8)	④	KPBP52E36T 27,100円	KPBP52E56T 32,700円	KPBP52E80T 38,300円
	ワイドパネル(注2)(注3)	フレッシュホワイト	5	KDBP522E36F 62,700円	KDBP522E56F 69,600円	KDBP522E80F 76,600円
	センシングユニット(センサーキット) (注17)		6	BRE52B2F 21,000円		
補助機能関連	自然蒸発式加湿器	品番(加湿能力)	7	KNM52F36(0.3L/h) 160,100円	KNM52F56(0.5L/h) 192,100円	KNM52F80(0.7L/h) 224,100円
	(注5) (注6) (注7) (注16) (注18)	配線改装アダプター	8	KRP1C15A 10,000円		
		アダプター取付箱	9	KRP1CA90 12,100円		
	加湿エレメント(交換用) (注8) (注16)		⑩	KNME52F36 14,000円	KNME52F56 16,700円	KNME52F80 19,500円
	新鮮空気取入キット(OAダクトアダプター φ100用) (注18)		11	KDDBP52A36 29,900円	KDDBP52A56 29,900円	KDDBP52A80 29,900円
	ドレン勾配フリー用配管接続セット(注19)	短配管用 (注20)	12	KKWP55A1601 9,700円		
	外付け電子膨張弁キット (注14)		13	22・28形:KEV10DA 80,500円 36形:KEV15DA 85,000円	45形:KEV15DA 85,000円	—
			⑭	—	56形:KEV25DA(注8) 91,100円	KEV30DA(注8) 98,800円
	ドレンアップキット(揚程1m) (注9) (注10)		15	K-KDU303KV 65,900円		
	ドレンポンプキット(揚程2/2.5m(50/60Hz))	品番	16	K-DU154KV 73,900円		
	(注9) (注10)	接続キット 出口ドレンホース (注13)	17	K-DUP41G(ドレンホース5m) 12,100円	または K-DUP42G(ドレンホース15m) 29,200円	
	ドレンポンプキット(揚程5/6m(50/60Hz))	品番	18	K-DU202K 82,100円		
	(注9) (注11) (注12)	接続キット 出口ドレンホース (注13)	19	K-DUP1G(ドレンホース10m) 13,800円	または K-DUP2G(ドレンホース30m) 36,400円	
		中継ハーネス	20	K-DUP3H 11,000円		
	ドレンポンプキット用接続キット	保護ケーシング	21	K-DUP7G 12,700円	または K-DUP8H 25,300円	
	ドレンポンプ試運転キット		22	K-KDUC1A 17,000円		
	フレアレスジョイント (注21)(注22)	2分管用(1/4) 5個入	23	22～56形:BPFL2B◆ 12,000円		
		3分管用(3/8) 5個入	24	71形:BPFL3B◆ 13,000円		
		4分管用(1/2) 5個入	25	22～56形:BPFL4B◆ 16,000円		
		5分管用(5/8) 5個入	26	71形:BPFL5B◆ 19,000円		
		マーキングゲージ	27	BFL1A 6,300円		
フィルター関連	高性能フィルター (注15)	JIS比色法65%タイプ	28	KAF522F36 39,700円	KAF522F56 42,600円	KAF522F80 49,400円
		JIS比色法90%タイプ	29	KAF523F36 46,000円	KAF523F56 49,400円	KAF523F80 56,400円
		フィルターチャンバー	30	KDDFP52E36 37,000円	KDDFP52E56 41,800円	KDDFP52E80 52,100円
	ロングライフフィルター(交換用)		31	KAF521F36 8,900円	KAF521F56 9,900円	KAF521F80 10,100円
吹出口関連	フレキシブルダクト(シャッター付) (注4)		32	KFDP52FB36 46,000円	KFDP52FB56 50,800円	KFDP52FB80 60,500円
		吹出グリル フレッシュホワイト	33	K-SVSK36AF 30,300円	K-SVSK56AF 31,500円	K-SVSK80AF 32,700円
		吹出口閉鎖材	34	KDBH52E36 12,700円	KDBH52E56 15,200円	KDBH52E80 16,500円
	垂直羽根 (注8)		㉟	KPWP52A36 16,000円	KPWP52A56 17,400円	KPWP52A80 20,900円

(注1) 化粧パネルのブラウンはダイキン工業㈱のブランドです。
(注2) パネルスペーサーとワイドパネルの併用はできません。
(注3) ワイドパネル使用時は、化粧パネルとともに設置して使用してください。
(注4) フレキシブルダクト(シャッター付)の取り付けの際には、別途吹出グリルと吹出口閉鎖材が必要です。
(注5) 別売の配線改装アダプターおよびアダプター取付箱が必要です。
(注6) 給水用の水にシリカ分を含んでいる場合、白い粉が吹き出すことがありますので、水処理業者などにご相談のうえ、軽減対策をご検討ください。
(注7) 加湿能力はそれぞれ接続可能最大容量の適用機種との接続時の急風量、条件(室温 20℃ DB 30% RH、外気温 7℃ DB・6℃ WB)での値です。その他の機種接続や風量条件および暖房負荷が少ない環境で使用した場合、加湿能力が低下します。また、サーモオフ時およびデフロスト時は加湿停止しますので十分ご注意願います。
(注8) 受注生産品となります。
(注9) 室内ユニット1台ごとにドレンアップキットまたはドレンポンプキットを1台設置してください。複数の室内ユニットを1台のドレンアップキット・ドレンポンプキットに接続すると、ドレン水漏れを起こす場合があります。
(注10) 別売の加湿器との併用はできません。
(注11) 必要接続キットは、K-DUP1G または K-DUP2G+K-DUP3H+ 必要に応じて K-DUP7G または K-DUP8H となります。ドレンポンプキット手配時には、中継ハーネスを必ず同時に手配願います。
(注12) 別売の加湿器との併用はできません。(補助ドレンパン(K-DUP23G:19,000 円、K-DUP25H:31,700 円)を使用する場合は併用できます。)
(注13) 出口ドレンホースについては同等品を現地調達いただければご購入不要です。
(注14) 選定にあたっては、据付説明書などで据付条件をご確認ください。
(注15) 高性能フィルター組み込み時は、別売のフィルターチャンバーが必要です。
(注16) 室内ユニットを冷房専用機としてご使用の場合は、組み込みできません。
(注17) センシングユニット採用時は、液晶ワイヤードリモコン(ABRC1G3)または液晶ワイヤレスリモコン(BRC4Lタイプ)との併用が必要です(受光部組込タイプ:BRC7L タイプは使用不可)。またリモートセンサーは取り付けできません。
(注18) 暖房の吹出温度が低くなる場合があります。
(注19) 設置上の制約については、付属の取付説明書をご参照ください。
(注20) 集中ドレン配管への接続時、および室内ユニットのドレンホース高さより下へ排水する場合は、短配管用キット、VP25 管(現地調達品)、必要に応じて異径ソケット(現地調達品)が必要です。
(注21) フレアレスジョイントを使用する場合は、マーキングゲージが必要です。
(注22) フレアレスジョイントは標準付属品です。

★ オプション品の採用により、機器本体の寸法、質量、運転音などが変わる場合があります。機器の設置状態や組み合わせによっては、採用または併用できないオプション品がありますので、事前にご確認ください。
★ オプション品を組み込む際、リモコンにて現地設定が必要な場合があります。
★ 機種名の右の数字に○のついているオプション品は、受注生産品のため、納期がかかる場合があります。納期は当社営業所までお問い合わせください。
◆ 24年10 月より変更のあったオプション品

■外形図

22～36形

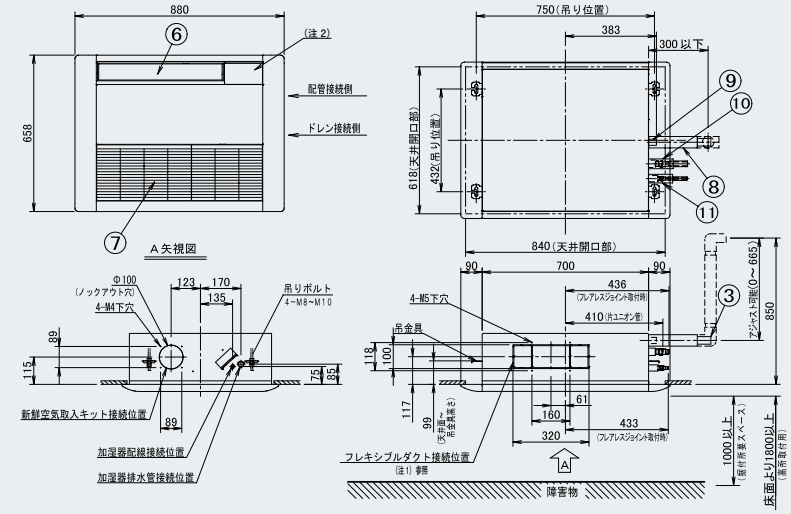

(注 1) 別売品組込みの場合は、別売品取付外形図を参照ください。
- アダプター取付箱・・・・・・点検口　要
- (2ヶ所取付の場合)
- 自然蒸発式加湿器・・・・・・点検口　要
- 高性能フィルターユニット・・点検口　不要
- フレキシブルダクト・・・・・点検口　不要

(注 2) ワイヤレスリモコンキットをご使用の場合は、この部分が受信部となります。
詳しくは、ワイヤレスリモコン外形図をご覧ください。

※ 機械銘板の貼付位置
- 室内ユニット本体用銘板：ファンハウジング表面
- 化粧パネル用銘板：吸込グリル内底板表面

※ 天井内が露点温度26℃（約30℃ RH80%）以上の高温高湿雰囲気で長時間運転されますと、室内ユニットまたは室内ユニット近傍の天井材が結露する場合があります。高温高湿雰囲気で長時間運転を行う場合は断熱材（厚さ10mm以上のグラスウールまたはポリエチレンフォーム等）を使用して、室内ユニットの断熱を強化してください。

※ 室内ユニットの下には、ぬれて困る物は置かないでください。
湿度が80%以上の場合やドレン出口が詰まっている、またエアフィルターが汚れている場合には、露が落ちることがあります。

※ 換気口や照明器具など、気流を乱す機器が近くにあると、天井面が汚れることがありますので、下図に従って設置してください。

※ 付属の継手用断熱材は、現地配管の断熱厚みが10mmより大きい場合は付属の継手用断熱材の代わりに、現地配管に合わせた断熱材（現地手配）とクランプ材（現地手配）を使用し、同様の方法で必ず断熱してください。
断熱をしないと結露による水漏れの原因になることがあります。

※ 冷媒配管の断熱については、技術ガイドブックを必ず参照してください。
（断熱不足により結露が発生し、水漏れの原因になることがあります。）

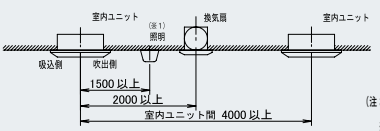

(※1) 照明は露出形（逆富士タイプ等）が対象であり、
埋込形（天井面に出ないタイプ）についての制約はありません。

・据付所要スペース

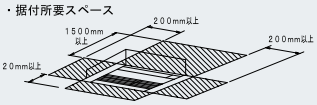

・別売化粧パネル（注 3）

AKP36MAF	フレッシュホワイト　6.5Y 9.5/0.5
BYKP36MAT	ブラウン 3.5YR 3.5/2.5

(注 3) 別売化粧パネルは外装色の異なった2タイプがあります。
ご指定により、上記2タイプのうちのいずれかになります。
※ フレッシュホワイト以外の別売化粧パネルは、
ダイキン工業(株) ブランド品となります。

部番	名称	記事
11	付属継手用断熱材(液管用)	L：190mm
10	付属継手用断熱材(ガス管用)	L：190mm
9	付属ドレンホース接続口	VP20（外径φ26）
8	付属ドレンホース	
7	吸込グリル	
6	吹出口	
5	連絡配線・リモコン配線接続口	
4	電源・ユニット間配線接続口	
3	現地ドレン配管接続口	VP25（外径φ32）
2	ガス側配管接続口	φ12．7接続
1	液側配管接続口	φ6．4接続

45・56形

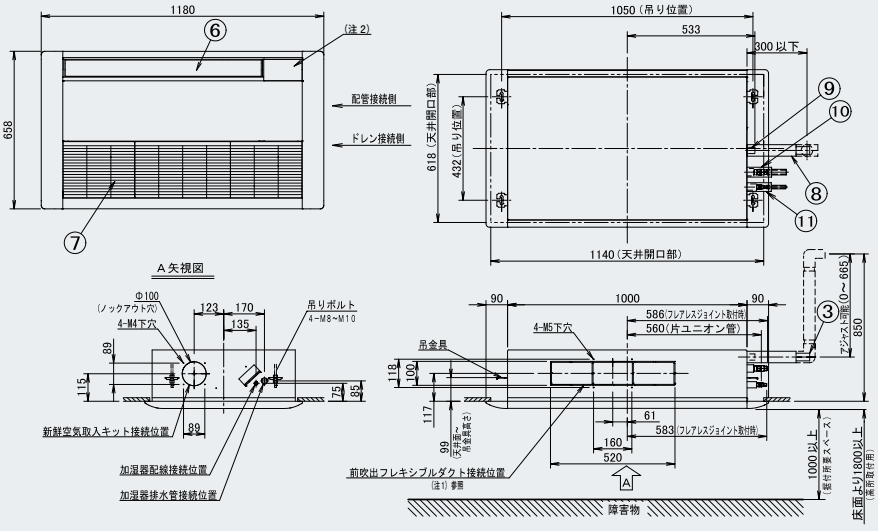

・据付所要スペース

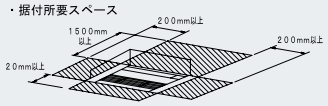

・別売化粧パネル（注 3）

AKP56MAF	フレッシュホワイト　6.5Y 9.5/0.5
BYKP56MAT	ブラウン 3.5YR 3.5/2.5

(注 3) 別売化粧パネルは外装色の異なった2タイプがあります。
ご指定により、上記2タイプのうちのいずれかになります。
※ フレッシュホワイト以外の別売化粧パネルは、
ダイキン工業(株) ブランド品となります。

(注 1) 別売品組込みの場合は、別売品取付外形図を参照ください。
- アダプター取付箱・・・・・点検口　要
- (2ヶ所取付の場合)
- 自然蒸発式加湿器・・・・・・点検口　要
- 高性能フィルターユニット・・・点検口　不要
- フレキシブルダクト・・・・・点検口　不要

(注 2) ワイヤレスリモコンキットをご使用の場合は、この部分が受信部となります。
詳しくは、ワイヤレスリモコン外形図をご覧ください。

※ 機械銘板の貼付位置
- 室内ユニット本体用銘板：ファンハウジング表面
- 化粧パネル用銘板：吸込グリル内底板表面

※ 天井内が露点温度26℃（約30℃ RH80%）以上の高温高湿雰囲気で長時間運転されますと、室内ユニットまたは室内ユニット近傍の天井材が結露する場合があります。高温高湿雰囲気で長時間運転を行う場合は断熱材（厚さ10mm以上のグラスウールまたはポリエチレンフォーム等）を使用して、室内ユニットの断熱を強化してください。

※ 室内ユニットの下には、ぬれて困る物は置かないでください。
湿度が80%以上の場合やドレン出口が詰まっている、またエアフィルターが汚れている場合には、露が落ちることがあります。

※ 換気口や照明器具など、気流を乱す機器が近くにあると、天井面が汚れることがありますので、下図に従って設置してください。

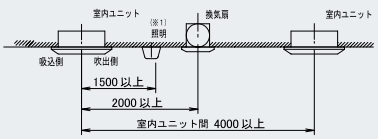

(※1) 照明は露出形（逆富士タイプ等）が対象であり、
埋込形（天井面に出ないタイプ）についての制約はありません。

※ 付属の継手用断熱材は、現地配管の断熱厚み10mm以下用です。
現地配管の断熱厚みが10mmより大きい場合は付属の継手用断熱材の代わりに、現地配管に合わせた断熱材（現地手配）とクランプ材（現地手配）を使用し、同様の方法で必ず断熱してください。
断熱をしないと結露による水漏れの原因になることがあります。

※ 冷媒配管の断熱については、技術ガイドブックを必ず参照してください。
（断熱不足により結露が発生し、水漏れの原因になることがあります。）

部番	名称	記事
11	付属継手用断熱材(液管用)	L：190mm
10	付属継手用断熱材(ガス管用)	L：190mm
9	付属ドレンホース接続口	VP20（外径φ26）
8	付属ドレンホース	
7	吸込グリル	
6	吹出口	
5	連絡配線・リモコン配線接続口	
4	電源・ユニット間配線接続口	
3	現地ドレン配管接続口	VP25（外径φ32）
2	ガス側配管接続口	φ12．7接続
1	液側配管接続口	φ6．4接続

※ユニット型別売品の組み合わせ時は、本体高さ寸法および天井ふところ寸法が変わりますのでご注意ください。

■外形図

71形

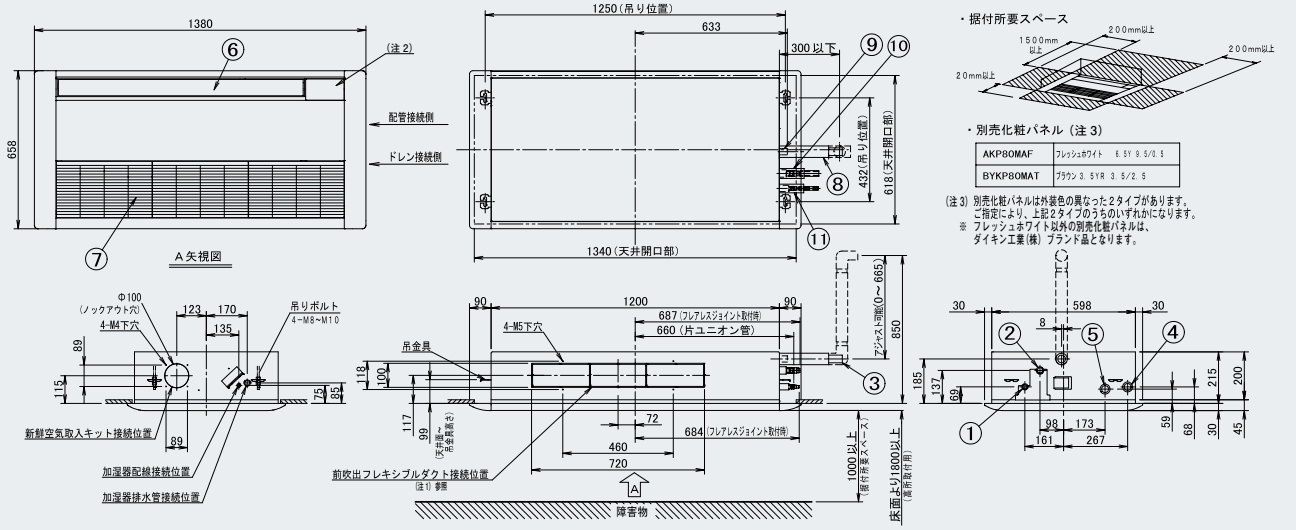

(注1) 別売品組込みの場合は、別売品取付外形図を参照ください。
- アダプター取付箱・・・・・点検口 要
(2ヶ所取付の場合)
- 自然蒸発式加湿器・・・・・・点検口 要
- 高性能フィルターユニット・・・点検口 不要
- フレキシブルダクト・・・・・点検口 不要

(注2) ワイヤレスリモコンキットをご使用の場合は、この部分が受信部となります。
詳しくは、ワイヤレスリモコン外形図をご覧ください。

※ 機械銘板の貼付位置
室内ユニット本体用銘板:ファンハウジング表面
化粧パネル用銘板:吸込グリル内底板表面

※ 天井内が露点温度26℃(約30℃ RH80%)以上の高温高湿雰囲気で長時間運転されますと、室内ユニットまたは室内ユニット近傍の天井材が結露する場合があります。高温高湿雰囲気で長時間運転を行う場合は
断熱材(厚さ10mm以上のグラスウールまたはポリエチレンフォーム等)を使用して、室内ユニットの断熱を強化してください。

※ 室内ユニットの下には、ぬれて困る物は置かないでください。
湿度が80%以上の場合やドレン出口が詰まっている、また
エアフィルターが汚れている場合には、露が落ちることがあります。

※ 換気口や照明器具など、気流を乱す機器が近くにあると、
天井面が汚れることがありますので、下図に従って設置してください。

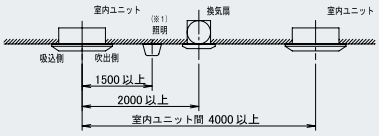

(※1) 照明は露出形(逆富士タイプ等)が対象であり、
埋込形(天井面に出ないタイプ)についての制約はありません。

※ 付属の継手用断熱材は、現地配管の断熱厚み10mm以下用です。
現地配管の断熱厚みが10mmより大きい場合は付属の継手用断熱材の代わりに、現地配管に合わせた断熱材(現地手配)とクランプ材(現地手配)を使用し、同様の方法で必ず断熱してください。
断熱をしないと結露による水漏れの原因になることがあります。

※ 冷媒配管の断熱については、技術ガイドブックを必ず参照してください。
(断熱不足により結露が発生し、水漏れの原因になることがあります。)

部番	名称	記事
11	付属継手用断熱材(液管用)	L:190mm
10	付属継手用断熱材(ガス管用)	L:190mm
9	付属ドレンホース接続口	VP20(外径φ26)
8	付属ドレンホース	
7	吸込グリル	
6	吹出口	
5	連絡配線・リモコン配線接続口	
4	電源・ユニット間配線接続口	
3	現地ドレン配管接続口	VP25(外径φ32)
2	ガス側配管接続口	φ15.9接続
1	液側配管接続口	φ9.5接続

天井ビルトイン形（吸込ハーフパネル）

AXSP-EB 22・28・36・45・56・71・90・112・140形

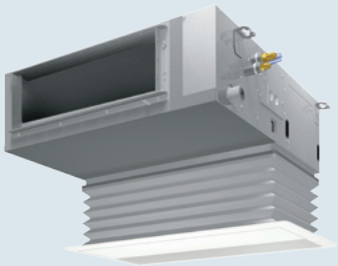

薄型&コンパクト設計で狭小スペースを有効活用　施工性やメンテナンス性も向上しました。

オプション品：P95、96

● 天井ビルトイン形は、液晶ワイヤードリモコン（ABRC1G3）が必要になります。

清潔アルミフィン　抗菌・防カビフィルター

業界トップクラスの薄型化&コンパクト設計で設置自由度がさらに拡大

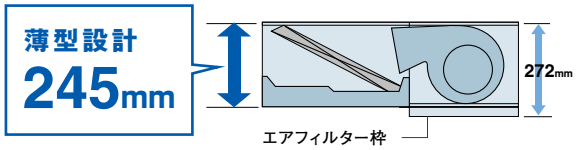

梱包材を使って、サービススペースの確保ができるようになりました

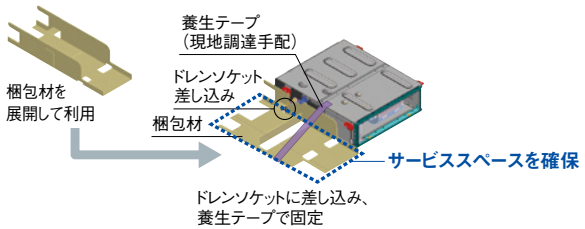

わずらわしい風量調整作業が、リモコン試運転ひとつで完了

● リモコンスイッチ操作のみで風量を自動調整(注1)。従来の吹出風量の確認やダンパー調整などが不要になります。

（注1）12段階の静圧設定で適切な風量に自動調整（定格急風量の約±10%範囲に調整）します。

用途や場所に合わせて吸い込み位置が選べます

下吸込設置

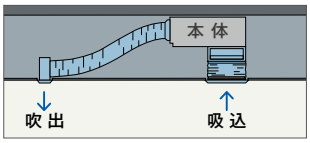

背面吸込設置

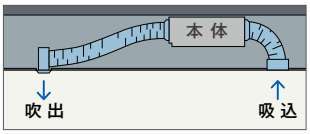

製品下面より最大850mmまでドレンアップが可能なドレンアップメカを標準装備しています。

吊り位置の固定が簡単に

● 吊金具用座金にシール材を追加することで、追加部材不要で座金を固定できるようになり、吊り位置の固定が簡単になりました。



ドレン配管を接続したまま、容易に汚れ点検、清掃点検が可能

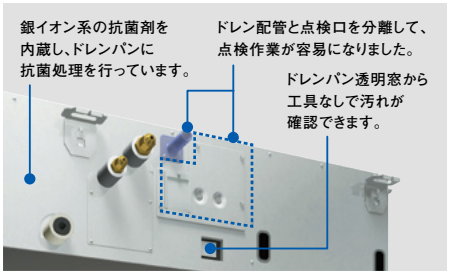

約1年間メンテナンスフリーの
ロングライフフィルターを標準装備しています。

DCモーターの採用で、より細かな風量設定を実現

● 負荷に応じた風量調整（風量自動制御機能）で、「部屋が冷え過ぎる、温まり過ぎる」といったご不満にお応えします。

ホテル客室・寝室・役員室など暗騒音が低く、静音を要求される部屋へ設置する場合は、外付け電子膨張弁キット（オプション品）の設置を検討してください。

オートグリル

● 誰でも容易にフィルターのお手入れができる『オートグリルパネル』をご用意（オプション品）

※別売のオートグリル用リモコン（ABRC16A1）が必要です。



脚立なしでフィルター清掃

ハーフパネル・フルパネルをそろえて、多様な据え付けニーズにも対応

● パネル部はいずれも圧迫感のない薄型仕様。しかも4色（吸込フルパネルは3色）のカラーをそろえ、天井材の貼り込みも可能
天井面がスッキリと仕上がります。

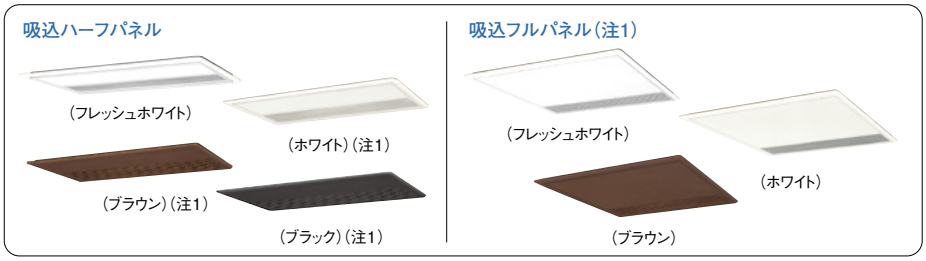



（注1）本製品はダイキン工業㈱ブランド品となります。

●天井ふところが35cmの狭いところには本体を天井内部に直付け可能
また、吸込側の化粧パネルにはコンパクトなハーフパネルとメンテナンス性に優れたフルパネルの2タイプを用意しています。

■据付パターン例

標準据え付けの場合

吸込フルパネル(オプション品)を用いて天井内部に直付け
●吸込パネル用キャンバス(オプション品)との併用取付も可能。

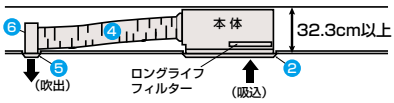

吸込ハーフパネル(オプション品)を用いて天井内部に直付け

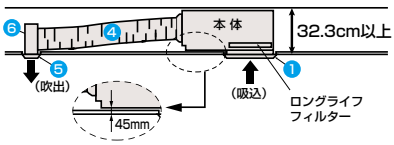

吸込ハーフパネル(オプション品)と吸込パネル用キャンバス(オプション品)を併用して取り付け

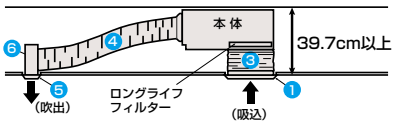

高性能フィルター(オプション品)を取り付けた場合

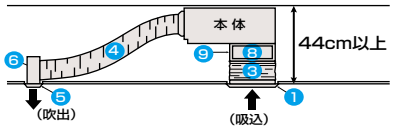

天井リターン方式で据え付けた場合



〔主要オプション品〕

❶ 吸込ハーフパネル(吸込用化粧パネル)
❷ 吸込フルパネル(吸込用化粧パネル)
❸ 吸込パネル用キャンバス
❹ フレキシブルダクト
❺ 吹出グリル
❻ 吹出チャンバー
❼ 点検パネル
❽ 高性能フィルター
❾ 下吸込用フィルターチャンバー

●吹出口の仕様について、外気の侵入、取り入れが多い建物、厨房や換気で外気を取り入れている設置の場合は、標準型ではなく、防露タイプの選定を推奨します。

オプション品取り付けイメージ図はP.97をご覧ください。

■仕様表(吸込ハーフパネル採用時)

(50/60Hz)

機種	本体(パネル)	AXSP22EB ABSJ36LF	AXSP28EB ABSJ36LF	AXSP36EB ABSJ36LF	AXSP45EB ABSJ56LF	AXSP56EB ABSJ56LF	AXSP71EB ABSJ80LF	AXSP90EB ABSJ80LF	AXSP112EB ABSJ160LF	AXSP140EB ABSJ160LF
メーカー希望小売価格	本体	503,000円	514,000円	519,000円	523,000円	526,000円	530,000円	585,000円	710,000円	806,000円
	(パネル)	36,000円	36,000円	36,000円	36,000円	36,000円	36,000円	36,000円	42,000円	42,000円
	合計	539,000円	550,000円	555,000円	559,000円	562,000円	566,000円	621,000円	752,000円	848,000円

冷房能力 (注1)		kW	2.2	2.8	3.6	4.5	5.6	7.1	9.0	11.2	14.0
暖房能力 (注1)		kW	2.5	3.2	4.0	5.0	6.3	8.0	10.0	12.5	16.0
寒冷地低温暖房 (注1)		kW	2.8	3.4	4.2	5.3	6.7	8.5	10.6	13.2	17.0
電気特性(注1)	電源	AC・V	単相200								
	消費電力 冷房	kW	0.052/0.052		0.061/0.061	0.09/0.09	0.111/0.111	0.109/0.109	0.130/0.130	0.154/0.154	0.216/0.216
	消費電力 暖房	kW	0.047/0.047		0.056/0.056	0.085/0.085	0.105/0.105	0.104/0.104	0.125/0.125	0.148/0.148	0.211/0.211
	運転電流 冷房	A	0.3/0.3		0.4/0.4	0.6/0.6	0.7/0.7		0.8/0.8	1.0/1.0	1.3/1.3
	運転電流 暖房	A	0.3/0.3			0.6/0.6	0.7/0.7	0.6/0.6	0.8/0.8	0.9/0.9	1.2/1.2
	力率 冷房	%	86.7/86.7		76.3/76.3	75.0/75.0	79.3/79.3	77.9/77.9	81.3/81.3	77.0/77.0	83.1/83.1
	力率 暖房	%	78.3/78.3		93.3/93.3	70.8/70.8	75.0/75.0	86.7/86.7	78.1/78.1	82.2/82.2	87.9/87.9
エアフィルター			ロングライフフィルター(防カビ抗菌樹脂ネット・集塵効率50%(重量法))								
運転音 音響パワーレベル 急-強-弱 (注2)		dB	57-53-50		59-55-52	61-58-54	67-64-60	65-61-56	66-63-59		69-66-62
送風機	形式		シロッコファン								
	風量 急	m³/min	9.0		9.5	12.0	16.0	21.0	23.0	32.0	37.0
	風量 強	m³/min	7.5		8.0	10.5	13.5	17.5	19.5	27.0	31.5
	風量 弱	m³/min	6.5		7.0	9.0	11.5	14.5	16.0	22.5	26.0
	機外静圧 (注3)	Pa	120-10(定格30)								
	電動機定格出力	kW	0.078×1台			0.13×1台		0.23×1台		0.30×1台	
	駆動方式		直結								
配管関係	冷媒ガス配管	mm	φ12.7(フレア接続)					φ15.9(フレア接続)			
	冷媒液配管	mm	φ6.4(フレア接続)					φ9.5(フレア接続)			
	冷媒配管位置		本体側面								
	ドレン配管	mm	VP25(外径φ32、内径φ25)								
ドレンポンプ			標準装備								
追加アップ量		mm	MAX643(ドレン配管接続口より)								
外装塗装色 (注5) (マンセルNo.)	本体		亜鉛鋼板								
	パネル		フレッシュホワイト(6.5Y9.5/0.5近似)								
外形寸法 (注5) 高さ×幅×奥行	本体	mm	(245+27(フィルター枠))×550×800			(245+27(フィルター枠))×700×800		(245+27(フィルター枠))×1000×800		(245+27(フィルター枠))×1400×800	
	パネル(注4)	mm	55×650×500			55×800×500		55×1100×500		55×1500×500	
質量 (注5)	本体	kg	25.0		26.0	30.0		37.0	39.0	47.0	49.0
	パネル	kg	3.0			3.5		4.5		6.5	

(注1) 冷房・暖房能力および電気特性はJIS B 8627条件によります。
室外ユニットが標準仕様の場合の低温暖房能力は、
・室外ユニットの低温暖房能力が暖房能力と同じ場合、室内ユニットの低温暖房能力も暖房能力と同じです。
・室外ユニットの低温暖房能力が暖房能力より低い場合、室内ユニットの低温暖房能力も暖房能力より低下します。

(注2) 運転音 音響パワーレベルは、JIS B 8627に準拠した値です。音圧レベルの値はP.267をご参照ください。
(注3) リモコンにて機外静圧を変更できます。高静圧時一標準静圧時を示します。
(注4) パネルの外形寸法は天井から露出する部分の寸法を示し天井内部分は本体高さに含まれます。
(注5) パネルは別売品です。

■オプション品

※①～⑨は前ページの主要オプション品の番号を示します。
※□のオプション品は単独では使用できませんので、セットでご購入ください。（左端から記載されていないオプション品が別売の必須オプション品です。）

	機種名				AXSP22EB AXSP28EB AXSP36EB	AXSP45EB AXSP56EB	AXSP71EB AXSP90EB	AXSP112EB	AXSP140EB
パネル関連	吸込ハーフパネル ①	フレッシュホワイト		1	ABSJ36LF 36,000円	ABSJ56LF 36,000円	ABSJ80LF 36,000円	ABSJ160LF 42,000円	
		ホワイト	（注1）	2	BYBSJ36LAW 36,000円	BYBSJ56LAW 36,000円	BYBSJ80LAW 36,000円	BYBSJ160LAW 42,000円	
		ブラウン	（注1）	3	BYBSJ36LAT 36,000円	BYBSJ56LAT 36,000円	BYBSJ80LAT 36,000円	BYBSJ160LAT 42,000円	
		ブラック	（注1）	4	BYBSJ36LAK 36,000円	BYBSJ56LAK 36,000円	BYBSJ80LAK 36,000円	BYBSJ160LAK 42,000円	
	吸込フルパネル ②	フレッシュホワイト	（注1）	5	BYSFJ36LAF 42,000円	BYSFJ56LAF 42,000円	BYSFJ80LAF 42,000円	BYSFJ160LAF 48,000円	
		ホワイト	（注1）	6	BYSFJ36LAW 42,000円	BYSFJ56LAW 42,000円	BYSFJ80LAW 42,000円	BYSFJ160LAW 48,000円	
		ブラウン	（注1）	7	BYSFJ36LAT 42,000円	BYSFJ56LAT 42,000円	BYSFJ80LAT 42,000円	BYSFJ160LAT 48,000円	
	吸込パネル用キャンバス ③			8	KSA25L36 21,500円	KSA25L56 23,000円	KSA25L80 26,100円	KSA25L160 32,200円	
	点検パネル ⑦	フレッシュホワイト		9	KTBJ25K36F 26,100円	KTBJ25K56F 27,600円	KTBJ25K80F 33,700円	KTBJ25K160F 39,800円	
オートグリル関連	ハーフパネル取付時	オートグリルパネル （注27）	フレッシュホワイト	10	KYBS36LSF 112,200円	KYBS56LSF 117,700円	KYBS80LSF 132,000円	KYBS160LSF 140,800円	
		オートグリル用チャンバー	ハーフパネル用	11	KDD25A36 18,000円	KDD25A56 19,300円	KDD25A80 22,800円	KDD25A160 25,100円	
		オートグリル用リモコン（ワイヤレス）		12	ABRC16A1 5,300円				
	フルパネル取付時	オートグリルパネル （注27）	フレッシュホワイト	13	—	KYBS56LSF 117,700円	KYBS80LSF 132,000円	KYBS160LSF 140,800円	
		フルパネル用キット		14	—	K-KYSF56LF 71,100円	K-KYSF80LF 85,100円	K-KYSF160LF 96,600円	
		オートグリル用リモコン（ワイヤレス）		15	—	ABRC16A1 5,300円			
	ロングライフフィルター（交換用・オートグリル用） （注28）			16	KAF2512B36 8,800円	KAF531C80 11,700円	KAF2512B36 8,800円×②	KAF531C80 11,700円×②	
補助機能関連	自然蒸発式加湿器（注3）（注4）（注5）（注6）	品　番（加湿能力）		17	KNM25B36（0.4L/h） 139,200円	KNM25B56（0.6L/h） 139,200円	KNM25B80（1.0L/h） 167,000円	KNM25B160（1.8L/h） 236,600円	
		配線改装アダプター		18	KRP1C13A 10,000円				
		アダプター取付板		19	KRP4A98 4,500円				
	加湿エレメント（交換用） （注6）			20	KNME25B56 44,800円		KNME25B80 58,700円	KNME25B160 69,600円	
	新鮮空気取入キット （注13）			21	KDDBP25A36 11,900円	KDDBP25A56 11,900円	KDDBP25A80 11,900円	KDDBP25A160 11,900円	
	外付け電子膨張弁キット （注2）（注10）			㉒	22･28形:KEV10EA 76,600円 36形:KEV15EA 76,600円	KEV15EA 76,600円	—		
	ドレン勾配フリー用配管接続セット（注23）	短配管用 （注24）		23	KKWP55A1601 9,700円				
		長配管用 （注25）		24	KKWP55A1602 18,200円				
	ドレンアップキット（揚程1m） （注7）（注30）			25	K-KDU303KV 65,900円				
	ドレンポンプキット （注7）（注31）	品　番		26	K-DU154KV 73,900円				
	（揚程2/2.5m（50/60Hz））	接続キット	出口ドレンホース （注21）	27	K-DUP41G（ドレンホース5m） 12,100円	または K-DUP42G（ドレンホース15m） 29,200円			
	ドレンポンプキット （注8）（注9）（注31）	品　番		28	K-DU202K 82,100円				
	（揚程5/6m（50/60Hz））	接続キット	出口ドレンホース （注21）	29	K-DUP1G（ドレンホース10m） 13,800円	または K-DUP2G（ドレンホース30m） 36,400円			
			中継ハーネス	30	K-DUP3H 11,000円				
	ドレンポンプキット用接続キット	保護ケーシング		31	K-DUP7G 12,700円	または K-DUP8H 25,300円			
	ドレンポンプ試運転キット			32	K-KDUC1A 17,000円				
	フレアレスジョイント （注15）（注16）	2分管用（1/4） 5個入		33	22～56形:BPFL2B◆ 12,000円				
		3分管用（3/8） 5個入		34	71～140形:BPFL3B◆ 13,000円				
		4分管用（1/2） 5個入		35	22～56形:BPFL4B◆ 16,000円				
		5分管用（5/8） 5個入		36	71～140形:BPFL5B◆ 19,000円				
	マーキングゲージ			37	BFL1A 6,300円				
フィルター関連	下吸込用	高性能フィルター ⑧ （注11）	JIS比色法65%タイプ	38	KAF252B36 20,600円	KAF252B56 26,600円	KAF252B80 38,700円	KAF252B160 54,500円	
			JIS比色法90%タイプ	39	KAF253B36 24,200円	KAF253B56 31,500円	KAF253B80 44,800円	KAF253B160 62,900円	
		下吸込用フィルタチャンバー ⑨ （注19）		40	KDDFP25A36 39,900円	KDDFP25A56 46,000円	KDDFP25A80 54,500円	KDDFP25A160 66,600円	
	ロングライフフィルター（交換用）標準装備ロングライフフィルターと同じ			41	KAF251B36 5,100円	KAF251B56 6,800円	KAF251B80 8,400円	KAF251B160 11,900円	
	背面吸込用	高性能フィルター （注12）	JIS比色法65%タイプ	42	KAF632C36 48,400円	KAF632C56 53,200円	KAF632C80 77,400円	KAF632C160 104,100円	
			JIS比色法90%タイプ	43	KAF633C36 53,200円	KAF633C56 60,500円	KAF633C80 87,100円	KAF633C160 117,400円	
		背面吸込用フィルタチャンバー（側面取出用） （注22）		44	KDDFP63B36 30,300円	KDDFP63B56 35,200円	KDDFP63B80 47,400円	KDDFP63B160 66,800円	
		背面吸込用遮へい板		45	KBBP25A36 7,500円	KBBP25A56 7,900円	KBBP25A80 8,600円	KBBP25A160 10,300円	
	ロングライフフィルター（背面吸込用） （注12）			46	KAF631C36 8,000円	KAF631C56 9,100円	KAF631C80 13,500円	KAF631C160 18,200円	
		背面吸込用フィルタチャンバー（側面取出用） （注22）		47	KDDFP63B36 30,300円	KDDFP63B56 35,200円	KDDFP63B80 47,400円	KDDFP63B160 66,800円	
		背面吸込用遮へい板		48	KBBP25A36 7,500円	KBBP25A56 7,900円	KBBP25A80 8,600円	KBBP25A160 10,300円	
吹出口関連 ⑤ ⑥	ライン標準吹出ユニット（天井取り付け・側面ダクト接続） （注14）	φ150用		49	K-DGS5E(W)(T)(WW)(FF)(K) 34,000円	K-DGS4E(W)(T)(WW)(FF)(K) 30,200円	K-DGS5E(W)(T)(WW)(FF)(K) 34,000円	K-DGS4E(W)(T)(WW)(FF)(K) 30,200円	K-DGS5E(W)(T)(WW)(FF)(K) 34,000円
		φ200用		50	K-DGS9E(W)(T)(WW)(FF)(K) 39,100円	K-DGS7E(W)(T)(WW)(FF)(K) 36,600円	K-DGS9E(W)(T)(WW)(FF)(K) 39,100円	K-DGS7E(W)(T)(WW)(FF)(K) 36,600円	K-DGS9E(W)(T)(WW)(FF)(K) 39,100円
	ライン標準吹出ユニット（ダクト2口接続用）（天井取り付け・側面ダクト接続） （注14）	φ200用		51	K-DGS11E2(W)(T)(WW)(FF)(K) 49,000円			K-DGS13E2(W)(T)(WW)(FF)(K) 55,400円	K-DGS18E2(W)(T)(WW)(FF)(K) 66,900円
				52	—	K-DGS13E2(W)(T)(WW)(FF)(K) 55,400円	K-DGS18E2(W)(T)(WW)(FF)(K) 66,900円	—	
	ライン標準吹出ユニット（低形）（天井取り付け・側面ダクト接続） （注14）	φ150用		53	K-DGKS5D(W)(T) 34,000円	K-DGKS4D(W)(T) 30,200円	K-DGKS5D(W)(T) 34,000円	K-DGKS4D(W)(T) 30,200円	K-DGKS5D(W)(T) 34,000円
				54	K-DGKS5E(WW)(FF)(K) 34,000円	K-DGKS4E(WW)(FF)(K) 30,200円	K-DGKS5E(WW)(FF)(K) 34,000円	K-DGKS4E(WW)(FF)(K) 30,200円	K-DGKS5E(WW)(FF)(K) 34,000円
		φ200用		55	K-DGKS9D(W)(T) 39,100円	K-DGKS7D(W)(T) 36,600円	K-DGKS9D(W)(T) 39,100円	K-DGKS7D(W)(T) 36,600円	K-DGKS9D(W)(T) 39,100円
				56	K-DGKS9E(WW)(FF)(K) 39,100円	K-DGKS7E(WW)(FF)(K) 36,600円	K-DGKS9E(WW)(FF)(K) 39,100円	K-DGKS7E(WW)(FF)(K) 36,600円	K-DGKS9E(WW)(FF)(K) 39,100円
	ライン標準吹出ユニット（天井取り付け・天面ダクト接続） （注14）	φ150用		57	K-DGTS5D(W)(T) 34,000円				
				58	K-DGTS5E(WW)(FF)(K) 34,000円				
		φ200用		59	K-DGTS9D(W)(T) 39,100円	K-DGTS7D(W)(T) 36,600円	K-DGTS9D(W)(T) 39,100円	K-DGTS7D(W)(T) 36,600円	K-DGTS9D(W)(T) 39,100円
				60	K-DGTS9E(WW)(FF)(K) 39,100円	K-DGTS7E(WW)(FF)(K) 36,600円	K-DGTS9E(WW)(FF)(K) 39,100円	K-DGTS7E(WW)(FF)(K) 36,600円	K-DGTS9E(WW)(FF)(K) 39,100円
	ラインスリット吹出ユニット（天井取り付け・側面ダクト接続） （注14）	φ150用		61	K-DLS5E(W)(T)(WW)(FF) 46,700円	K-DLS4E(W)(T)(WW)(FF) 42,800円	K-DLS5E(W)(T)(WW)(FF) 46,700円	K-DLS4E(W)(T)(WW)(FF) 42,800円	K-DLS5E(W)(T)(WW)(FF) 46,700円
		φ200用		62	K-DLS9E(W)(T)(WW)(FF) 56,900円	K-DLS7E(W)(T)(WW)(FF) 51,800円	K-DLS9E(W)(T)(WW)(FF) 56,900円	K-DLS7E(W)(T)(WW)(FF) 51,800円	K-DLS9E(W)(T)(WW)(FF) 56,900円
	ラインスリット（ダブル）吹出ユニット（ダクト2口接続用）（天井取り付け・側面ダクト接続） （注14）	φ200用		63	K-DLS11E2(W)(T)(WW)(FF) 93,400円			K-DLS13E2(W)(T)(WW)(FF) 101,100円	K-DLS18E2(W)(T)(WW)(FF) 114,000円
				64	—	K-DLS13E2(W)(T)(WW)(FF) 101,100円	K-DLS18E2(W)(T)(WW)(FF) 114,000円	—	K-DLDS18E(W)(WW)(FF) 122,000円
				65	—		K-DLDS18E(W)(WW)(FF) 122,000円	—	
	ラインスリットダブル吹出ユニット（天井取り付け・側面ダクト接続） （注14）	φ150用		66	K-DLDS5E(W)(WW)(FF) 54,700円	K-DLDS4E(W)(WW)(FF) 50,800円	K-DLDS5E(W)(WW)(FF) 54,700円	K-DLDS4E(W)(WW)(FF) 50,800円	K-DLDS5E(W)(WW)(FF) 54,700円
		φ200用		67	K-DLDS9E(W)(WW)(FF) 65,000円	K-DLDS7E(W)(WW)(FF) 59,700円	K-DLDS9E(W)(WW)(FF) 65,000円	K-DLDS7E(W)(WW)(FF) 59,700円	K-DLDS9E(W)(WW)(FF) 65,000円
	グリル形HVB吹出ユニット（天井取り付け・側面ダクト接続） （注14）	φ150用		68	K-HVBS5G(W)(F) 35,500円	K-HVBS4G(W)(F) 31,500円	K-HVBS5G(W)(F) 35,500円	K-HVBS4G(W)(F) 31,500円	K-HVBS5G(W)(F) 35,500円
		φ200用		69	K-HVBS9G(W)(F) 40,800円	K-HVBS7G(W)(F) 38,200円	K-HVBS9G(W)(F) 40,800円	K-HVBS7G(W)(F) 38,200円	K-HVBS9G(W)(F) 40,800円
	グリル形HVB吹出ユニット（ダクト2口接続用）（天井取り付け・側面ダクト接続） （注14）	φ200用		70	K-HVBS11G2(W)(F) 51,000円			K-HVBS13G2(W)(F) 57,700円	K-HVBS18G2(W)(F) 71,000円
				71	—	K-HVBS13G2(W)(F) 57,700円	K-HVBS18G2(W)(F) 71,000円	—	

機種名				AXSP22EB AXSP28EB AXSP36EB	AXSP45EB AXSP56EB	AXSP71EB AXSP90EB	AXSP112EB	AXSP140EB
吹出口関連 ⑤⑥	グリル形HVB吹出ユニット(低形)(天井取り付け・側面ダクト接続)(注14)	φ150用	72	K-HVBKS5G(W)(F) 35,500円	K-HVBKS4G(W)(F) 31,500円	K-HVBKS5G(W)(F) 35,500円	K-HVBKS4G(W)(F) 31,500円	K-HVBKS5G(W)(F) 35,500円
		φ200用	73	K-HVBKS9G(W)(F) 40,800円	K-HVBKS7G(W)(F) 38,200円	K-HVBKS9G(W)(F) 40,800円	K-HVBKS7G(W)(F) 38,200円	K-HVBKS9G(W)(F) 40,800円
	グリル形HVB吹出ユニット(下り天井・天井取り付け・天面ダクト接続)(注14)	φ150用	74	K-HVBCS5G(W)(F) 35,500円	K-HVBCS4G(W)(F) 31,500円	K-HVBCS5G(W)(F) 35,500円	K-HVBCS4G(W)(F) 31,500円	K-HVBCS5G(W)(F) 35,500円
		φ200用	75	K-HVBCS9G(W)(F) 40,800円	K-HVBCS7G(W)(F) 38,200円	K-HVBCS9G(W)(F) 40,800円	K-HVBCS7G(W)(F) 38,200円	K-HVBCS9G(W)(F) 40,800円
	グリル形HVB吹出ユニット(ダクト2口接続用)(下り天井・天井取り付け・天面ダクト接続)(注14)	φ200用	76	K-HVBCS11G2(W)(F) 51,000円			K-HVBCS13G2(W)(F) 57,700円	K-HVBCS18G2(W)(F) 71,000円
			77	–	K-HVBCS13G2(W)(F) 57,700円	K-HVBCS18G2(W)(F) 71,000円	–	
	グリル形HVB吹出ユニット(下り天井・天井取り付け・背面ダクト接続)(注14)	φ150用	78	K-HVBDS5G(W)(F) 45,100円	K-HVBDS4G(W)(F) 41,200円	K-HVBDS5G(W)(F) 45,100円	K-HVBDS4G(W)(F) 41,200円	K-HVBDS5G(W)(F) 45,100円
		φ200用	79	K-HVBDS9G(W)(F) 56,500円	K-HVBDS7G(W)(F) 50,300円	K-HVBDS9G(W)(F) 56,500円	K-HVBDS7G(W)(F) 50,300円	K-HVBDS9G(W)(F) 56,500円
	防露形バンカールーバー吹出ユニット(天井取り付け・側面ダクト接続)	φ150用	80	K-PKBS8C15 64,900円				
			81	K-PKBS10C15 78,100円				
		φ200用	82	K-PKBS8C20 69,300円			–	
			83	K-PKBS10C20 78,100円				
			84	K-PKBS12C20 86,900円				
	アネモ無結露丸形吹出ユニット(注14)	φ150用	85	K-DE9C2F(W)(F) 51,000円				
		φ200用	86	K-DE9C4F(W)(F) 56,900円				
	アネモ無結露角形吹出ユニット(注14)	φ150用	87	K-DE9E2F(W)(F) 56,500円				
		φ200用	88	K-DE9E4F(W)(F) 63,500円				
	吹出口アダプター		89	K-DAP25A36A(φ200×1) 12,100円	K-DAP25A56A(φ200×2) 16,800円	K-DAP25A71A(φ200×2) 18,400円	K-DAP25A140A(φ200×4) 29,000円	
	吹出口アダプター(中)		90	–	K-DA16A3 33,000円	K-DA19A3 33,000円	K-DA39A5 66,000円	
		口径×口数		–	φ150×3	φ200×3	φ200×5	
	吹出口アダプター(大)		91	K-DCA12E(吹出分岐チャンバー) 38,000円	K-DA16A4 44,000円	K-DA19A4 55,000円	K-DA39A6 77,000円	
		口径×口数		φ150×2	φ150×4	φ200×4	φ200×6	
	吹出口アダプター閉鎖材(注20)		92	–	K-DAD150A 3,000円	K-DAD200A 3,500円		
	分岐チャンバー(2方分岐)	φ200→φ150×2	93	K-DDV20C15 17,000円				
	吹出フレキ角ダクト	0.3m	94	K-DAF12D03E 40,500円	K-DAF16D03E 45,500円	K-DAF19D03E 60,000円	K-DAF39D03E 78,500円	
		0.5m	95	K-DAF12D05E 42,000円	K-DAF16D05E 48,000円	K-DAF19D05E 64,500円	K-DAF39D05E 83,500円	
	結露防止グリル形HVグリル(下り天井用)(注14)		96	K-DNHV12E(F) 41,400円	K-DNHV16E(F)(W) 47,900円	K-DNHV19E(F)(W) 58,300円	K-DNHV39E(F)(W) 63,800円	
	吹出チャンバー(下り天井用)		97	K-DCD12E 26,600円	K-DCD16E 27,000円	K-DCD19E 34,700円	K-DCD39E 46,800円	
フレキシブルダクト関連	フレキシブルダクト ④(注17)(注18)	φ150用	㊽	0.5m:K-FDS1505(E)(EK) 1,800円 1m:K-FDS151(E)(EK) 2,800円 2m:K-FDS152(E)(EK) 5,000円 3m:K-FDS153(E)(EK) 7,700円 4m:K-FDS154(E)(EK) 10,000円 5m:K-FDS155(E)(EK) 12,800円 6m:K-FDS156(E)(EK) 15,000円 10m:K-FDS1510(E)(EK) 24,500円				
		φ200用	㊾	0.5m:K-FDS2005(E)(EK) 2,300円 1m:K-FDS201(E)(EK) 3,500円 2m:K-FDS202(E)(EK) 6,500円 3m:K-FDS203(E)(EK) 10,100円 4m:K-FDS204(E)(EK) 13,000円 5m:K-FDS205(E)(EK) 16,500円 6m:K-FDS206(E)(EK) 19,500円 10m:K-FDS2010(E)(EK) 32,000円				
	フレキシブルダクト用吊ワイヤー	鋲打ちタイプ 20個入	100	K-FDWPA 32,800円				
		全ネジタイプ 20個入	101	K-FDWSA 34,300円				
	断熱材(注26)	10個入	102	K-FDSKD 5,400円				
	ダクトテープ	6個入	103	K-FDSKDP 9,400円				
	吊バンド	長さ7.5m	104	K-FDBPA 1,400円				
	吊バンド用サドルバンド	長さ15m	105	K-FDBSPA 4,800円				
	ニップル(丸形)	φ150用 5個入	106	K-FDNP15A 6,600円				
		φ200用 5個入	107	K-FDNP20A 7,800円				
	固定バンド	20個入	108	φ150:K-FDSR150 21,800円	φ200:K-FDSR200 25,000円			
吸込口関連	フレキシブルダクト接続用(丸ダクト)	吹込分岐チャンバー 接続ダクト(口径×口数)	109	–	K-SCASS16A (φ200×2) 24,800円	K-SCASS19A (φ200×2(2~3)) 30,300円	K-SCASS39A (φ200×4(4~5)) 49,500円	
		ライン吹込ユニット(注29) φ200用 フレッシュホワイト	110	–	K-SGRS18A2FF 55,000円			
		吸込ユニット(フィルター付き) φ200用 フレッシュホワイト	111	–	K-SGFS10A2F◆ 39,000円			
	角ダクト接続用	吹込口フランジ	112	KDP2507A36 5,200円	KDP2507A56 5,800円	KDP2507A80 6,200円	KDP2507A160 7,600円	

(注1) 吸込ハーフパネルのホワイト・ブラウン・ブラック(BYBSJ **L*)および、吸込フルパネル(BYSFJ **L*)はダイキン工業㈱ブランド品になります。
(注2) 受注生産品となります。
(注3) 加湿器組み込み時は配線改装アダプターおよびアダプター取付板が必要です。
(注4) 給水用の水にシリカ分を含んでいる場合、白い粉が吹き出すことがありますので、水処理業者などにご相談のうえ、軽減対策をご検討ください。
(注5) 加湿能力はそれぞれ接続可能最大容量の適用機種との接続時の強風量、条件(室温 20℃DB 30%RH、外気温 7℃DB・6℃WB)での値です。その他の機種接続や風量設定条件および暖房負荷が少ない環境で使用した場合、加湿能力が低下します。また、サーモオフ時およびデフロスト時は加湿停止しますので十分ご注意願います。
(注6) 室内ユニットを冷房専用機としてご使用の場合は、組み込みできません。
(注7) 別売の加湿器との併用はできません。
(注8) 必要接続キットは、K-DUP1G または K-DUP2G+K-DUP3H+ 必要に応じて K-DUP7G または K-DUP8H となります。ドレンポンプキット手配時には、中継ハーネスを必ず同時に手配願います。
(注9) 別売の加湿器との併用はできません。(補助ドレンパン(K-DUP23G:19,000円、K-DUP25H:31,700円)を使用する場合は併用できます。)
(注10) 一部の室内ユニットにおいて、室内ユニットと外付け電子膨張弁キット間の液側冷媒配管径をφ9.5 に変更する必要があります。
(注11) 高性能フィルター組み込み時には、下吸込用フィルターチャンバーが必要です。
(注12) ロングライフフィルター(背面吸込用)、高性能フィルター(背面吸込用)組み込み時には、背面吸込用フィルターチャンバーが必要です。
(注13) 新鮮空気の取入風量は、室内ユニットの急風量の 10%以下を推奨します。取入量が多くなりすぎると運転音が増大したり、室内ユニットの吸込温度検地に影響を及ぼす場合があります。また、一般的にビル管理法に対して、本キットの換気量では満足させることは困難です。このような場合、外気処理エアコンなどを併用してください。
(注14) 品番末尾の記号は、グリルの色を示します。〔WW:ホワイト(単色)、W:ホワイト、T:ブラウン、FF:フレッシュホワイト(単色)、F:フレッシュホワイト、K:ブラック〕
(注15) フレアレスジョイントを使用する場合は、マーキングゲージが必要です。
(注16) フレアレスジョイントは標準付属品です。
(注17) 品番末尾の記号はフレキシブルダクトの色を示します。〔E:グレー、EK:ブラック〕ブラックのみ受注生産品となります。
(注18) 高温多湿の雰囲気に設置して冷送風する場合、低温吹出空気(10℃)で使用する場合は現地手配の高断熱タイプをご使用ください。
(注19) 下吸込用フィルターチャンバー(高性能フィルター用)にオートグリルを取り付ける場合は、必ず吸込パネル用キャンバスを使用してください。
(注20) 吹出口アダプター(中)と(大)の吹出口を閉鎖するときのみ使用してください。K-DA19A4・39A6 は 2 口まで、K-DA16A4・19A3・39A5 は 1 口まで閉鎖できます。それ以上は閉鎖しないでください。また、それ以外の品番には使用しないでください。
(注21) 出口ドレンホースについては同等品を現地調達いただければ購入不要です。
(注22) 背面吸込用フィルターチャンバー取り付け時は背面吸込用遮へい板が必要です。また吸込口に現地施工ダクトを接続する場合は吸込口フランジが必要です。
(注23) 設置上の制約については、付属の取付説明書をご参照ください。
(注24) 集中ドレン配管への接続時、および室内ユニットのドレンホース高さより下へ排水する場合は、短配管用キット、VP25管(現地調達品)、必要に応じて異径ソケット(現地調達品)が必要です。
(注25) 集中ドレン配管への接続時、および室内ユニットの下面より下へ排水する場合は、短配管用キット、VP25管(現地調達品)、必要に応じて異径ソケット(現地調達品)が必要です。
(注26) フレキシブルダクト接続部の結露防止として、固定バンドの上から貼り付けてご使用ください。
(注27) オートグリルパネルをハーフパネルとして使用する場合はオートグリル用チャンバーが、フルパネルとして使用する場合はフルパネル用キットがそれぞれ必要です。また、吸込グリルの昇降には、別売のオートグリル用リモコン(ワイヤレス)が必要です。お求めの際には、併せてご購入ください。
(注28) 価格末尾の○数字は必要個数です。
(注29) フィルターは内蔵されておりませんので、別途フィルターチャンバーとフィルターを同時に手配願います。
(注30) 室内ユニット1台ごとにドレンアップキットまたはドレンポンプキットを1台設置してください。複数の室内ユニットを1台のドレンアップキット・ドレンポンプキットに接続すると、ドレン水漏れを起こす場合があります。

★ オプション品の採用により、機器本体の寸法、質量、運転音などが変わる場合があります。機器の設置状態や組み合わせによっては、採用または併用できないオプション品がありますので、事前にご確認ください。
★ オプション品を組み込む際、リモコンにて現地設定が必要な場合があります。
★ 機種名の右の数字に○のついているオプション品は、受注生産品のため、納期がかかる場合があります。納期は当社営業所までお問い合せください。
◆ 24年10月より変更のあったオプション品

■吹出・吸込関連オプション品取り付けイメージ

＜フレキシブルダクト接続・標準パネル取り付け時＞

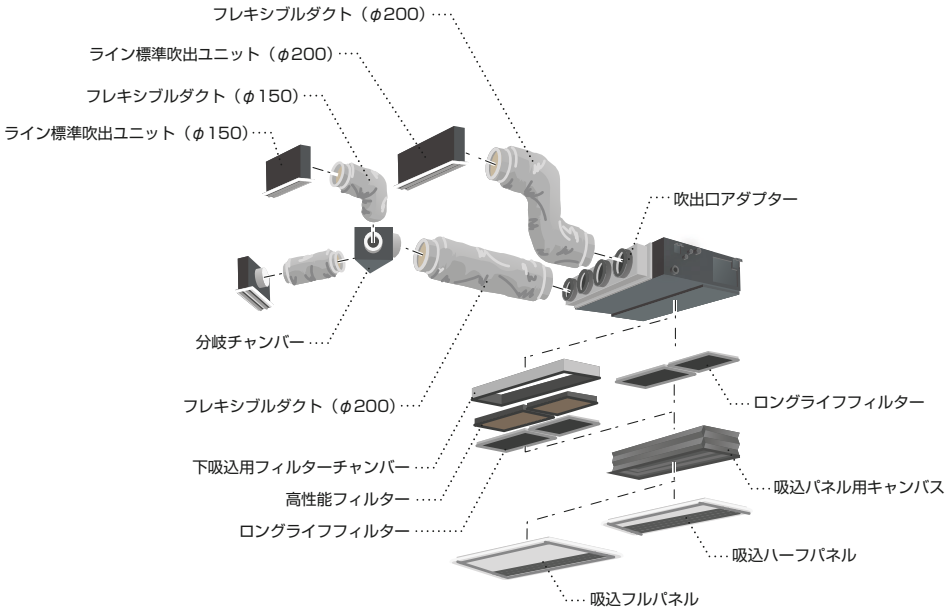

＜オートグリル取り付け・下り天井吹き出し時＞

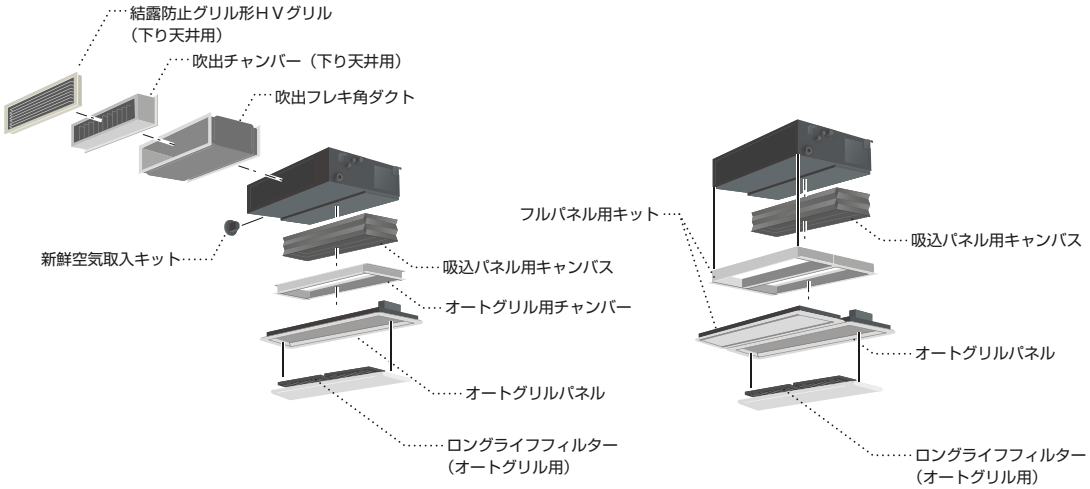

＜角ダクト接続・背面吸い込み時＞

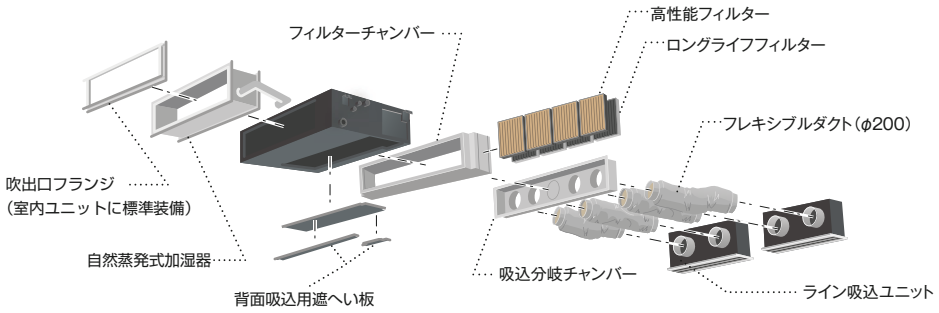

■外形図

22～36形

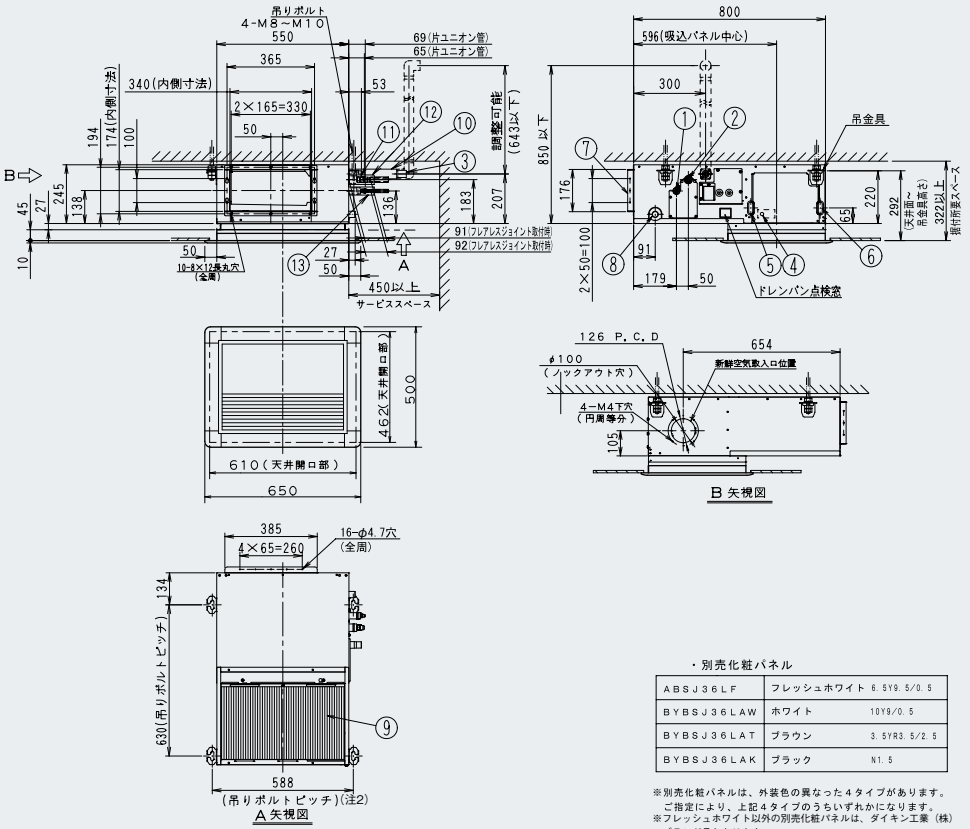

（注1）ドレンパン・ドレンポンプの保守・点検のため
点検口（450×450）を設けてください。（C図）
（注2）吊ボルトピッチは 600mm まで取付可能です。
※ 機械銘板の貼付位置：電装品箱フタ表面
※ 別売組込みの場合は別売品取付外形図を参照ください。
※ 天井のふところ必要高さは別売品の構成内容によって変わります。
※ 天井内が露点温度26℃（約30℃ RH80%）以上の高温高湿雰囲気で
長時間運転されますと、室内ユニットまたは室内ユニット近傍の天井材が
結露する場合があります。高温高湿雰囲気で長時間運転を行う場合は断熱材
（厚さ10mm以上のグラスウールまたはポリエチレンフォーム等）を使用して、
室内ユニットの断熱を強化してください。
※ 室内ユニットの下に置かれて困るものは置かない。
湿度が80%以上の場合やドレン出口が詰まっている、
またエアフィルタが汚れている場合には、露が落ちることがあります。
※ ドレンパンを取り外す場合は、天井を取り外す必要がありますので
あらかじめ考慮してください。
※ 付属の継手用断熱材は、現地配管の断熱厚み10mm以下用です。
現地配管の断熱厚みが10mmより大きい場合は付属の継手用断熱材の代わりに、
現地配管に合わせた断熱材（現地手配）とクランプ材（現地手配）を使用し、
同様の方法で必ず断熱してください。
断熱をしないと結露による水漏れの原因になることがあります。
※ 冷媒配管の断熱については、技術ガイドブックを必ず参照してください。
（断熱不足により結露が発生し、水漏れの原因になることがあります。）

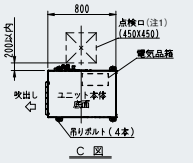

C 図

・別売化粧パネル

ABSJ36LF	フレッシュホワイト	6.5Y9.5/0.5
BYBSJ36LAW	ホワイト	10Y9/0.5
BYBSJ36LAT	ブラウン	3.5YR3.5/2.5
BYBSJ36LAK	ブラック	N1.5

※別売化粧パネルは、外装色の異なった４タイプがあります。
ご指定により、上記４タイプのうちいずれかになります。
※フレッシュホワイト以外の別売化粧パネルは、ダイキン工業（株）
ブランド品となります。

部番	名称	記事
13	付属継手用断熱材(液管用)	L：190mm
12	付属継手用断熱材(ガス管用)	L：190mm
11	付属ドレンホース接続口	VP20（外径φ26）
10	付属ドレンホース	
9	エアフィルタ	
8	水抜用穴	VP20（外径φ26）
7	吹出口フランジ	
6	連絡配線・リモコン配線接続口	
5	電源・ユニット間配線接続口	
4	アース端子(電気品箱内端子台)	
3	現地ドレン配管接続口	VP25（外径φ32）
2	ガス側配管接続口	φ12．7接続
1	液側配管接続口	φ6．4接続

45・56形

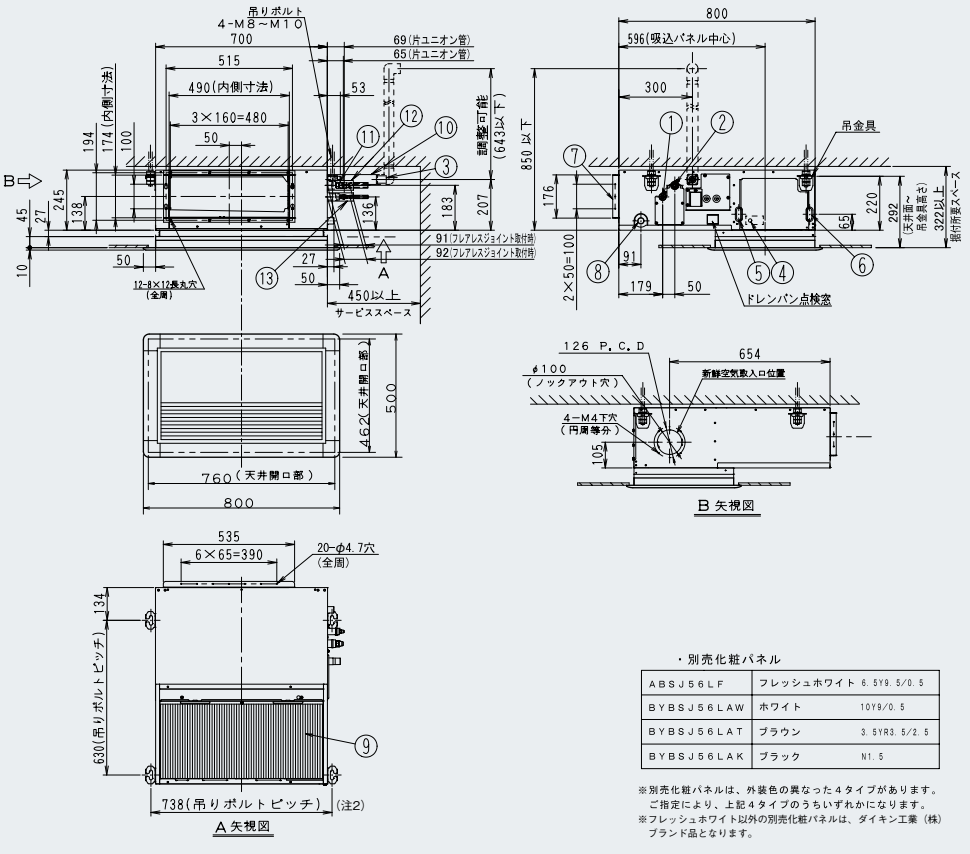

（注1）ドレンパン・ドレンポンプの保守・点検のため
点検口（450×450）を設けてください。（C図）
（注2）吊ボルトピッチは 750mm まで取付可能です。
※ 機械銘板の貼付位置：電装品箱フタ表面
※ 別売組込みの場合は別売品取付外形図を参照ください。
※ 天井のふところ必要高さは別売品の構成内容によって変わります。
※ 天井内が露点温度26℃（約30℃ RH80%）以上の高温高湿雰囲気で
長時間運転されますと、室内ユニットまたは室内ユニット近傍の天井材が
結露する場合があります。高温高湿雰囲気で長時間運転を行う場合は断熱材
（厚さ10mm以上のグラスウールまたはポリエチレンフォーム等）を使用して、
室内ユニットの断熱を強化してください。
※ 室内ユニットの下に置かれて困るものは置かない。
湿度が80%以上の場合やドレン出口が詰まっている、
またエアフィルタが汚れている場合には、露が落ちることがあります。
※ ドレンパンを取り外す場合は、天井を取り外す必要がありますので
あらかじめ考慮してください。
※ 付属の継手用断熱材は、現地配管の断熱厚み10mm以下用です。
現地配管の断熱厚みが10mmより大きい場合は付属の継手用断熱材の代わりに、
現地配管に合わせた断熱材（現地手配）とクランプ材（現地手配）を使用し、
同様の方法で必ず断熱してください。
断熱をしないと結露による水漏れの原因になることがあります。
※ 冷媒配管の断熱については、技術ガイドブックを必ず参照してください。
（断熱不足により結露が発生し、水漏れの原因になることがあります。）

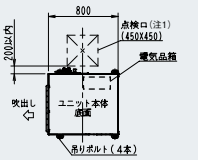

C 図

・別売化粧パネル

ABSJ56LF	フレッシュホワイト	6.5Y9.5/0.5
BYBSJ56LAW	ホワイト	10Y9/0.5
BYBSJ56LAT	ブラウン	3.5YR3.5/2.5
BYBSJ56LAK	ブラック	N1.5

※別売化粧パネルは、外装色の異なった４タイプがあります。
ご指定により、上記４タイプのうちいずれかになります。
※フレッシュホワイト以外の別売化粧パネルは、ダイキン工業（株）
ブランド品となります。

部番	名称	記事
13	付属継手用断熱材(液管用)	L：190mm
12	付属継手用断熱材(ガス管用)	L：190mm
11	付属ドレンホース接続口	VP20（外径φ26）
10	付属ドレンホース	
9	エアフィルタ	
8	水抜用穴	VP20（外径φ26）
7	吹出口フランジ	
6	連絡配線・リモコン配線接続口	
5	電源・ユニット間配線接続口	
4	アース端子(電気品箱内端子台)	
3	現地ドレン配管接続口	VP25（外径φ32）
2	ガス側配管接続口	φ12．7接続
1	液側配管接続口	φ6．4接続

■外形図

71・90形

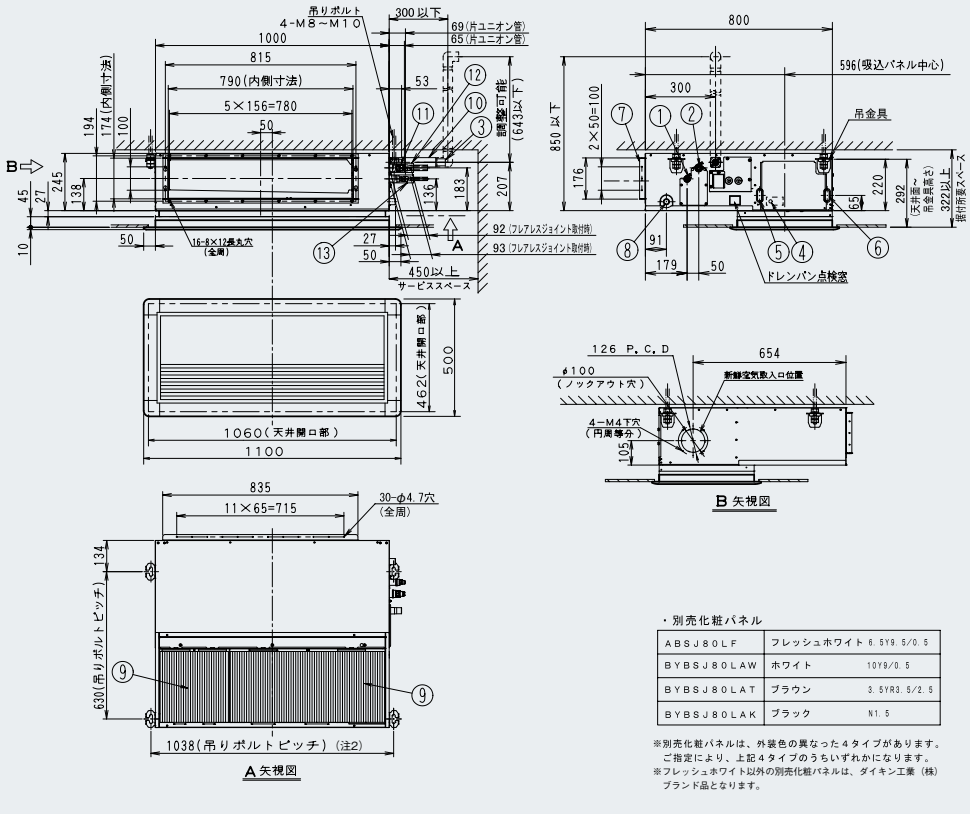

(注1) ドレンパン・ドレンポンプの保守・点検のため
点検口（４５０×４５０）を設けてください。（C図）
(注2) 吊ボルトピッチは 1050mm まで取付可能です。
※ 機械銘板の貼付位置：電装品箱フタ表面
※ 別売組込みの場合は別売品取付外形図を参照ください。
※ 天井のふところ必要高さは別売品の構成内容によって変わります。
※ 天井内が露点温度26℃（約30℃ RH80%）以上の高温高湿雰囲気で長時間運転されますと、室内ユニットまたは室内ユニット近傍の天井材が結露する場合があります。高温高湿雰囲気で長時間運転を行う場合は断熱材（厚さ10mm以上のグラスウールまたはポリエチレンフォーム等）を使用して、室内ユニットの断熱を強化してください。
※ 室内ユニットの下にぬれて困るものは置かない。
湿度が８０%以上の場合やドレン出口が詰まっている、またエアフィルタが汚れている場合には、露が落ちることがあります。
※ ドレンパンを取り外す場合は、天井を取り外す必要がありますのであらかじめ考慮してください。
※ 付属の継手用断熱材は、現地配管の断熱厚み10mm以下用です。
現地配管の断熱厚みが10mmより大きい場合は付属の継手用断熱材の代わりに、現地配管に合わせた断熱材（現地手配）とクランプ材（現地手配）を使用し、同様の方法で必ず断熱してください。
断熱をしないと結露による水漏れの原因になることがあります。
※ 冷媒配管の断熱については、技術ガイドブックを必ず参照してください。
（断熱不足により結露が発生し、水漏れの原因になることがあります。）

・別売化粧パネル

ABSJ80LF	フレッシュホワイト	6.5Y9.5/0.5
BYBSJ80LAW	ホワイト	10Y9/0.5
BYBSJ80LAT	ブラウン	3.5YR3.5/2.5
BYBSJ80LAK	ブラック	N1.5

※別売化粧パネルは、外装色の異なった４タイプがあります。
ご指定により、上記４タイプのうちいずれかになります。
※フレッシュホワイト以外の別売化粧パネルは、ダイキン工業（株）ブランド品となります。

13	付属継手用断熱材(液管用)	L：190mm
12	付属継手用断熱材(ガス管用)	L：190mm
11	付属ドレンホース接続口	VP20（外径φ26）
10	付属ドレンホース	
9	エアフィルタ	
8	水抜用穴	VP20（外径φ26）
7	吹出口フランジ	
6	連絡配線・リモコン配線接続口	
5	電源・ユニット間配線接続口	
4	アース端子(電気品箱内端子台)	
3	現地ドレン配管接続口	VP25（外径φ32）
2	ガス側配管接続口	φ15．9接続
1	液側配管接続口	φ9．5接続
部番	名称	記事

112・140形

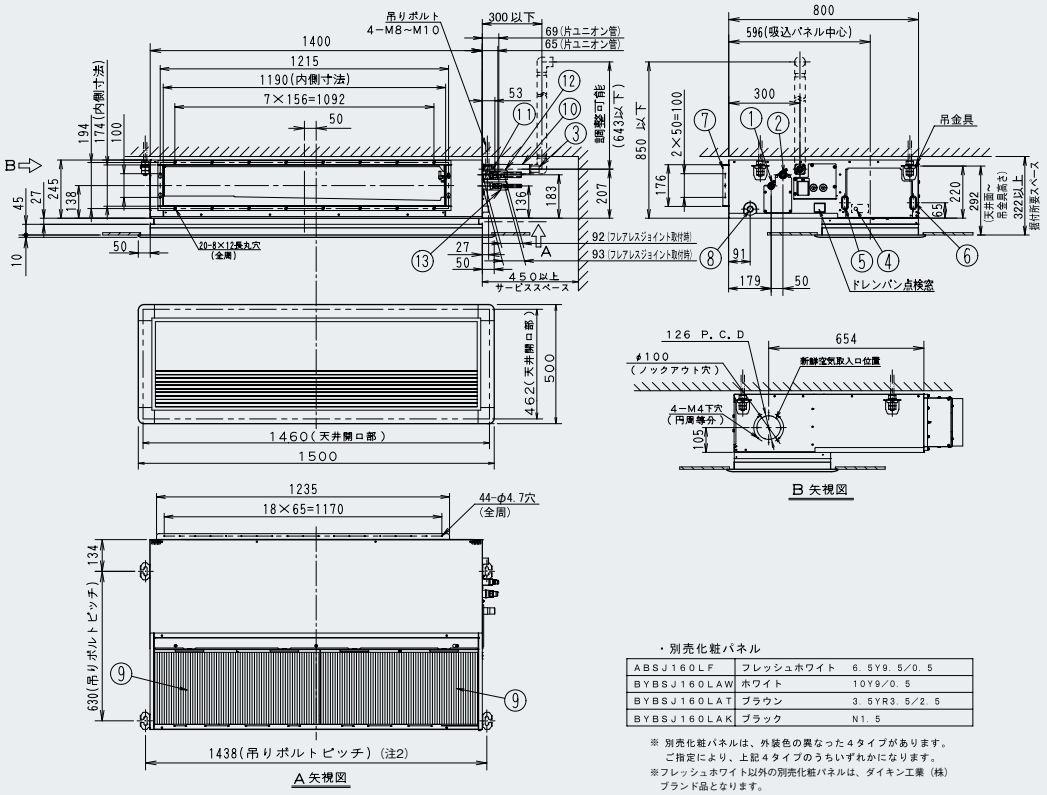

(注1) ドレンパン・ドレンポンプの保守・点検のため
点検口（４５０×４５０）を設けてください。（C図）
(注2) 吊ボルトピッチは 1450mm まで取付可能です。
※ 機械銘板の貼付位置：電装品箱フタ表面
※ 別売組込みの場合は別売品取付外形図を参照ください。
※ 天井のふところ必要高さは別売品の構成内容によって変わります。
※ 天井内が露点温度26℃（約30℃ RH80%）以上の高温高湿雰囲気で長時間運転されますと、室内ユニットまたは室内ユニット近傍の天井材が結露する場合があります。高温高湿雰囲気で長時間運転を行う場合は断熱材（厚さ10mm以上のグラスウールまたはポリエチレンフォーム等）を使用して、室内ユニットの断熱を強化してください。
※ 室内ユニットの下にぬれて困るものは置かない。
湿度が８０%以上の場合やドレン出口が詰まっている、またエアフィルタが汚れている場合には、露が落ちることがあります。
※ ドレンパンを取り外す場合は、天井を取り外す必要がありますのであらかじめ考慮してください。
※ 付属の継手用断熱材は、現地配管の断熱厚み10mm以下用です。
現地配管の断熱厚みが10mmより大きい場合は付属の継手用断熱材の代わりに、現地配管に合わせた断熱材（現地手配）とクランプ材（現地手配）を使用し、同様の方法で必ず断熱してください。
断熱をしないと結露による水漏れの原因になることがあります。
※ 冷媒配管の断熱については、技術ガイドブックを必ず参照してください。
（断熱不足により結露が発生し、水漏れの原因になることがあります。）

・別売化粧パネル

ABSJ160LF	フレッシュホワイト	6.5Y9.5/0.5
BYBSJ160LAW	ホワイト	10Y9/0.5
BYBSJ160LAT	ブラウン	3.5YR3.5/2.5
BYBSJ160LAK	ブラック	N1.5

※ 別売化粧パネルは、外装色の異なった４タイプがあります。
ご指定により、上記４タイプのうちいずれかになります。
※フレッシュホワイト以外の別売化粧パネルは、ダイキン工業（株）ブランド品となります。

13	付属継手用断熱材(液管用)	L：190mm
12	付属継手用断熱材(ガス管用)	L：190mm
11	付属ドレンホース接続口	VP20（外径φ26）
10	付属ドレンホース	
9	エアフィルタ	
8	水抜用穴	VP20（外径φ26）
7	吹出口フランジ	
6	連絡配線・リモコン配線接続口	
5	電源・ユニット間配線接続口	
4	アース端子(電気品箱内端子台)	
3	現地ドレン配管接続口	VP25（外径φ32）
2	ガス側配管接続口	φ15．9接続
1	液側配管接続口	φ9．5接続
部番	名称	記事

天井埋込ダクト形

AXMP-EB/MG 45･56･71･90･112･140･160形/224･280形

本格ダクトによる分散空調で吹出口形状が自由自在

45～160形



224･280形

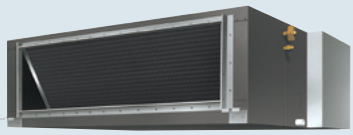

オプション品：P102～106

(注1)オプション品

清潔アルミフィン　抗菌・防カビフィルター (注1)

施工性がさらに高まりました

(45～160 形)



●吊金具用座金にシール材を追加することで、追加部材不要で座金を固定できるようになり、吊り位置の固定が簡単になりました。

●梱包材を使って、サービススペースの確保ができるようになりました。

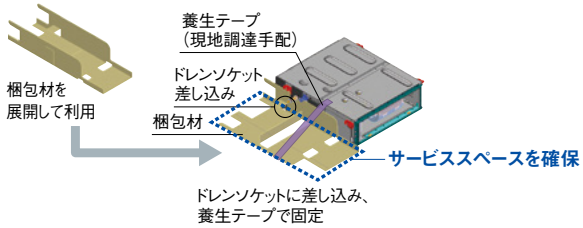

●上吊り金具(オプション品)を取り付けることで、室内ユニットの上部で吊ることが可能。「建築設備耐震設計・施工指針」に基づく施工が行えます。

※室内ユニット側面に上吊り金具用取り付け穴を追加、上吊り金具を使用しない際の穴埋め用不織布を室内ユニット本体に貼り付け

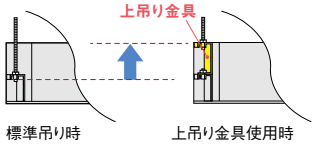

メンテナンスを省力化できます

(45～160 形)

●建築物衛生法(注1)対応…ドレンパンの点検・清掃を大幅に簡略化しました。

(注1)月1回のドレンパン点検・清掃が義務付けられています。



●誰でも容易にフィルターのお手入れができる『オートグリルパネル』をご用意(オプション品)

※別売のオートグリル用リモコン(ABRC16A1)が必要です。
※224･280形は対応しておりません。



脚立なしで
フィルター清掃

吹出口温度制御を標準搭載

●アネモ周辺の天井材の結露･カビ発生防止に吸出温度の下限設定(現地設定)が可能になりました。

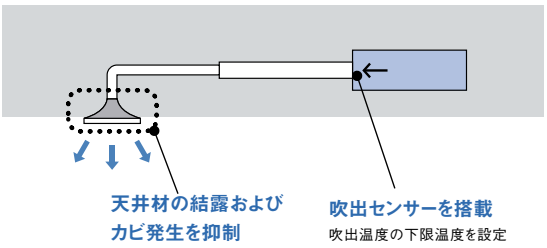

※室温が上昇する場合がありますので、室温が上昇して困る場所では別の方法で実施ください。

多彩な空調演出に向けた薄型･高静圧タイプ

●高さ300mmの薄型設計と機外静圧最大200Pa(注1)を実現し、設置自由度が拡大(71～160形)

(注1)160形は最大140Pa

●風量一定制御…据え付け時のわずらわしい風量調整作業が、リモコン試運転により自動で行えます。(45～160形)(注2)

(注2)試運転時のみの機能です。

●風量3段切り換え(急･強･弱)が可能(45～160形)

●リモコンから簡単に、キメ細かな静圧調整が可能(45～160形)

※45･56形は12段階、71～140形は14段階、160形は10段階224･280形は標準と高静圧の2段階

●風量自動制御…負荷に応じて風量調節を自動制御
暖まり過ぎ、冷え過ぎによるドラフト感も抑えられます。

※風量自動制御は液晶ワイヤードリモコン(ABRC1G3)または省ナビフロアリモコン(ABRC81A1)でのみ機能します。

スポット省エネ[吹出温度制御]　特注品(注3)(45～160 形)

●大空間でもムダなく必要なエリアだけを空調できます。
●ラインの稼働状況に合わせた個別空調で、さらに省エネ運転

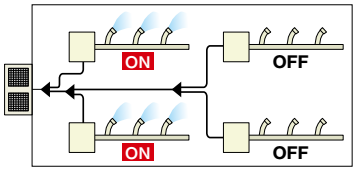

(注3)本特注品はシステム設計や設置に制約条件があります。
詳しくは当社営業所までお問い合わせください。

ホテル客室･寝室･役員室など暗騒音が低く、静音を要求される部屋へ設置する場合は、外付け電子膨張弁キット(オプション品)の設置を検討してください。

※吹き出し方や組み合わせ方によって採用できないオプション品があります。
詳しくはオプション品一覧をご覧ください。
※吹き出し方やオプション品によって運転音が多少大きくなる場合があります。

■仕様表

(50/60Hz)

機　種	本体	AXMP45EB	AXMP56EB	AXMP71EB	AXMP90EB	AXMP112EB	AXMP140EB	AXMP160EB	AXMP224MG	AXMP280MG
メーカー希望小売価格	本体	534,000円	539,000円	552,000円	607,000円	729,000円	815,000円	889,000円	1,129,000円	1,321,000円

冷房能力 (注1)			kW	4.5	5.6	7.1	9.0	11.2	14.0	16.0	22.4	28.0
暖房能力 (注1)			kW	5.0	6.3	8.0	10.0	12.5	16.0	18.0	25.0	31.5
寒冷地低温暖房 (注1)			kW	5.3	6.7	8.5	10.6	13.2	17.0	19.0	26.5	33.5
電気特性 (注1)	電　源		AC・V	単相200								
	消費電力	冷　房	kW	0.148/0.148 (最大 0.189/0.188)		0.137/0.136 (最大 0.225/0.224)	0.186/0.186 (最大 0.335/0.334)	0.212/0.212 (最大 0.371/0.370)	0.281/0.281 (最大 0.456/0.455)	0.401/0.401 (最大 0.456/0.455)	1.34/1.41	1.35/1.72
		暖　房		0.136/0.136 (最大 0.177/0.177)		0.125/0.125 (最大 0.213/0.213)	0.174/0.174 (最大 0.323/0.323)	0.200/0.200 (最大 0.359/0.359)	0.269/0.269 (最大 0.444/0.444)	0.375/0.375 (最大 0.444/0.444)	1.34/1.41	1.35/1.72
	運転電流	冷　房	A	0.9/0.9 (最大 1.2/1.2)		0.9/0.9 (最大 1.5/1.5)	1.2/1.2 (最大 2.2/2.2)	1.4/1.4 (最大 2.4/2.4)	1.8/1.8 (最大 2.9/2.9)	2.6/2.6 (最大 2.9/2.9)	7.0/7.4	7.1/8.7
		暖　房		0.8/0.8 (最大 1.1/1.1)		0.8/0.8 (最大 1.4/1.4)	1.2/1.2 (最大 2.1/2.1)	1.3/1.3 (最大 2.4/2.4)	1.8/1.8 (最大 2.9/2.9)	2.5/2.5 (最大 2.9/2.9)	7.0/7.4	7.1/8.7
	力　率	冷　房	%	82.2/82.2 (最大 78.8/78.3)		76.1/75.6 (最大 75.0/74.7)	77.5/77.5 (最大 76.1/75.9)	75.7/75.7 (最大 77.3/77.1)	78.1/78.1 (最大 78.6/78.4)	77.1/77.1 (最大 78.6/78.4)	94.7/95.0	94.6/99.1
		暖　房		85.0/85.0 (最大 80.5/80.5)		78.1/78.1 (最大 76.1/76.1)	72.5/72.5 (最大 76.9/76.9)	76.9/76.9 (最大 74.8/74.8)	74.7/74.7 (最大 76.6/76.6)	75.0/75.0 (最大 76.6/76.6)	94.7/95.0	94.6/99.1
エアフィルター (注2)				ー								
運転音　音響パワーレベル 急-強-弱 (注3)(注4)			dB	68-65-63		70-68-66	71-69-67		72-70-68	74-73-71	76-72	78-75
送風機	形　式			シロッコファン								
	風 量 急・強・弱 (注4)		m³/min	16-13-11		19.5-17.5-16	29-25-22	32-27-23	39-33-28	46-39-32	75/69-65/59	80/80-70/65
	機外静圧 (注5)		Pa	定格100(160～50)		定格100(200～50)				定格100(140～50)	211-98/211-69	235-145/255-98
	電動機定格出力		kW	0.140×1		0.300×1	0.350×1				0.440×2	0.450×2
	駆動方式			直結								
配管関係	冷媒ガス配管		mm	φ12.7(フレア接続)		φ15.9(フレア接続)					φ19.1(ろう付け接続)	φ22.2(ろう付け接続)
	冷媒液配管		mm	φ6.4(フレア接続)		φ9.5(フレア接続)						
	冷媒配管位置			本体側面								
	ドレン配管		mm	VP25(外径φ32, 内径φ25)							PS1Bメネジ	
ドレンポンプ				標準装備							オプション	
追加アップ量			mm	MAX467(ドレン配管接続口より)							ー	
外装塗装色				亜鉛鋼板								
外形寸法 高さ×幅×奥行			mm	300×700×700		300×1000×700	300×1400×700				470×1380×1100	
質　量			kg	27		35	44	45		46	142	143

(注1) 冷房・暖房能力および電気特性はJIS B 8627条件、定格機外静圧100Paでの値です。(　)内数値は使用条件内(45・56形は160Pa、71～140形は200Pa、160形は140Pa)での最大値を示します。
室外ユニットが標準仕様の場合の低温暖房能力は、
・室外ユニットの低温暖房能力が暖房能力と同じ場合、室内ユニットの低温暖房能力も暖房能力と同じです。
・室外ユニットの低温暖房能力が暖房能力より低い場合、室内ユニットの低温暖房能力も暖房能力より低下します。

(注2) エアフィルターは標準付属しておりませんが、吸込側ダクト系内に必ず装着してください。集塵効率50%(重量法)以上のものを選定してください。
(注3) 運転音 音響パワーレベルは、JIS B 8627に準拠した値です。音圧レベルの値はP.267をご参照ください。
(注4) 224・280形は強-弱の2段階設定です。
(注5) 機外静圧はリモコンにて(　)内の機外静圧範囲で45・56形は12段階、71～140形は14段階、160形は10段階の変更が可能です。224・280形は高静圧時ー標準静圧時を示します。

■オプション品

※□のオプション品は単独では使用できませんので、セットでご購入ください。(左端から記載されていないオプション品が別売の必須オプション品です。)

機種名				AXMP45EB AXMP56EB	AXMP71EB	AXMP90EB	AXMP112EB	AXMP140EB	AXMP160EB
パネル関連	点検パネル	フレッシュホワイト	1	KTBJ25K56F 27,600円	KTBJ25K80F 33,700円	KTBJ25K160F 39,800円			
補助機能関連	自然蒸発式加湿器 (注2)(注3)(注4)(注5) (注21)(注33)		2	KNM37C56 133,900円	KNM37C80 167,000円	KNM37C160 232,400円			
		加湿能力(L/h)		45形:1.0 56形:1.2	1.4	2.2	2.4	2.7	3.0
		配線改装アダプター	3	KRP1C13A 10,000円					
		アダプター取付板	4	KRP4A97 3,900円					
	加湿エレメント(交換用) (注21)		5	KNME37C56 47,200円	KNME37C80 59,300円	KNME37C160 83,500円			
	ドレン勾配フリー用 配管接続キット (注22)	短配管用(注23)	6	KKWP55A1601 9,700円					
		長配管用(注24)	7	KKWP55A1602 18,200円					
	上吊り金具		8	KKS37A160 13,200円					
	外付け電子膨張弁キット (注1)(注11)		⑨	KEV30EA 76,600円	—				
	ドレンアップキット(揚程1m) (注7)(注34)		10	K-KDU303KV 65,900円					
	ドレンポンプキット(注7)(注34)	品番	11	K-DU154KV 73,900円					
	(揚程2/2.5m(50/60Hz))	接続キット 出口ドレンホース(注10)	12	K-DUP41G(ドレンホース5m) 12,100円 または K-DUP42G(ドレンホース15m) 29,200円					
	ドレンポンプキット (注8)(注9) (注34) (揚程5/6m(50/60Hz))	品番	13	K-DU202K 82,100円					
		接続キット 出口ドレンホース(注10)	14	K-DUP1G(ドレンホース10m) 13,800円 または K-DUP2G(ドレンホース30m) 36,400円					
		接続キット 中継ハーネス	15	K-DUP3H 11,000円					
	ドレンポンプキット用接続キット	保護ケーシング	16	K-DUP7G 12,700円 または K-DUP8H 25,300円					
	ドレンポンプ試運転キット		17	K-KDUC1A 17,000円					
	フレアレスジョイント (注15)(注16)	2分管用(1/4) 5個入	18	45･56形:BPFL2B◆ 12,000円					
		3分管用(3/8) 5個入	19	71~160形:BPFL3B◆ 13,000円					
		4分管用(1/2) 5個入	20	45･56形:BPFL4B◆ 16,000円					
		5分管用(5/8) 5個入	21	71~160形:BPFL5B◆ 19,000円					
	マーキングゲージ		22	BFL1A 6,300円					
フィルター関連	高性能フィルター (注12)	JIS比色法65%タイプ	23	KAF372B56 50,500円	KAF372B80 75,900円	KAF372B160 101,100円			
		JIS比色法90%タイプ	24	KAF373B56 53,700円	KAF373B80 80,500円	KAF373B160 107,300円			
		フィルターチャンバー	25	KDDF37AB56 35,200円	KDDF37AB80 47,400円	KDDF37AB160 66,800円			
	ロングライフフィルター (注12)		26	KAF371B56 9,100円	KAF371B80 13,500円	KAF371B160 18,200円			
		フィルターチャンバー	27	KDDF37AB56 35,200円	KDDF37AB80 47,400円	KDDF37AB160 66,800円			
	保護金網 (注1)(注14)		㉘	KPN37A56 3,500円	KPN37A80 4,300円	KPN37A160 4,800円			
	ロングライフフィルターチャンバーキット (注13)		29	KAF375C56 46,900円	KAF375C80 64,000円	KAF375C160 88,000円			
オートグリル関連	角ダクト接続時	オートグリルパネル(注26) フレッシュホワイト	30	KYBS56LSF 117,700円	KYBS80LSF 132,000円	KYBS160LSF 140,800円			
		オートグリル用チャンバー (注39)	31	K-SCB16F 38,500円	K-SCB19F 45,100円	K-SCB39F 53,900円			
		吸込フレキ角ダクト(オートグリル用) (注6)(注27) 0.25m	32	K-SAF16G02A 31,000円	K-SAF19G02A 39,000円	K-SAF39G02A 50,000円			
		オートグリル用リモコン(ワイヤレス)	33	ABRC16A1 5,300円					
	オートグリル用キャンバス (注6)		34	K-SCG16F 35,200円	K-SCG19F 40,200円	K-SCG39F 45,100円			
	新鮮空気取入キット (注28)		35	K-SCDF15A 6,600円					
	高性能フィルター(オートグリル用) (注29)(注30)(注31)	JIS比色法65%タイプ	36	K-SCBF162F 50,500円	K-SCBF192F 75,900円	K-SCBF392F 101,100円			
		JIS比色法90%タイプ	37	K-SCBF163F 53,700円	K-SCBF193F 80,500円	K-SCBF393F 107,300円			
	天井リターン時	オートグリルパネル(注26) フレッシュホワイト	38	KYBS56LSF 117,700円	KYBS80LSF 132,000円	KYBS160LSF 140,800円			
		オートグリル用吊枠 (注38)	39	K-KSS16A 13,800円	K-KSS19A 16,000円	K-KSS39A 17,100円			
		保護ネット (注37)	40	K-KAF37A16 17,600円	K-KAF37A19 27,500円	K-KAF37A39 30,300円			
		オートグリル用リモコン(ワイヤレス)	41	ABRC16A1 5,300円					
	ロングライフフィルター(交換用･オートグリル用) (注17)		42	KAF531C80 11,700円	KAF2512B36 8,800円×②	KAF531C80 11,700円×②			
フィルター関連 オートリフト	オートリフトフィルター (注36)		43	K-SARFM16AP 183,900円	K-SARFM19AP 189,400円	K-SARFM39AP 209,000円			
		オートグリル用リモコン(ワイヤレス)	44	ABRC16A1 5,300円					
	ロングライフフィルター(交換用)	オートリフトフィルター用	45	K-SARFF16AP 12,700円	K-SARFF19AP 17,600円	K-SARFF39AP 24,200円			
吸込口関連	フレキシブルダクト接続用(丸ダクト)	吹込分岐チャンバー 接続ダクト(口径×口数)	46	K-SCASH16A 24,800円 (φ200×2)	K-SCASH19A 30,300円 (φ200×2(2~3))	K-SCASH39A 49,500円 (φ200×4(4~5))			
		ライン吹込ユニット (注32) φ200用 フレッシュホワイト	47	K-SGRS18A2FF 55,000円					
		吸込ユニット (フィルター付き) φ200用 フレッシュホワイト	48	K-SGFS10A2F◆ 39,000円					
吹出口関連	ライン標準吹出ユニット (天井取り付け･側面ダクト接続)(注18)	φ150用	49	K-DGS4E(W)(T)(WW)(FF)(K) 30,200円	KK-DGS5E(W)(T)(WW)(FF)(K) 34,000円	K-DGS4E(W)(T)(WW)(FF)(K) 30,200円		K-DGS5E(W)(T)(WW)(FF)(K) 34,000円	
		φ200用	50	K-DGS9E(W)(T)(WW)(FF)(K) 39,100円		K-DGS7E(W)(T)(WW)(FF)(K) 36,600円	K-DGS9E(W)(T)(WW)(FF)(K) 39,100円		
	ライン標準吹出ユニット(ダクト2口接続用) (天井取り付け･側面ダクト接続)(注18)	φ200用	51	K-DGS18E2(W)(T)(WW)(FF)(K) 66,900円		K-DGS13E2(W)(T)(WW)(FF)(K) 55,400円	K-DGS18E2(W)(T)(WW)(FF)(K) 66,900円		—
	ライン標準吹出ユニット (低形) (天井取り付け･側面ダクト接続)(注18)	φ150用	52	K-DGKS4D(W)(T) 30,200円	K-DGKS5D(W)(T) 34,000円	K-DGKS4D(W)(T) 30,200円		K-DGKS5D(W)(T) 34,000円	
			53	K-DGKS4E(WW)(FF)(K) 30,200円	K-DGKS5E(WW)(FF)(K) 34,000円	K-DGKS4E(WW)(FF)(K) 30,200円		K-DGKS5E(WW)(FF)(K) 34,000円	
		φ200用	54	K-DGKS9D(W)(T) 39,100円		K-DGKS7D(W)(T) 36,600円	K-DGKS9D(W)(T) 39,100円		—
			55	K-DGKS9E(WW)(FF)(K) 39,100円		K-DGKS7E(WW)(FF)(K) 36,600円	K-DGKS9E(WW)(FF)(K) 39,100円		—
	ライン標準吹出ユニット (天井取り付け･天面ダクト接続)(注18)	φ150用	56	K-DGTS5D(W)(T) 34,000円					
			57	K-DGTS5E(WW)(FF)(K) 34,000円					
		φ200用	58	K-DGTS9D(W)(T) 39,100円		K-DGTS7D(W)(T) 36,600円	K-DGTS9D(W)(T) 39,100円		—
			59	K-DGTS9E(WW)(FF)(K) 39,100円		K-DGTS7E(WW)(FF)(K) 36,600円	K-DGTS9E(WW)(FF)(K) 39,100円		—
		φ250用	60	—					K-DGTS11D(W)(T) 45,400円
			61	—					K-DGTS11E(WW)(FF)(K) 45,400円
	ラインスリット吹出ユニット (天井取り付け･側面ダクト接続)(注18)	φ150用	62	K-DLS4E(W)(T)(WW)(FF) 42,800円	K-DLS5E(W)(T)(WW)(FF) 46,700円	K-DLS4E(W)(T)(WW)(FF) 42,800円		K-DLS5E(W)(T)(WW)(FF) 46,700円	
		φ200用	63	K-DLS7E(W)(T)(WW)(FF) 51,800円	K-DLS9E(W)(T)(WW)(FF) 56,900円	K-DLS7E(W)(T)(WW)(FF) 51,800円		K-DLS9E(W)(T)(WW)(FF) 56,900円	—
	ラインスリット(ダブル)吹出ユニット(ダクト2口接続用) (天井取り付け･側面ダクト接続)(注18)	φ200用	64	K-DLS18E2(W)(T)(WW)(FF) 114,000円		K-DLS13E2(W)(T)(WW)(FF) 101,100円	K-DLS18E2(W)(T)(WW)(FF) 114,000円		—
			65	K-DLDS18E(W)(WW)(FF)φ200×2 122,000円		—	K-DLDS18E(W)(WW)(FF)φ200×2 122,000円		—
	ラインスリットダブル吹出ユニット (天井取り付け･側面ダクト接続) (注18)	φ150用	66	K-DLDS4E(W)(WW)(FF) 50,800円					K-DLDS5E(W)(WW)(FF) 54,700円
		φ200用	67	K-DLDS7E(W)(WW)(FF) 59,700円	K-DLDS9E(W)(WW)(FF) 65,000円	K-DLDS7E(W)(WW)(FF) 59,700円		K-DLDS9E(W)(WW)(FF) 65,000円	—
		φ250用	68	—					K-DLDS11E(W)(WW)(FF) 82,900円
	グリル形HVB吹出ユニット (天井取り付け･側面ダクト接続) (注18)	φ150用	69	K-HVBS5G(W)(F) 35,500円		K-HVBS4G(W)(F) 31,500円	K-HVBS5G(W)(F) 35,500円		
		φ200用	70	K-HVBS9G(W)(F) 40,800円		K-HVBS7G(W)(F) 38,200円	K-HVBS9G(W)(F) 40,800円		—
		φ250用	71	—					K-HVBS11G(W)(F) 47,400円
	グリル形HVB吹出ユニット(ダクト2口接続用) (天井取り付け･側面ダクト接続)(注18)	φ200用	72	K-HVBS18G2(W)(F) 71,000円					—
	グリル形HVB吹出ユニット(低形) (天井取り付け･側面ダクト接続)(注18)	φ150用	73	K-HVBKS5G(W)(F) 35,500円		K-HVBKS4G(W)(F) 31,500円	K-HVBKS5G(W)(F) 35,500円		
		φ200用	74	K-HVBKS9G(W)(F) 40,800円		K-HVBKS7G(W)(F) 38,200円	K-HVBKS9G(W)(F) 40,800円		—
	グリル形HVB吹出ユニット (下)天井･天井取り付け･天面ダクト接続) (注18)	φ150用	75	K-HVBCS5G(W)(F) 35,500円		K-HVBCS4G(W)(F) 31,500円	K-HVBCS5G(W)(F) 35,500円		
		φ200用	76	K-HVBCS9G(W)(F) 40,800円		K-HVBCS7G(W)(F) 38,200円	K-HVBCS9G(W)(F) 40,800円		—
		φ250用	77	—					K-HVBCS11G(W)(F) 47,400円
	グリル形HVB吹出ユニット(ダクト2口接続用) (下)天井･天井取り付け･天面ダクト接続)(注18)	φ200用	78	K-HVBCS18G2(W)(F) 71,000円					—

天井埋込ダクト形

機種名				AXMP45EB AXMP56EB	AXMP71EB	AXMP90EB	AXMP112EB	AXMP140EB	AXMP160EB
吹出口関連	グリル形HVB吹出ユニット（下り天井・天井取り付け・背面ダクト接続）（注18）	φ150用	79	K-HVBDS5G(W)(F) 45,100円		K-HVBDS4G(W)(F) 41,200円	K-HVBDS5G(W)(F) 45,100円		
		φ200用	80	K-HVBDS9G(W)(F) 56,500円		K-HVBDS7G(W)(F) 50,300円	K-HVBDS9G(W)(F) 56,500円		—
		φ250用	81	—					K-HVBDS11G(W)(F) 64,400円
	防露形バンカールーバー吹出ユニット（天井取り付け・側面ダクト接続）	φ150用	82	K-PKBS8C15 64,900円					—
			83	K-PKBS10C15 78,100円					
		φ200用	84	K-PKBS8C20 69,300円		—			
			85	K-PKBS10C20 78,100円					
			86	K-PKBS12C20 86,900円					
	アネモ無結露丸形吹出ユニット（注18）	φ150用	87	K-DE9C2F(W)(F) 51,000円					—
		φ200用	88	K-DE9C4F(W)(F) 56,900円					—
		φ250用	89	—					K-DE9C6F(W)(F) 69,200円
			90	—					K-DE9CS6F(W)(F) 69,200円
	アネモ無結露角形吹出ユニット（注18）	φ150用	91	K-DE9E2F(W)(F) 56,500円					—
		φ200用	92	K-DE9E4F(W)(F) 63,500円					—
		φ250用	93	—					K-DE9E6F(W)(F) 76,900円
			94	—					K-DE9ES6F(W)(F) 76,900円
	吹出口アダプター（注5）		95	KDAJ25K56A(φ200×2) 16,800円	KDAJ25K71A(φ200×2) 18,400円	KDAJ25K140A(φ200×4) 29,000円			
	吹出チャンバー		96	K-DC16D 46,200円	K-DC19D 66,000円	K-DC39D 102,300円			
		口径×口数		φ200×3(2~3)	φ200×4(2~4)	φ200×6(4~6)			
	吹出口アダプター（中）（注5）		97	K-DAH16A3 33,000円	K-DAH19A3 33,000円	K-DAH39A5 66,000円			
		口径×口数		φ150×3	φ200×3	φ200×5			
	吹出口アダプター（大）（注35）		98	K-DAH16A4 44,000円	K-DAH19A4 55,000円	K-DAH39A6 77,000円			
		口径×口数		φ150×4	φ200×4	φ200×6			
	吹出口アダプター閉鎖材（注40）		99	K-DAD150A 3,000円	K-DAD200A 3,500円				
	分岐チャンバー（2方分岐）	φ200→φ150×2	100	K-DDV20C15 17,000円					
	吹出フレキ角ダクト	0.3m	101	K-DAF16D03C 39,400円	K-DAF19D03C 51,800円	K-DAF39D03C 68,000円			
		0.5m	102	K-DAF16D05C 41,600円	K-DAF19D05C 55,900円	K-DAF39D05C 72,600円			
	結露防止グリル形HVグリル（下り天井用）（注18）		103	K-DNHV16C(F)(W) 41,300円	K-DNHV19C(F)(W) 50,500円	K-DNHV39C(F)(W) 55,400円			
	吹出チャンバー（下り天井用）		104	K-DCD16C 23,400円	K-DCD19C 30,100円	K-DCD39C 40,500円			
フレキシブルダクト関連	フレキシブルダクト（注19）（注20）	φ150用	㉕	0.5m:K-FDS1505(E)(EK) 1,800円 1m:K-FDS151(E)(EK) 2,800円 2m:K-FDS152(E)(EK) 5,000円 3m:K-FDS153(E)(EK) 7,700円 4m:K-FDS154(E)(EK) 10,000円 5m:K-FDS155(E)(EK) 12,800円 6m:K-FDS156(E)(EK) 15,000円 10m:K-FDS1510(E)(EK) 24,500円					
		φ200用	㉖	0.5m:K-FDS2005(E)(EK) 2,300円 1m:K-FDS201(E)(EK) 3,500円 2m:K-FDS202(E)(EK) 6,500円 3m:K-FDS203(E)(EK) 10,100円 4m:K-FDS204(E)(EK) 13,000円 5m:K-FDS205(E)(EK) 16,500円 6m:K-FDS206(E)(EK) 19,500円 10m:K-FDS2010(E)(EK) 32,000円					
		φ250用	㉗	1m:K-FDS251(E)(EK) 4,500円 2m:K-FDS252(E)(EK) 8,300円 3m:K-FDS253(E)(EK) 12,900円 4m:K-FDS254(E)(EK) 16,500円 5m:K-FDS255(E)(EK) 21,100円 6m:K-FDS256(E)(EK) 24,800円 10m:K-FDS2510(E)(EK) 40,700円					
	フレキシブルダクト用吊ワイヤー	鉄打ちタイプ 20個入	108	K-FDWPA 32,800円					
		全ネジタイプ 20個入	109	K-FDWSA 34,300円					
	ニップル（丸形）	φ150用5個入	110	K-FDNP15A 6,600円					
		φ200用5個入	111	K-FDNP20A 7,800円					
		φ250用5個入	112	K-FDNP25A 9,600円					
	断熱材（注25）	10個入	113	K-FDSKD 5,400円					
	ダクトテープ	6個入	114	K-FDSKDP 9,400円					
	片落管	φ200→φ250	115	—					K-DDR2520 11,200円
	固定バンド	20個入	116	φ150:K-FDSR150 21,800円 φ200:K-FDSR200 25,000円 φ250:K-FDSR250 28,600円					
	吊バンド	長さ7.5m	117	K-FDBPA 1,400円					
	吊バンド用サドルバンド	長さ15m	118	K-FDBSPA 4,800円					
運転制御関連	夜間みまもりキット	別置タイプ	119	BREL1A1 68,300円					

（注1） 受注生産品となります。
（注2） 加湿器組み込み時は、別売の配線改装アダプターおよびアダプター取付板が必要です。
（注3） 給水用の水にシリカ分を含んでいる場合、白い粉が吹き出すことがありますので、水処理業者などのご相談のうえ、軽減対策をご検討ください。
（注4） 加湿能力はそれぞれ接続可能最大容量の適用機種との接続時の急風量、条件（室温 20℃DB 30% RH、外気温 7℃DB・6℃WB）での値です。その他の機種接続や風量設定条件および暖房負荷が少ない環境で使用した場合、加湿能力が低下します。また、サーモオフ時およびデフロスト時は加湿停止しますので十分ご注意願います。
（注5） 自然蒸発式加湿器と吹出口アダプターの同時取り付けは、気流のバランスが悪くなるため取り付けないでください。吹出チャンバー（K-DC16・19・39D）をご使用ください。
（注6） オートグリル用チャンバーの吊り込み高さを調整するときに使用してください。
（注7） 別売の加湿器との併用はできません。
（注8） 必要接続キットは、K-DUP1G または K-DUP2G+K-DUP3H+ 必要に応じて K-DUP7G または K-DUP8H となります。ドレンポンプキット手配時には、中継ハーネスを必ず同時に手配願います。
（注9） 別売の加湿器との併用はできません。（補助ドレンパン（K-DUP23G:19,000 円、K-DUP25H:31,700 円）を使用する場合は併用できます。）
（注10） 出口ドレンホースについては同等品を現地調達いただければご購入不要です。
（注11） 一部の室内ユニットにおいて、室内ユニットと外付け電子膨張弁キット間の液側冷媒配管径をφ9.5 に変更する必要があります。
（注12） ロングライフフィルター（現地ダクト接続時）、高性能フィルター組み込み時には、フィルターチャンバー（ロングライフフィルター、高性能フィルターを同時組み込み可）が必要です。
（注13） ロングライフフィルターチャンバーキットは天井リターン方式専用のチャンバーキットであり、ロングライフフィルターおよび保護金網を付属しています。高性能フィルター同時組み込みおよび現地ダクト接続はできません。
（注14） フィルターチャンバーや吸込ダクトを使用しない場合には安全性確保のため室内ユニットの吸込口に保護金網をご使用ください。
（注15） フレアレスジョイントを使用する場合は、マーキングゲージが必要です。
（注16） フレアレスジョイントは標準付属品です。
（注17） 価格末尾の〇数字は必要個数です。
（注18） 吹出ユニット色記号［WW：ホワイト（単色） W：ホワイト T：ブラウン FF：フレッシュホワイト（単色） F：フレッシュホワイト K：ブラック］
（注19） 高温多湿の雰囲気に設置して冷送風する場合、低温吹出空気（10℃）で使用する場合は現地手配の高断熱タイプをご使用ください。
（注20） フレキシブルダクト色記号［E：グレー、EK：ブラック］ブラックのみ受注生産品となります。
（注21） 室内ユニットを冷房専用機としてご使用の場合は、組み込みできません。
（注22） 設置上の制約については付属の取付説明書をご参照ください。
（注23） 集中ドレン配管への接続時、および室内ユニットのドレンホース高さより下へ排水する場合は、短配管用キット、VP25管（現地調達品）、必要に応じて異径ソケット（現地調達品）が必要です。
（注24） 集中ドレン配管への接続時、および室内ユニットの下面より下へ排水する場合は、短配管用キット、VP25管（現地調達品）、必要に応じて異径ソケット（現地調達品）が必要です。
（注25） フレキシブルダクト接続部の結露防止として、固定バンドの上から貼り付けてご使用ください。
（注26） オートグリルパネルの取り付けにはオートグリル用チャンバーまたはオートグリル用吊枠が必要です。また、吸込グリルの昇降には、別売のオートグリル用リモコン（ワイヤレス）が必要です。お求めの際には、併せてご購入ください。
（注27） 室内ユニットの振動をダクトや天井に伝えないために必ず取り付けてください。オートグリルには他の吸込フレキ角ダクトは取り付けできません。
（注28） オートグリル用チャンバーに取り付きます。
（注29） 高性能フィルター組み込み時にはオートグリル用チャンバーが必要です。
（注30） 高性能フィルターは昇降しません。
（注31） 160形に高性能フィルターを取り付ける場合、機外静圧範囲が小さくなりますのでご注意願います。
（注32） フィルターは内蔵されておりませんので、別途フィルターチャンバーとフィルターを同時に手配願います。
（注33） 暖房の吹き出し温度が低くなる場合があります。
（注34） 室内ユニット1台ごとにドレンアップキットまたはドレンポンプキットを1台設置してください。複数の室内ユニットを1台のドレンアップキット・ドレンポンプキットに接続すると、ドレン水漏れを起こす場合があります。
（注35） 自然蒸発式加湿器を使用の場合には併用できません。
（注36） オートリフトフィルター手配時には、別売のオートグリル用リモコン（ワイヤレス）を必ず同時に手配願います。
（注37） 室内ユニット保護のため必ず取り付けてください。
（注38） 天井裏に室内空間以外の所から空気が侵入するところへの設置は推奨しません。
（注39） オートグリル用チャンバーは室内ユニットに直接取り付けることはできません。吸込フレキ角ダクト（オートグリル用）と鋼板ダクト（現地手配）の組み合わせ、または吸込フレキ角ダクト（オートグリル用）を単独で間に挟んで接続してください。
（注40） 吹出口アダプター（中）と（大）の吹出口を閉鎖するときのみ使用してください。K-DAH19A4・39A6は2口まで、K-DAH16A4・19A3・39A5は1口まで閉鎖できます。それ以上は閉鎖しないでください。また、それ以外の品番には使用しないでください。

★ オプション品の採用により、機器本体の寸法、質量、運転音などが変わる場合があります。機器の設置状態や組み合わせによっては、採用または併用できないオプション品がありますので、事前にご確認ください。
★ オプション品を組み込む際、リモコンにて現地設定が必要な場合があります。
★ 機種名の右の数字に〇のついているオプション品は、受注生産品のため、納期がかかる場合があります。納期は当社営業所までお問い合わせください。
◆ 24年10月より変更のあったオプション品

■吹出・吸込関連オプション品取り付けイメージ

＜フレキシブルダクト接続時＞

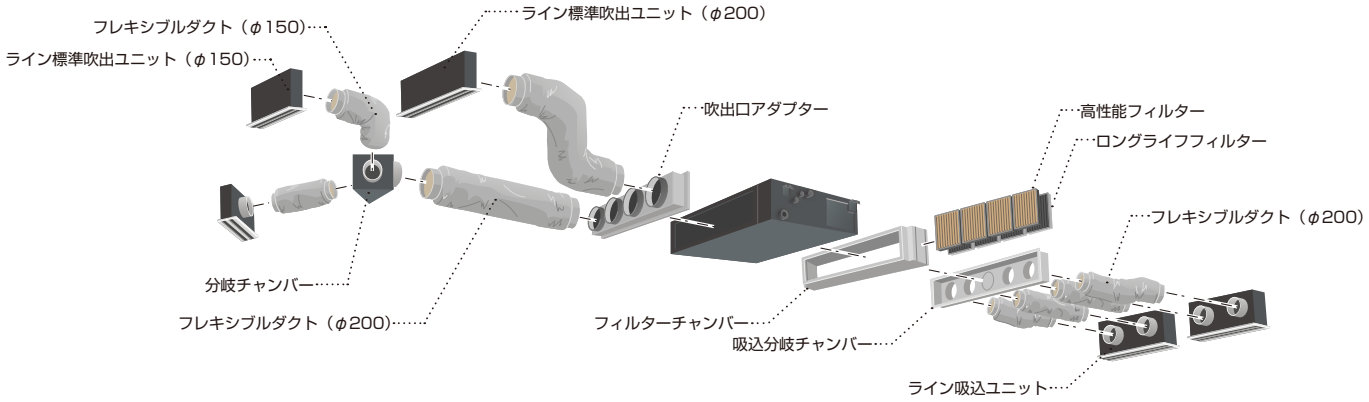

＜オートグリル取り付け・下り天井吹き出し時＞

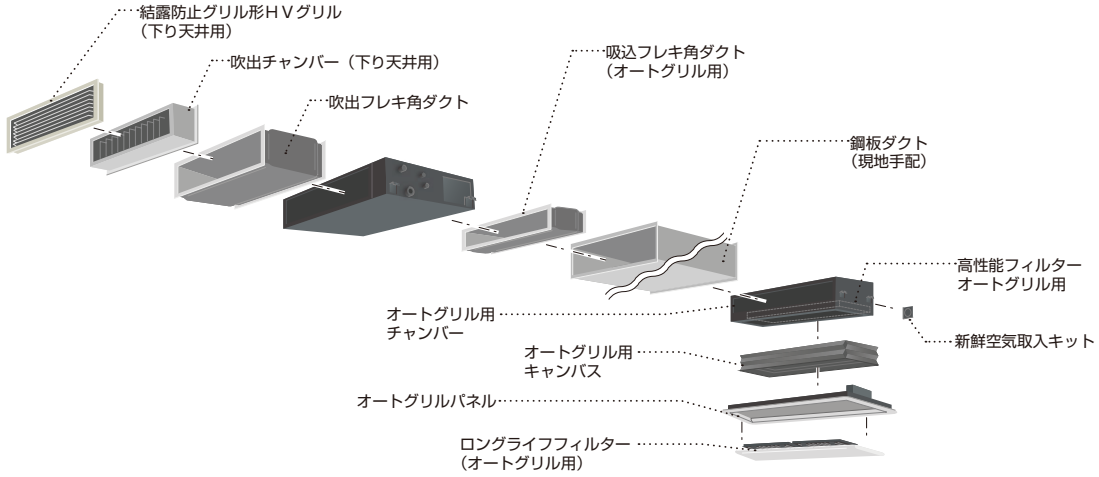

＜角ダクト接続・加湿器取り付け・オートリフトフィルター取り付け時＞

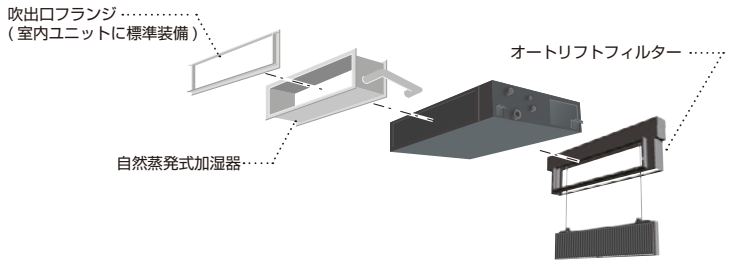

＜オートグリル（天井リターン時）＞

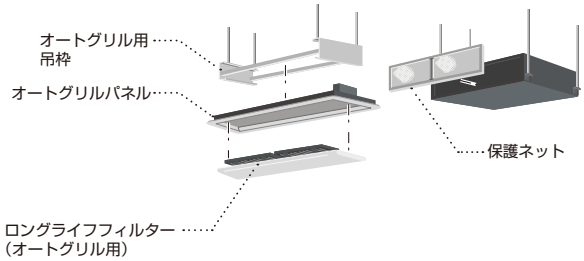

■オプション品

※□のオプション品は単独では使用できませんので、セットでご購入ください。(左端から記載されていないオプション品が別売の必須オプション品です。)

機種名				AXMP224MG	AXMP280MG
補助機能関連	自然蒸発式加湿器 (注1)(注2)(注3)(注4) (注13)		1	KNM37M280 201,700円	
		加湿能力(L/h)		3.8	4.2
		配線改装アダプター	2	KRP1C14A 10,000円	
	ドレンパイプキット (注4)		3	KWKD37A280 18,200円	
	ドレンアップキット (注4)		4	KDU30NA280 182,200円	
	ドレンポンプキット(揚程5/6m (50/60Hz)) (注5)(注13)(注16)	品番	5	K-DUM202K 145,500円	
		接続キット 出口ドレンホース(注6)	6	K-DUP1G(ドレンホース10m) 13,800円 または K-DUP2G(ドレンホース30m) 36,400円	
		接続キット 中継ハーネス	7	K-DUP4H 11,400円	
フィルター関連	高性能フィルター (注7)	JIS比色法65%タイプ	8	KAF372M280 89,100円	
		JIS比色法90%タイプ	9	KAF373M280 91,900円	
		フィルターチャンバー	10	KDJ3705L280 55,100円	
	ロングライフフィルター(交換用) (注7)		11	KAF371N280 25,300円	
		フィルターチャンバー	12	KDJ3705L280 55,100円	
フィルター関連 オートリフト	オートリフトフィルター (注12)		13	K-SARFM80AP 211,200円	
		オートグリル用リモコン (ワイヤレス)	14	ABRC16A1 5,300円	
	ロングライフフィルター(交換用)		15	KAF371N280 25,300円	
吹出口関連	ライン標準吹出ユニット (天井取り付け・側面ダクト接続) (注8)	φ200用	16	K-DGS7E(W)(T)(WW)(FF)(K) 36,600円	K-DGS9E(W)(T)(WW)(FF)(K) 39,100円
		φ250用	17	K-DGS13E(W)(T)(WW)(FF)(K) 51,700円	
	ライン標準吹出ユニット (ダクト2口接続用) (天井取り付け・側面ダクト接続) (注8)	φ200用	18	K-DGS13E2(W)(T)(WW)(FF)(K) 55,400円	
			19	K-DGS18E2(W)(T)(WW)(FF)(K) 66,900円	
	ライン標準吹出ユニット (低形) (天井取り付け・側面ダクト接続) (注8)	φ200用	20	K-DGKS7D(W)(T) 36,600円	K-DGKS9D(W)(T) 39,100円
			21	K-DGKS7E(WW)(FF)(K) 36,600円	K-DGKS9E(WW)(FF)(K) 39,100円
	ライン標準吹出ユニット (天井取り付け・天面ダクト接続) (注8)	φ200用	22	K-DGTS7D(W)(T) 36,600円	K-DGTS9D(W)(T) 39,100円
			23	K-DGTS7E(WW)(FF)(K) 36,600円	K-DGTS9E(WW)(FF)(K) 39,100円
		φ250用	24	K-DGTS13D(W)(T) 51,700円	
			25	K-DGTS13E(WW)(FF)(K) 51,700円	
	ラインスリット吹出ユニット (天井取り付け・側面ダクト接続) (注8)	φ200用	26	K-DLS7E(W)(T)(WW)(FF) 51,800円	K-DLS9E(W)(T)(WW)(FF) 56,900円
	ラインスリット(ダブル) 吹出ユニット(ダクト2口接続用) (天井取り付け・側面ダクト接続) (注8)	φ200用	27	K-DLS13E2(W)(T)(WW)(FF) 101,100円	
			28	K-DLS18E2(W)(T)(WW)(FF) 114,000円	
			29	K-DLDS18E(W)(WW)(FF) 122,000円	
	ラインスリットダブル 吹出ユニット (天井取り付け・側面ダクト接続) (注8)	φ200用	30	K-DLDS7E(W)(WW)(FF) 59,700円	K-DLDS9E(W)(WW)(FF) 65,000円
	グリル形HVB吹出ユニット (天井取り付け・側面ダクト接続) (注8)	φ200用	31	K-HVBS7G(W)(F) 38,200円	K-HVBS9G(W)(F) 40,800円
		φ250用	32	K-HVBS13G(W)(F) 54,000円	
	グリル形HVB吹出ユニット(ダクト2口接続用) (天井取り付け・側面ダクト接続) (注8)	φ200用	33	K-HVBS13G2(W)(F) 57,700円	
			34	K-HVBS18G2(W)(F) 71,000円	
	グリル形HVB吹出ユニット(低形) (天井取り付け・側面ダクト接続) (注8)	φ200用	35	K-HVBKS7G(W)(F) 38,200円	K-HVBKS9G(W)(F) 40,800円
	グリル形HVB吹出ユニット (下り天井・天井取り付け・天面ダクト接続) (注8)	φ200用	36	K-HVBCS7G(W)(F) 38,200円	K-HVBCS9G(W)(F) 40,800円
		φ250用	37	K-HVBCS13G(W)(F) 54,000円	
	グリル形HVB吹出ユニット (ダクト2口接続用) (下り天井・天井取り付け・天面ダクト接続) (注8)	φ200用	38	K-HVBCS13G2(W)(F) 57,700円	
			39	K-HVBCS18G2(W)(F) 71,000円	
	グリル形HVB吹出ユニット (下り天井・天井取り付け・背面ダクト接続) (注8)	φ200用	40	K-HVBDS7G(W)(F) 50,300円	K-HVBDS9G(W)(F) 56,500円
		φ250用	41	K-HVBDS13G(W)(F) 69,800円	
	防露形バンカールーバー吹出ユニット (天井取り付け・側面ダクト接続)	φ150用	42	K-PKBS10C15 78,100円	
		φ200用	43	K-PKBS10C20 78,100円	
			44	K-PKBS12C20 86,900円	
	アネモ無結露丸形 吹出ユニット (注8)	φ200用	45	K-DE9C4F(W)(F) 56,900円	
		φ250用	46	K-DE9C6F(W)(F) 69,200円	K-DE9CS6F(W)(F) 69,200円
	アネモ無結露角形 吹出ユニット (注8)	φ200用	47	K-DE9E4F(W)(F) 63,500円	
		φ250用	48	K-DE9E6F(W)(F) 76,900円	K-DE9ES6F(W)(F) 76,900円
	吹出チャンバー	品番(口径×口数)	49	K-DC80B 77,000円 (φ250×5(4～5))	
	吹出分岐チャンバー	品番(口径×口数)	50	K-DCA80A 110,800円 (φ200×10(6～10))	
	吹出フレキ角ダクト	0.5m	51	K-DAF80D05A 72,600円	
		1.0m	52	K-DAF80D1A 98,900円	
	分岐チャンバー (2方分岐)	φ200→φ150×2	53	K-DDV20C15 17,000円	
		φ250→φ200×2	54	K-DDV25B20 22,000円	
フレキシブルダクト関連	フレキシブルダクト (注9) (注10)	φ150用	㊺	0.5m:K-FDS1505(E)(EK) 1,800円 1m:K-FDS151(E)(EK) 2,800円 2m:K-FDS152(E)(EK) 5,000円 3m:K-FDS153(E)(EK) 7,700円 4m:K-FDS154(E)(EK) 10,000円 5m:K-FDS155(E)(EK) 12,800円 6m:K-FDS156(E)(EK) 15,000円 10m:K-FDS1510(E)(EK) 24,500円	
		φ200用	㊻	0.5m:K-FDS2005(E)(EK) 2,300円 1m:K-FDS201(E)(EK) 3,500円 2m:K-FDS202(E)(EK) 6,500円 3m:K-FDS203(E)(EK) 10,100円 4m:K-FDS204(E)(EK) 13,000円 5m:K-FDS205(E)(EK) 16,500円 6m:K-FDS206(E)(EK) 19,500円 10m:K-FDS2010(E)(EK) 32,000円	
		φ250用	㊼	1m:K-FDS251(E)(EK) 4,500円 2m:K-FDS252(E)(EK) 8,300円 3m:K-FDS253(E)(EK) 12,900円 4m:K-FDS254(E)(EK) 16,500円 5m:K-FDS255(E)(EK) 21,100円 6m:K-FDS256(E)(EK) 24,800円 10m:K-FDS2510(E)(EK) 40,700円	
		φ300用	㊽	1m:K-FDS301(E)(EK) 5,600円 2m:K-FDS302(E)(EK) 10,200円 3m:K-FDS303(E)(EK) 16,000円 4m:K-FDS304(E)(EK) 20,500円 5m:K-FDS305(E)(EK) 26,200円 6m:K-FDS306(E)(EK) 30,800円 10m:K-FDS3010(E)(EK) 50,600円	
	フレキシブルダクト用吊ワイヤー	鉄打ちタイプ 20個入	59	K-FDWPA 32,800円	
		全ネジタイプ 20個入	60	K-FDWSA 34,300円	
	断熱材 (注14)	10個入	61	K-FDSKD 5,400円	
	ダクトテープ	6個入	62	K-FDSKDP 9,400円	
	吊バンド	長さ7.5m	63	K-FDBPA 1,400円	
	吊バンド用サドルバンド	長さ15m	64	K-FDBSPA 4,800円	

機種名				AXMP224MG	AXMP280MG
フレキシブルダクト関連	ニップル（丸形）	φ150用 5個入	65	**K-FDNP15A** 6,600円	
		φ200用 5個入	66	**K-FDNP20A** 7,800円	
		φ250用 5個入	67	**K-FDNP25A** 9,600円	
		φ300用 5個入	68	**K-FDNP30A** 12,000円	
	固定バンド	20個入	69	φ150:**K-FDSR150** 21,800円　φ200:**K-FDSR200** 25,000円　φ250:**K-FDSR250** 28,600円　φ300:**K-FDSR300** 33,200円	
吸込口関連	フレキシブルダクト接続用（丸ダクト） 吹込分岐チャンバー	接続ダクト（口径×口数）	70	**K-SCAS80A**（φ300×5（4～5）） 82,500円	
	フレキシブルダクト接続用（丸ダクト） ライン吹込ユニット（注15）	φ300×1口 フレッシュホワイト	71	**K-SGRS18A1FF** 57,200円	

（注1）　加湿器組み込み時は配線改装アダプターが必要です。
（注2）　給水用の水にシリカ分を含んでいる場合、白い粉が吹き出すことがありますので、水処理業者などのご相談のうえ、軽減対策をご検討ください。
（注3）　加湿能力は強風量、条件（室温 20℃DB　30%RH、外気温 7℃DB・6℃WB）での値です。その他の機種接続や風量設定条件および暖房負荷が少ない環境で使用した場合、加湿能力が低下します。また、サーモオフ時およびデフロスト時は加湿停止しますので十分ご注意願います。
（注4）　自然蒸発式加湿器とドレンアップキットを同時に使用する際にドレンパイプキットが必要です。
（注5）　必要接続キットは、K-DUP1G または K-DUP2G+K-DUP4H となります。ドレンポンプキット手配時には、中継ハーネスを必ず同時に手配願います。
（注6）　出口ドレンホースについては同等品を現地調達いただければご購入不要です。
（注7）　ロングライフフィルター、高性能フィルター組み込み時には、フィルターチャンバー（ロングライフフィルター、高性能フィルターを同時組み込み可）が必要です。
（注8）　品番末尾の記号は、グリルの色を示します。〔WW：ホワイト（単色）、W：ホワイト、T：ブラウン、FF：フレッシュホワイト（単色）、F：フレッシュホワイト、K：ブラック〕
（注9）　品番末尾の記号はフレキシブルダクトの色を示します。〔E：グレー、EK：ブラック〕ブラックのみ受注生産品となります。
（注10）　高温多湿の雰囲気に設置して冷送風する場合、低温吹出空気（10℃）で使用する場合は現地手配の高断熱タイプをご使用ください。
（注11）　受注生産品となります。
（注12）　オートリフトフィルター手配時には、別売のオートグリル用リモコン（ワイヤレス）を必ず同時に手配願います。
（注13）　室内ユニットを冷房専用機としてご使用の場合は、組み込みできません。
（注14）　フレキシブルダクト接続部の結露防止として、固定バンドの上から貼り付けてご使用ください。
（注15）　フィルターは内蔵されておりませんので、別途フィルターチャンバーとフィルターを同時に手配願います。
（注16）　室内ユニット1台ごとにドレンアップキットまたはドレンポンプキットを1台設置してください。複数の室内ユニットを1台のドレンアップキット・ドレンポンプキットに接続すると、ドレン水漏れを起こす場合があります。

★ オプション品の採用により、機器本体の寸法、質量、運転音などが変わる場合があります。機器の設置状態や組み合わせによっては、採用または併用できないオプション品がありますので、事前にご確認ください。
★ オプション品を組み込む際、リモコンにて現地設定が必要な場合があります。
★ 機種名の右の数字に○がついているオプション品は、受注生産品のため、納期がかかる場合があります。納期は当社営業所までお問い合わせください。

■吹出・吸込関連オプション品取り付けイメージ

＜フレキシブルダクト接続時＞

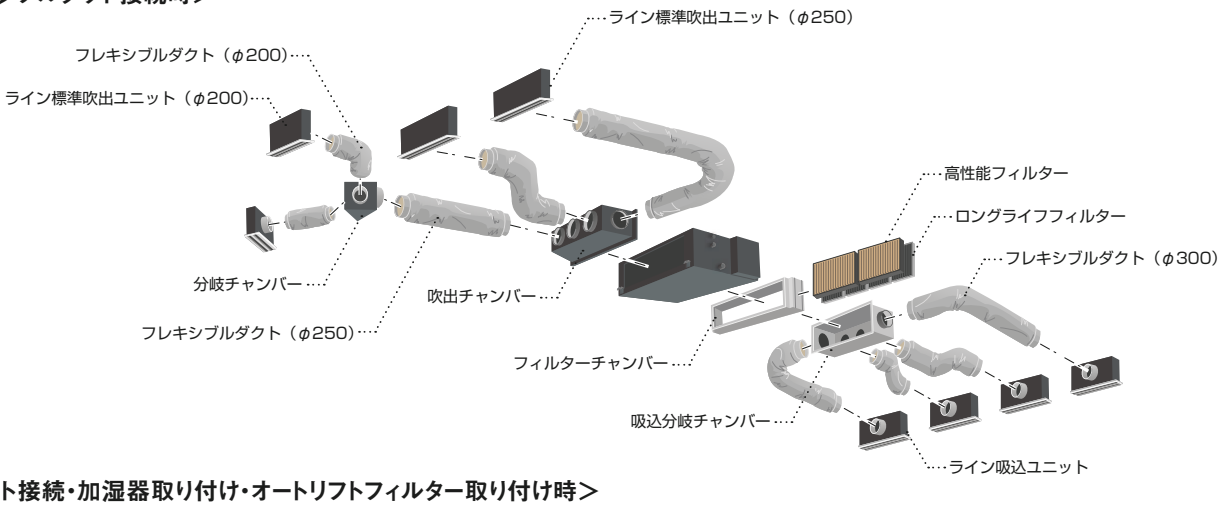

＜角ダクト接続・加湿器取り付け・オートリフトフィルター取り付け時＞

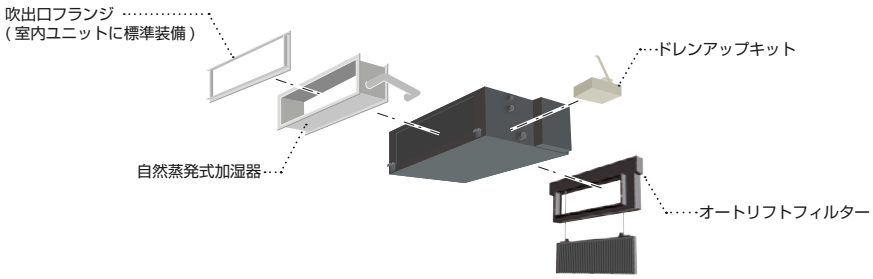

■外形図

45・56形

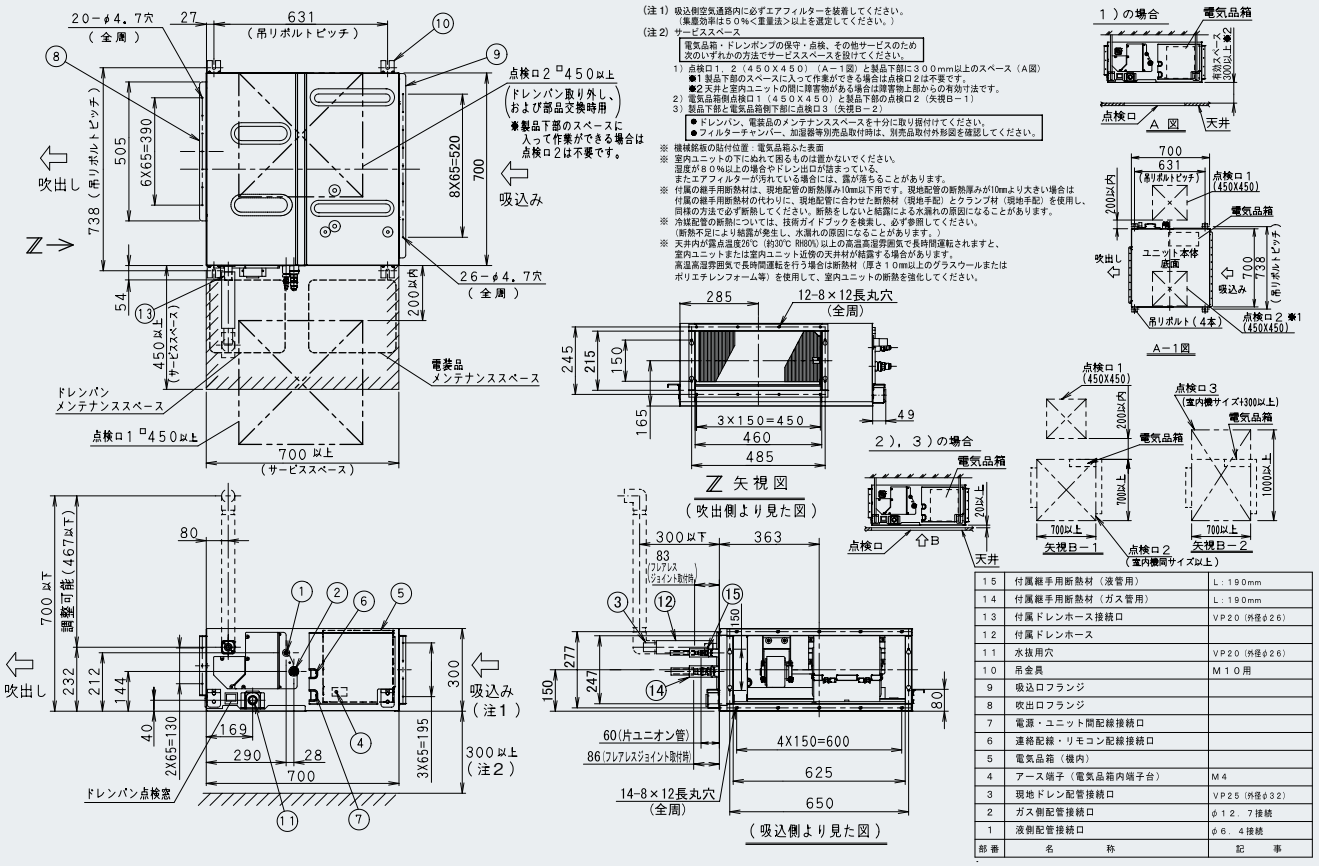

部番	名称	記事
15	付属継手用断熱材（液管用）	L：190mm
14	付属継手用断熱材（ガス管用）	L：190mm
13	付属ドレンホース接続口	VP20（外径φ26）
12	付属ドレンホース	
11	水抜用穴	VP20（外径φ26）
10	吊金具	M10用
9	吸込口フランジ	
8	吹出口フランジ	
7	電源・ユニット間配線接続口	
6	連絡配線・リモコン配線接続口	
5	電気品箱（横内）	
4	アース端子（電気品箱内端子台）	M4
3	現地ドレン配管接続口	VP25（外径φ32）
2	ガス側配管接続口	φ12．7接続
1	液側配管接続口	φ6．4接続

71形

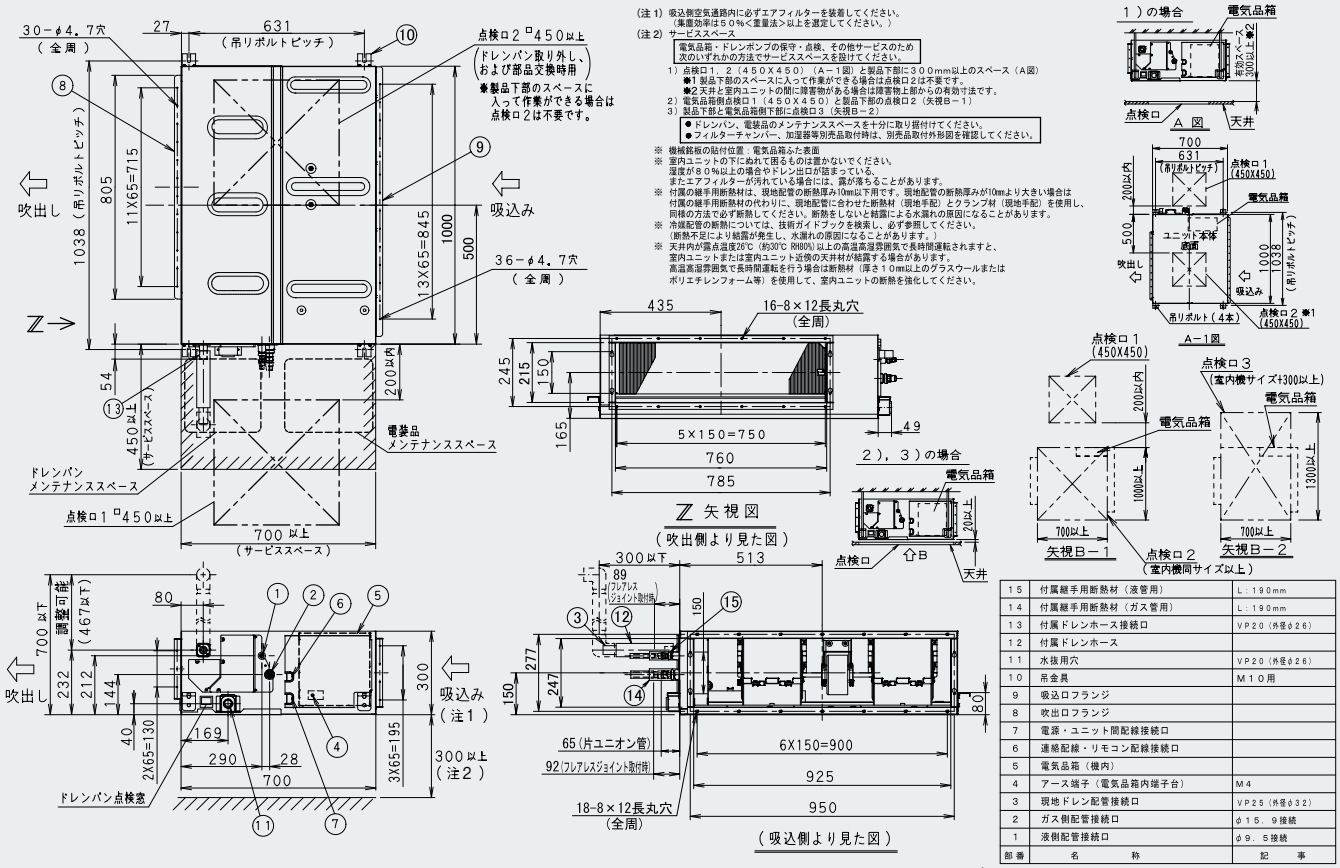

部番	名称	記事
15	付属継手用断熱材（液管用）	L：190mm
14	付属継手用断熱材（ガス管用）	L：190mm
13	付属ドレンホース接続口	VP20（外径φ26）
12	付属ドレンホース	
11	水抜用穴	VP20（外径φ26）
10	吊金具	M10用
9	吸込口フランジ	
8	吹出口フランジ	
7	電源・ユニット間配線接続口	
6	連絡配線・リモコン配線接続口	
5	電気品箱（横内）	
4	アース端子（電気品箱内端子台）	M4
3	現地ドレン配管接続口	VP25（外径φ32）
2	ガス側配管接続口	φ15．9接続
1	液側配管接続口	φ9．5接続

■外形図

90～160形

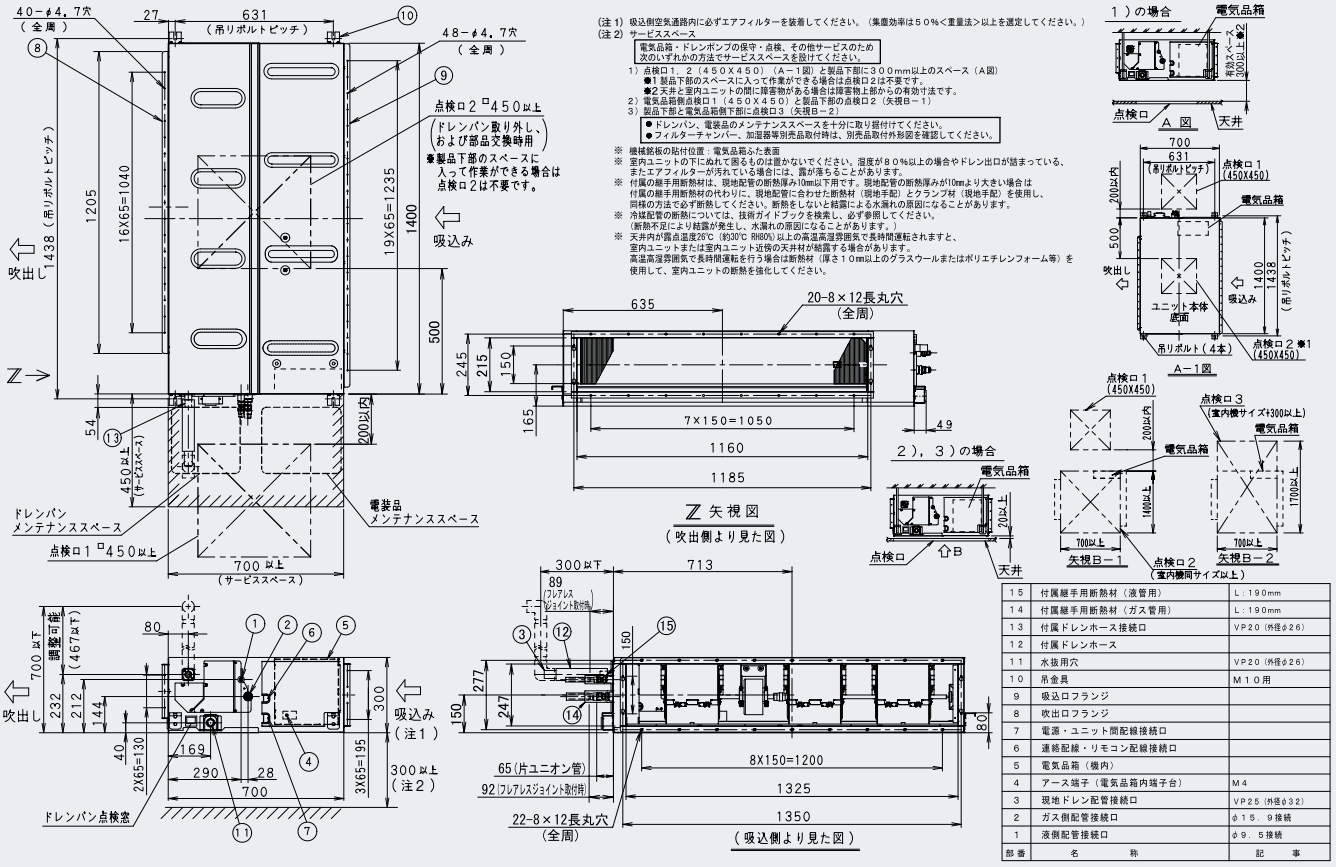

224・280形

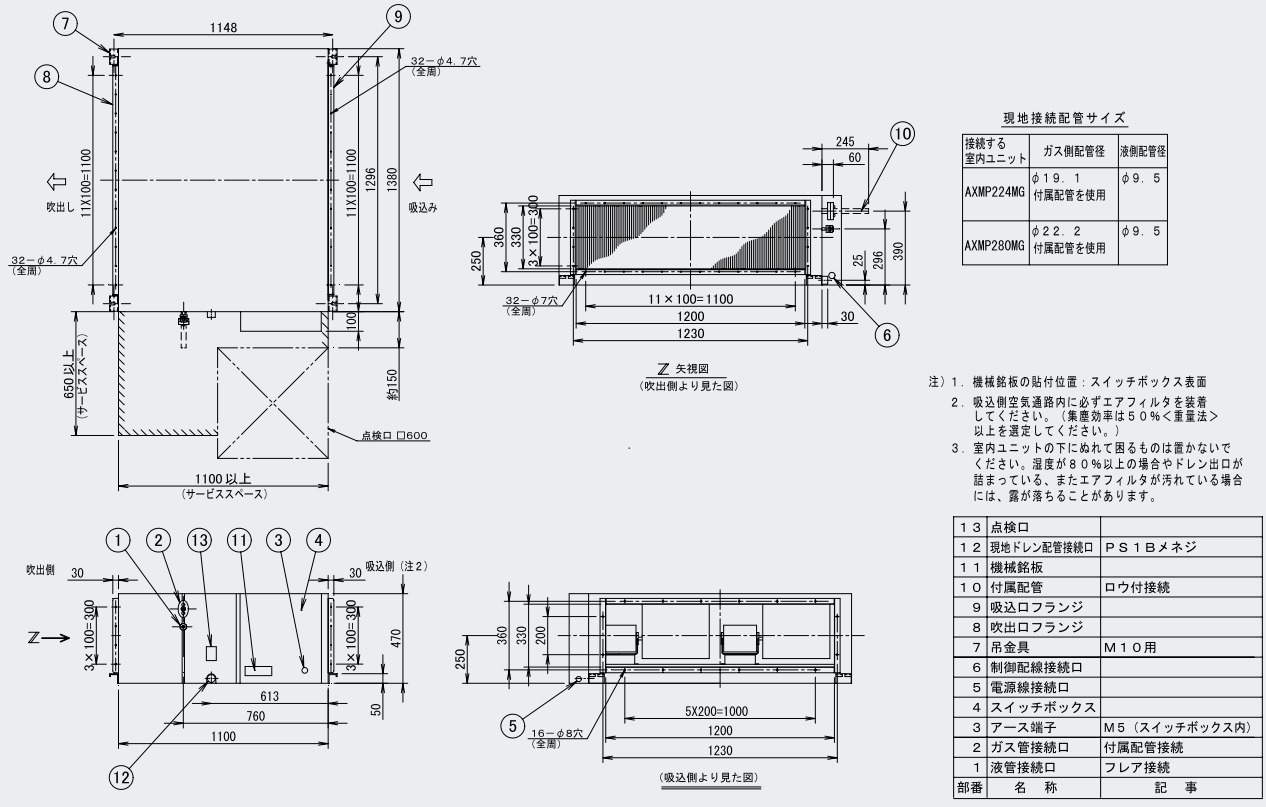

現地接続配管サイズ

接続する室内ユニット	ガス側配管径	液側配管径
AXMP224MG	φ１９．１付属配管を使用	φ９．５
AXMP280MG	φ２２．２付属配管を使用	φ９．５

注）1．機械銘板の貼付位置：スイッチボックス表面
2．吸込側空気通路内に必ずエアフィルタを装着してください。（集塵効率は５０％＜重量法＞以上を選定してください。）
3．室内ユニットの下に ぬれて困るものは置かないでください。湿度が８０％以上の場合やドレン出口が詰まっている、またエアフィルタが汚れている場合には、露が落ちることがあります。

部番	名称	記事
13	点検口	
12	現地ドレン配管接続口	PS１Bメネジ
11	機械銘板	
10	付属配管	ロウ付接続
9	吸込口フランジ	
8	吹出口フランジ	
7	吊金具	M１０用
6	制御配線接続口	
5	電源線接続口	
4	スイッチボックス	
3	アース端子	M５（スイッチボックス内）
2	ガス管接続口	付属配管接続
1	液管接続口	フレア接続

天井埋込ダクト形　コンパクトタイプ

FXYMMP-EARR/-EALR 22･28･36形

コンパクト&薄型設計で省施工設置に対応
ホテルなどの設置に適しています。



・上記画像は右仕様の機種です。

清潔アルミフィン

抗菌・防カビフィルター

オプション品：P110

受注生産品

●天井埋込ダクト形コンパクトタイプは、液晶ワイヤードリモコン（ABRC1G3）または液晶ワイヤレスリモコン（BRC4L1）が必要になります。

【注意】配管の取り出し方向で型式が異なりますのでご注文の際はご注意ください。

ホテルなどの設置に「省施工」「省メンテナンス」「快適性向上」をカタチにします。

ホテルなどの天井に納まりが良い、コンパクト&薄型設計



（注1）吸込フランジ部は高さ260mmとなります。
（注2）電気品箱は本体外付け（+100mm）となります。

左右対称のお部屋に省施工で設置できます

冷媒配管･ドレン配管･電気品箱の右仕様／左仕様専用機をラインアップ。ホテルの客室で多く見られる左右対称レイアウトのお部屋にスムーズに設置できます。

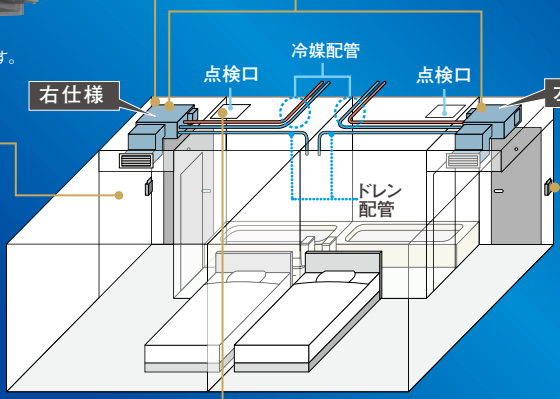

低騒音設計で快適な室内環境に

強運転でも30dB以下※の低騒音設計を実現
※音圧レベルでの値。2.8kWタイプ、定格静圧時

快適な室温に達したら、自動で運転音の小さい弱風量運転に切り換わる風量「自動」モード搭載

さらに低騒音を求められる場所への設置に向けては外付け電子膨張弁キット（オプション品）をご用意しております。

カードキーとも連動して、ムダな運転を防止します

カードキースイッチ対応接点を標準搭載。使っていない部屋の、空調の切り忘れを減らし、ムダな運転を防止します。(注3)

（注3）対応方法は営業所までお問い合わせください。



ユニットバスなどの点検口からメンテナンスが行えます

エアフィルター
（ロングライフフィルター：標準搭載）

電気品箱側または手前の、2方向から取り出し可能です。

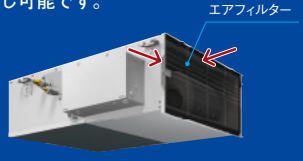

ドレンパンの清掃

製品側面の点検口は容易に取り外しでき、そこからドレンパンの簡易清掃が可能。水たまり部分に直接手が届きます。



広い点検口＋簡単取り外しで清掃作業がスムーズ

吸込口に合わせて、背面吸い込み / 下面吸い込みの変更が可能

背面吸い込み時

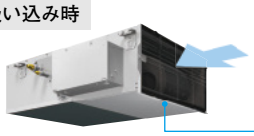

下面吸い込み時※

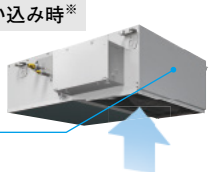

吸込フランジと底板を入れ替え

※下面吸い込み時は運転音が上昇します。

簡単設定で多言語対応 「ホテルモード」搭載で、様々な方にストレスなくお使いいただけます。

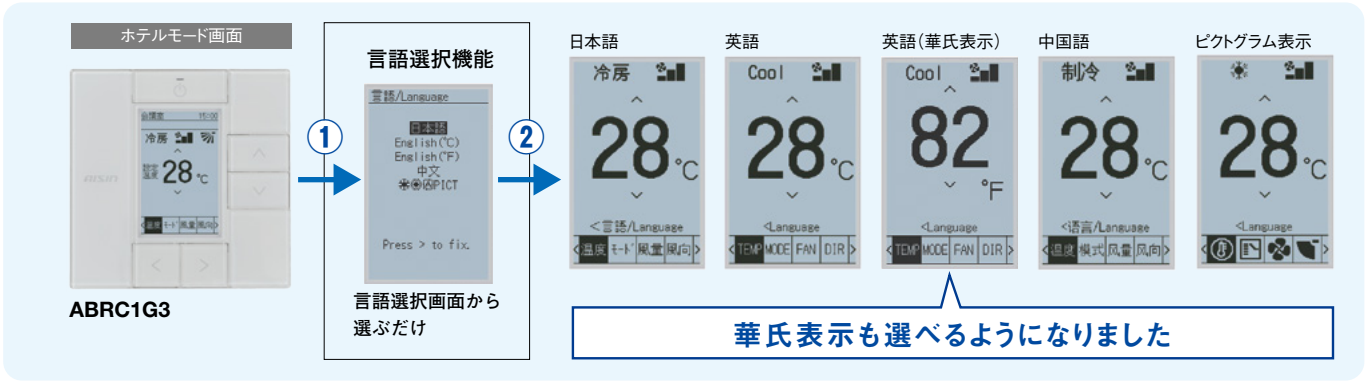

■仕様表

(50/60Hz)

機　種	本体	FXYMMP22EARR FXYMMP22EALR	FXYMMP28EARR FXYMMP28EALR	FXYMMP36EARR FXYMMP36EALR
メーカー希望小売価格	本体	881,000円	885,000円	888,000円

冷房能力 (注1)			kW	2.2	2.8	3.6
暖房能力 (注1)			kW	2.5	3.2	4.0
寒冷地低温暖房 (注1)			kW	2.8	3.4	4.2
電気特性(注1)	電　源		AC・V	単相200		
	消費電力	冷　房	kW	0.038/0.038		0.052/0.052
		暖　房		0.038/0.038		0.052/0.052
	運転電流	冷　房	A	0.4/0.4		
		暖　房		0.4/0.4		
	力　率	冷　房	%	82.6/82.6		88.9/88.9
		暖　房		82.6/82.6		88.9/88.9
エアフィルター				ロングライフフィルター(防カビ抗菌樹脂ネット)		
運転音　音響パワーレベル 急-強-弱 (注2)			dB	52-46-43		54-47-44
送風機	形　式			シロッコファン		
	風　量	急	m³/min	8.5		9.5
		強		6.0		7.0
		弱		5.0		5.0
	機外静圧		Pa	40-5(定格5)		
	電動機定格出力		kW	0.078×1		
	駆動方式			直結		
配管関係	冷媒ガス配管		mm	φ12.7(フレア接続)		
	冷媒液配管		mm	φ6.4(フレア接続)		
	冷媒配管位置			本体側面		
	ドレン配管		mm	VP20(外径φ26,内径φ20)		
ドレンポンプ追加アップ量			mm	ー		
外装塗装色				亜鉛鋼板		
外形寸法　高さ×幅×奥行(注4)			mm	(245+15(吸込フランジ))×(550+100(電気品箱))×800		
質　量			kg	23		

(注1)　冷房・暖房能力および電気特性は JIS B 8627 条件によります。
室外ユニットが標準仕様の場合の低温暖房能力は、
・室外ユニットの低温暖房能力が暖房能力と同じ場合、室内ユニットの低温暖房能力も暖房能力と同じです。
・室外ユニットの低温暖房能力が暖房能力より低い場合、室内ユニットの低温暖房能力も暖房能力より低下します。

(注2)　運転音 音響パワーレベルは、JIS B 8627 に準拠した値です。音圧レベルの値は P.267 をご参照ください。
(注3)　リモコンにて機外静圧を変更できます。表示の範囲内で 4 段階の変更が可能です。
(注4)　吸い込み側にダクトを接続する場合は、付属品のエアフィルターを外し、別途、吸込フランジ (オプション品) と吸い込み側ダクト系内に必ずエアフィルター (現地調達品) を装着してください。

■オプション品

機種名				FXYMMP22EARR/EALR FXYMMP28EARR/EALR		FXYMMP36EARR FXYMMP36EALR	
補助機能関連	外付け電子膨張弁キット (注1)(注2)		①	KEV10EA	76,600円	KEV15EA	76,600円
吹出口関連	結露防止グリル形HVグリル(下り天井用)		2	K-DNHV12EF	41,400円		
	吹出チャンバー(下り天井用)		3	K-DCD12E	26,600円		
	吹出フレキ角ダクト	0.3m	4	K-DAF12D03E	40,500円		
		0.5m	5	K-DAF12D05E	42,000円		
吸込口関連	吸込口フランジ		6	KDP2507A36	5,200円		
フィルター関連	ロングライフフィルター(交換用)		7	KAF631C36L	5,100円		

(注1) 受注生産品となります。
(注2) 室内ユニットと外付け電子膨張弁キット間の液側冷媒配管径をφ9.5に変更する必要があります。

★ 機種名の右の数字に○のついているオプション品は、受注生産品のため、納期がかかる場合があります。
納期は当社営業所までお問い合せください。

■外形図

●右仕様

22～36形

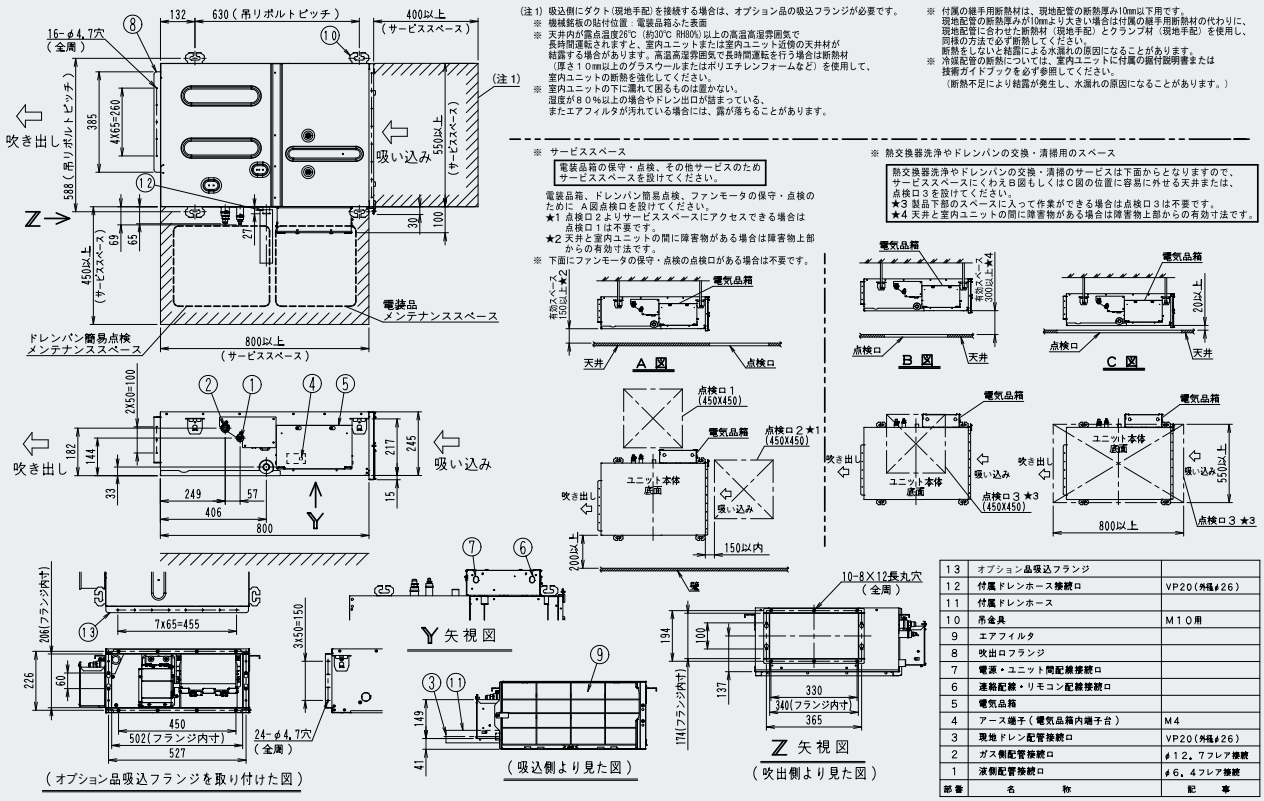

（注1）吸込側にダクト（現地手配）を接続する場合は、オプション品の吸込フランジが必要です。
※ 機械銘板の貼付位置：電装品箱ふた表面
※ 天井内が露点温度26℃（約30℃ RH80%）以上の高温高湿雰囲気で長時間運転されますと、室内ユニットまたは室内ユニット近傍の天井材が結露する場合があります。高温高湿雰囲気で長時間運転を行う場合は断熱材（厚さ10mm以上のグラスウールまたはポリエチレンフォームなど）を使用して、室内ユニットの断熱を強化してください。
※ 室内ユニットの下に濡れて困るものは置かない。湿度が８０%以上の場合やドレン出口が詰まっている、またエアフィルタが汚れている場合には、露が落ちることがあります。

※ 付属の継手用断熱材は、現地配管の断熱厚み10mm以下用です。現地配管の断熱厚みが10mmより大きい場合は付属の継手用断熱材の代わりに、現地配管に合わせた断熱材（現地手配）とクランプ材（現地手配）を使用し、同様の方法で必ず断熱してください。断熱をしないと結露による水漏れの原因になることがあります。
※ 冷媒配管の断熱については、室内ユニットに付属の据付説明書または技術ガイドブックを必ず参照してください。（断熱不足により結露が発生し、水漏れの原因になることがあります。）

※ サービススペース

電装品箱の保守・点検、その他サービスのためサービススペースを設けてください。

電装品箱、ドレンパン簡易点検、ファンモータの保守・点検のために A 図点検口を設けてください。
★1 点検口２よりサービススペースにアクセスできる場合は点検口１は不要です。
★2 天井と室内ユニットの間に障害物がある場合は障害物上部からの有効寸法です。
※ 下面にファンモータの保守・点検の点検口がある場合は不要です。

※ 熱交換器洗浄やドレンパンの交換・清掃用のスペース

熱交換器洗浄やドレンパンの交換・清掃のサービスは下面からとなりますので、サービススペースにくわえ B 図もしくは C 図の位置に容易に外せる天井または、点検口３を設けてください。
★3 製品下部のスペースに入って作業ができる場合は点検口３は不要です。
★4 天井と室内ユニットの間に障害物がある場合は障害物上部からの有効寸法です。

13	オプション品吸込フランジ	
12	付属ドレンホース接続口	VP20（外径φ26）
11	付属ドレンホース	
10	吊金具	M10用
9	エアフィルタ	
8	吹出口フランジ	
7	電源・ユニット間配線接続口	
6	連絡配線・リモコン配線接続口	
5	電気品箱	
4	アース端子（電気品箱内端子台）	M4
3	現地ドレン配管接続口	VP20（外径φ26）
2	ガス側配管接続口	φ12.7フレア接続
1	液側配管接続口	φ6.4フレア接続
部番	名称	記事

●左仕様

22～36形

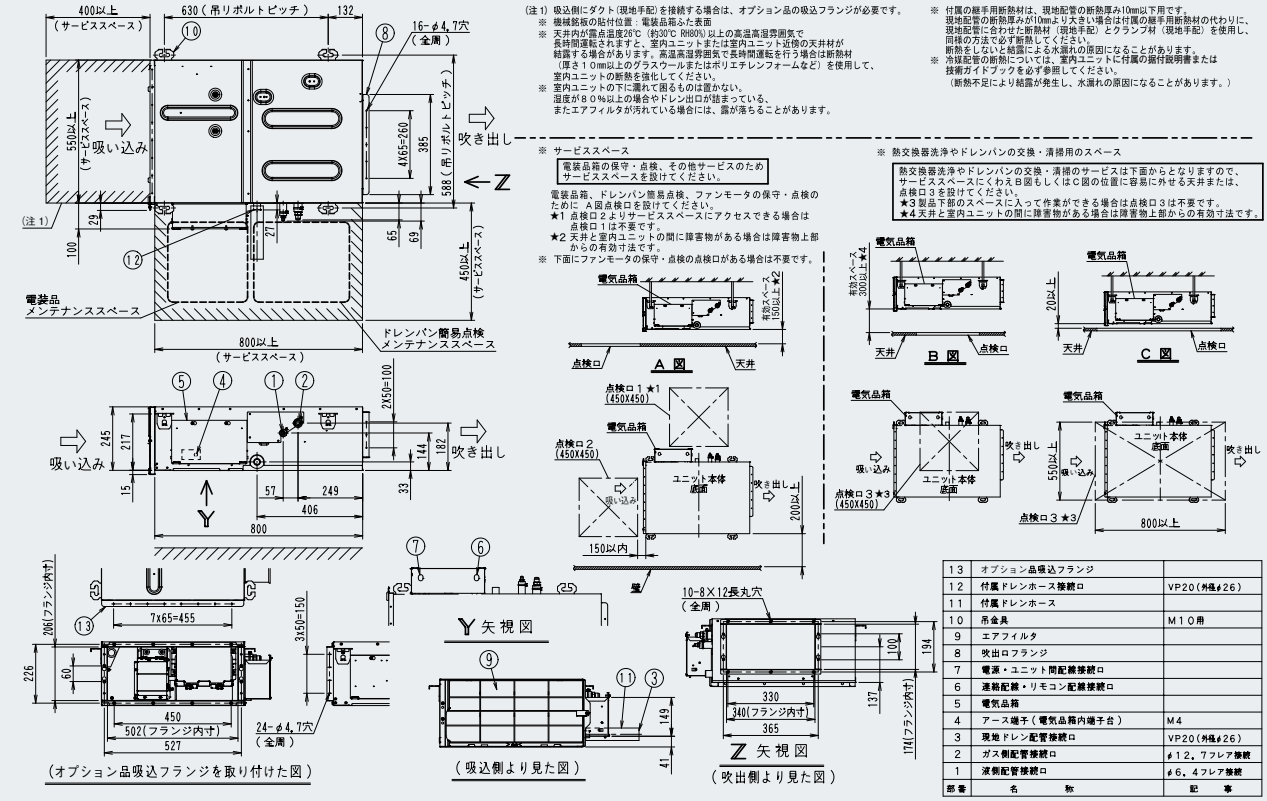

（注1）吸込側にダクト（現地手配）を接続する場合は、オプション品の吸込フランジが必要です。
※ 機械銘板の貼付位置：電装品箱ふた表面
※ 天井内が露点温度26℃（約30℃ RH80%）以上の高温高湿雰囲気で長時間運転されますと、室内ユニットまたは室内ユニット近傍の天井材が結露する場合があります。高温高湿雰囲気で長時間運転を行う場合は断熱材（厚さ10mm以上のグラスウールまたはポリエチレンフォームなど）を使用して、室内ユニットの断熱を強化してください。
※ 室内ユニットの下に濡れて困るものは置かない。湿度が８０%以上の場合やドレン出口が詰まっている、またエアフィルタが汚れている場合には、露が落ちることがあります。

※ 付属の継手用断熱材は、現地配管の断熱厚み10mm以下用です。現地配管の断熱厚みが10mmより大きい場合は付属の継手用断熱材の代わりに、現地配管に合わせた断熱材（現地手配）とクランプ材（現地手配）を使用し、同様の方法で必ず断熱してください。断熱をしないと結露による水漏れの原因になることがあります。
※ 冷媒配管の断熱については、室内ユニットに付属の据付説明書または技術ガイドブックを必ず参照してください。（断熱不足により結露が発生し、水漏れの原因になることがあります。）

※ サービススペース

電装品箱の保守・点検、その他サービスのためサービススペースを設けてください。

電装品箱、ドレンパン簡易点検、ファンモータの保守・点検のために A 図点検口を設けてください。
★1 点検口２よりサービススペースにアクセスできる場合は点検口１は不要です。
★2 天井と室内ユニットの間に障害物がある場合は障害物上部からの有効寸法です。
※ 下面にファンモータの保守・点検の点検口がある場合は不要です。

※ 熱交換器洗浄やドレンパンの交換・清掃用のスペース

熱交換器洗浄やドレンパンの交換・清掃のサービスは下面からとなりますので、サービススペースにくわえ B 図もしくは C 図の位置に容易に外せる天井または、点検口３を設けてください。
★3 製品下部のスペースに入って作業ができる場合は点検口３は不要です。
★4 天井と室内ユニットの間に障害物がある場合は障害物上部からの有効寸法です。

13	オプション品吸込フランジ	
12	付属ドレンホース接続口	VP20（外径φ26）
11	付属ドレンホース	
10	吊金具	M10用
9	エアフィルタ	
8	吹出口フランジ	
7	電源・ユニット間配線接続口	
6	連絡配線・リモコン配線接続口	
5	電気品箱	
4	アース端子（電気品箱内端子台）	M4
3	現地ドレン配管接続口	VP20（外径φ26）
2	ガス側配管接続口	φ12.7フレア接続
1	液側配管接続口	φ6.4フレア接続
部番	名称	記事

天井吊形

AXHP-NA 36・45・56・71・80・90・112・140・160形

様々な室内形状にフィットする快適気流を演出

オプション品：P113



（フレッシュホワイト）

清潔アルミフィン　抗菌・防カビフィルター

様々な室内形状にフィットする快適気流を演出

●空間の形状に応じて、最大15m(注1)のロング気流&
最大60°のワイド気流が自在に選べ、温度ムラを低減

（注1）160形の場合

■ロング気流の到達距離（冷暖房時）

112形	140形	160形
11m	13m	15m

エアコン内部のニオイを抑制

●熱交換器のフィンを3層コーティングすることで腐食臭（コンクリート臭）抑制の効果を発揮します。

●風量3段切換（急・強・弱）が可能

●外気導入による新鮮空気取り入れが可能

●圧迫感のない薄型&シンプルフォルム

●運転停止時はフラップが閉鎖して、スマートな印象に。



●背面化粧シート（オプション品）でみた目すっきりと。



●吸込グリルに耐油性樹脂素材を使った耐油性グリルを採用。飲食店などでの耐久性が大幅に向上

※電装品やその他の機器については従来通りの素材ですので、油煙のこもる厨房などでの使用は避けてください。（客席用空調としてご使用ください。）

●飲食店向け(注2)のステンレスフィルターなど、用途に応じたフィルターをご用意（オプション品）

（注2）客室用の空調としてお使いください。厨房には外板がステンレス製の厨房用エアコンをご採用ください。

●配管取出口下部のフレーム
取り外し可能により、
配管施工性が向上

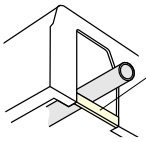

●梁などの障害物でドレン出口まで下り勾配が取れない場所に向けたドレン勾配レスポンプキットや新抗菌処理を施し衛生面に配慮したドレンアップキットなどをご用意（オプション品）

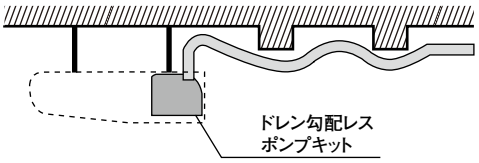

オートグリルキット（オプション品）

誰でも容易に手早く
フィルターのお手入れができます。

●オートグリルキットの昇降には別売のオートグリル用リモコン（ABRC16A1）が最低1個必要です。

液晶ワイヤードリモコン（ABRC1G3）からの操作も可能になりました。

脚立なしで
フィルター清掃

最大3.1m
自動昇降





（注3）ストリーマ除菌ユニットとオートグリルキットの併用はできません。　※イラストはイメージです。

●ストリーマ内部クリーンユニット（オプション品）が取り付け可能

■仕様表

（50/60Hz）

機種	本体	AXHP36NA	AXHP45NA	AXHP56NA	AXHP71NA	AXHP80NA	AXHP90NA	AXHP112NA	AXHP140NA	AXHP160NA
メーカー希望小売価格	本体	475,000円	476,000円	482,000円	483,000円	508,000円	574,000円	642,000円	782,000円	809,000円

冷房能力（注1）		kW	3.6	4.5	5.6	7.1	8.0	9.0	11.2	14.0	16.0
暖房能力（注1）		kW	4.0	5.0	6.3	8.0	9.0	10.0	12.5	16.0	18.0
寒冷地低温暖房（注1）		kW	4.2	5.3	6.7	8.5	9.5	10.6	13.2	17.0	19.0
電気特性（注1）	電源	AC･V	単相200								
	消費電力 冷房	kW	0.107		0.108	0.112	0.113	0.219	0.238	0.127	0.242
	消費電力 暖房	kW	0.107		0.109	0.112	0.113	0.219	0.238	0.182	0.287
	運転電流 冷房	A	0.6					1.2	1.3	0.7	1.3
	運転電流 暖房	A	0.6					1.2	1.3	1.0	1.6
	力率 冷房	%	89.2		90.0	92.5	93.3	90.8	91.3	90.4	92.9
	力率 暖房	%	89.2		90.0	92.5	93.3	90.8	91.3	91.0	89.7
エアフィルター			ロングライフフィルター（防カビ樹脂ネット）								
運転音 音響パワーレベル 急-強-弱（注2）		dB	54-52-49		57-53-50	56-53-52		59-55-51	62-55-52	68-62-55	71-64-56
送風機	形式		シロッコファン								
	風量 急	m³/min	14.0		14.5	20.0		27.5	29.5	36.0	40.5
	風量 強	m³/min	12.0			17.0		23.0	24.0	28.5	31.0
	風量 弱	m³/min	10.0			14.0		19.0		21.0	21.5
	機外静圧	Pa	－								
	電動機定格出力	kW	0.060×1			0.091×1		0.150×1		0.300×1	
	駆動方式		直結								
配管関係	冷媒ガス配管	mm	φ12.7（フレア接続）			φ15.9（フレア接続）					
	冷媒液配管	mm	φ6.4（フレア接続）			φ9.5（フレア接続）					
	冷媒配管位置		本体上面、後面								
	ドレン配管	mm	VP20（外径φ26、内径φ20）								
ドレンポンプ			オプション								
追加アップ量		mm	－								
外装塗装色（マンセルNo.）			フレッシュホワイト（6.5Y9.5/0.5）近似								
外形寸法 高さ×幅×奥行		mm	235×960×690			235×1270×690		235×1590×690			
質量		kg	26			34		38	40	43	

（注1） 冷房・暖房能力および電気特性は JIS B 8627 条件によります。
室外ユニットが標準仕様の場合の低温暖房能力は、
・室外ユニットの低温暖房能力が暖房能力と同じ場合、室内ユニットの低温暖房能力も暖房能力と同じです。
・室外ユニットの低温暖房能力が暖房能力より低い場合、室内ユニットの低温暖房能力も暖房能力より低下します。

（注2） 運転音 音響パワーレベルは、JIS B 8627 に準拠した値です。音圧レベルの値は P.267 をご参照ください。

■オプション品

※□のオプション品は単独では使用できませんので、セットでご購入ください。（左端から記載されていないオプション品が別売の必須オプション品です。）

	機種名			AXHP36NA AXHP45NA	AXHP56NA	AXHP71NA AXHP80NA	AXHP90NA AXHP112NA	AXHP140NA AXHP160NA
グリル関連	オートグリルキット（注1）（注2）（注9）		1	BDSP50AA56 110,000円		BDSP50AA80 113,000円	BDSP50AA160 119,000円	
	オートグリル用リモコン（ワイヤレス）（注2）		2	ABRC16A1 5,300円				
補助機能関連	ドレンアップキット（機内組込型）（注3）		3	KDU50R63 83,300円		KDU50R160 83,300円		
	ドレン勾配レスポンプキット（機内組込型）（揚程1m）（注3）（注4）（注23）		4	KDU50C63P 117,800円		KDU50C160P 117,800円		
	ドレン勾配レスポンプキット用配管接続キット（注5）		5	KKWP50B160 9,600円				
	新鮮空気取入キット（注10）		⑥	KDDP50A160 11,900円				
	L型連絡配管キット（上方向用）		7	KHFP5N63 9,500円		KHFP5N160 10,800円		
	背面化粧シート		8	KKFP50A56 9,800円		KKFP50A80 11,000円	KKFP50A160 13,000円	
	ドレンアップキット（揚程1m）（注6）（注22）		9	K-KDU303KV 65,900円				
	ドレンポンプキット（注4）（注6）（注22）（揚程2/2.5m（50/60Hz））	品番	10	K-DU154KV 73,900円				
		接続キット 出口ドレンホース（注7）	11	K-DUP41G（ドレンホース5m） 12,100円	または K-DUP42G（ドレンホース15m） 29,200円			
	ドレンポンプキット（注4）（注6）（注8）（注22）（揚程5/6m（50/60Hz））	品番	12	K-DU202K 82,100円				
		接続キット 出口ドレンホース（注7）	13	K-DUP1G（ドレンホース10m） 13,800円	または K-DUP2G（ドレンホース30m） 36,400円			
		中継ハーネス	14	K-DUP4H 11,400円	（ドレンアップキット（KDU50R63/KDU50R160）とダブル装備する場合: K-DUP3H 11,000円）			
	ドレンポンプキット用接続キット	保護ケーシング	15	K-DUP7G 12,700円	または K-DUP8H 25,300円			
	ドレンポンプ試運転キット（注24）		16	K-KDUC1A 17,000円				
	フレアレスジョイント（注16）（注17）	2分管用（1/4）5個入	17	36～56形:BPFL2B◆ 12,000円				
		3分管用（3/8）5個入	18	71～160形:BPFL3B◆13,000円				
		4分管用（1/2）5個入	19	36～56形:BPFL4B◆ 16,000円				
		5分管用（5/8）5個入	20	71～160形:BPFL5B◆19,000円				
	マーキングゲージ		21	BFL1A 6,300円				
フィルター関連	高性能フィルターユニット（セット品）（注1）（注9）	JIS比色法65%タイプ	22	KAF507B56 82,500円		KAF507B80 92,200円	KAF507B160 101,400円	
	高性能フィルター（交換用）（注1）（注9）	JIS比色法65%タイプ	23	KAF502B56 38,400円		KAF502B80 43,900円	KAF502B160 52,300円	
	ロングライフフィルター（交換用）（注9）	重量法45%	24	KAF501B56 7,400円		KAF501B80 9,900円	KAF501B160 12,400円	
	チタンアパタイトフィルター（注11）（注12）（注13）（注25）		25	KAF509B56 7,000円		KAF509B80 9,000円	KAF509B160 12,000円	
	オイルガードフィルター（注1）（注9）	ステンレス	26	KAA502B56 32,700円		KAA502B80 34,900円	KAA502B160 41,800円	
空気清浄関連	ストリーマ内部クリーンユニット（注18）（注19）（注20）（注21）		27	BAPWS55B1 29,400円				
	ストリーマ内部クリーンユニット取付キット		28	BERPW1B1 22,100円				
	ストリーマ除菌ユニット（注10）（注14）		㉙	－		BAEF50A80 167,000円	BAEF50A160 179,000円	
	ストリーマ放電エレメント（注10）（注15）		㉚	－		BAPWE55K160 10,500円×②		
	プリーツフィルター（交換用）	ストリーマ除菌ユニット用	31	－		KAFP50A80E 22,800円	KAFP50A160E 31,700円	

（注1） オートグリルキットはストリーマ除菌ユニット、高性能フィルター、高性能フィルターユニット、オイルガードフィルターとの同時組み込みはできません。正面から向かって左側面・左背面からのドレン配管取り出しはできません。
（注2） オートグリルキットの吸込グリルの昇降には別売のオートグリル用リモコン（ワイヤレス）が必要です。お求めのときに、併せてご購入ください。また、液晶ワイヤードリモコン（ABRC1G3）からの操作も可能です。
（注3） 冷媒配管の取出方向は上方向のみとなります。（L 型連絡配管キットは付属）
（注4） 寝室、ホテルのベッドルームなど運転音が問題になるような場所では使用しないでください。それ以外の場所で使用する場合は、運転音が問題にならないところに本ドレンポンプを設置してください。
（注5） 集中ドレン配管への接続時、および室内ユニットの天面より下へ排水する場合に必要です。
（注6） KDU50R63/KDU50R160 とのダブル装備も可能です。
（注7） 出口ドレンホースについては同等品を現地調達いただければご購入不要です。
（注8） 必要接続キットは、K-DUP1G または K-DUP2G+K-DUP3H または K-DUP4H+ 必要に応じて K-DUP7G または K-DUP8H となります。ドレンポンプキット手配時には、中継ハーネスを必ず同時に手配願います。
（注9） オイルガードフィルターは、ストリーマ除菌ユニット、オートグリルキット、高性能フィルター、高性能フィルターユニット、ロングライフフィルターとの同時組み込みはできません。
（注10） 受注生産品となります。
（注11） 別売のオイルガードフィルター、高性能フィルター、新鮮空気取入キット、ストリーマ除菌ユニットとの併用はできません。
（注12） チタンアパタイトフィルターの交換・取り外しを行う場合は、お買い上げの販売店にご依頼いただく必要があります。
（注13） チタンアパタイトフィルターを取り付ける場合、風量が変化しない・能力が低下する・室内ユニットからの運転音が大きくなる・暖房運転開始時などで冷風が当たる場合があります。
（注14） ストリーマ除菌ユニットは、オートグリルキット、高性能フィルター、高性能フィルターユニット、オイルガードフィルター、チタンアパタイトフィルターとの同時組み込みはできません。
（注15） 価格末尾の○数字は必要個数です。
（注16） フレアレスジョイントを使用する場合は、マーキングゲージが必要です。
（注17） フレアレスジョイントは標準付属品です。
（注18） ストリーマ内部クリーンユニット手配時には、ストリーマ内部クリーンユニット取付キットを必ず同時手配願います。
（注19） 36～56 形はストリーマ内部クリーンユニット組み込み時は、正面から向かって左側面・左背面からのドレン配管取り出しはできません。
（注20） ストリーマ内部クリーンユニットと新鮮空気取入キット、グループ遠方制御アダプター、遠方制御アダプター、室外機外部制御アダプター、伝送用電源拡張アダプターとの併用はできません。
（注21） 液晶ワイヤレスリモコンと併用する場合は、液晶ワイヤードリモコン（ABRC1G3）を主リモコン、液晶ワイヤレスリモコンを従リモコンとした 2 リモコン制御でご使用ください。（この際、液晶ワイヤレスリモコンでは内部クリーン機能はご使用になれません。液晶ワイヤードリモコンは操作可能な位置に設置してください。）
（注22） 室内ユニット 1 台ごとにドレンアップキットまたはドレンポンプキットを 1 台設置してください。複数の室内ユニットを 1 台のドレンアップキット・ドレンポンプキットに接続すると、ドレン水漏れを起こす場合があります。
（注23） 配線改装アダプター（KR1C16A）はキットに付属しています。
（注24） ドレンアップキット（機内組込型）KDU50R63・160 取り付け時に使用してください。
（注25） チタンアパタイトフィルター取り付け時にはリモコンから現地設定が必要です。

★ オプション品の採用により、機器本体の寸法、質量、運転音などが変わる場合があります。機器の設置状態や組み合わせによっては、採用または併用できないオプション品がありますので、事前にご確認ください。
★ 機種名の右の数字に○のついているオプション品は、受注生産品のため、納期がかかる場合があります。納期は当社営業所までお問い合わせください。
◆ 24年10月より変更のあったオプション品

■外形図

36～56形

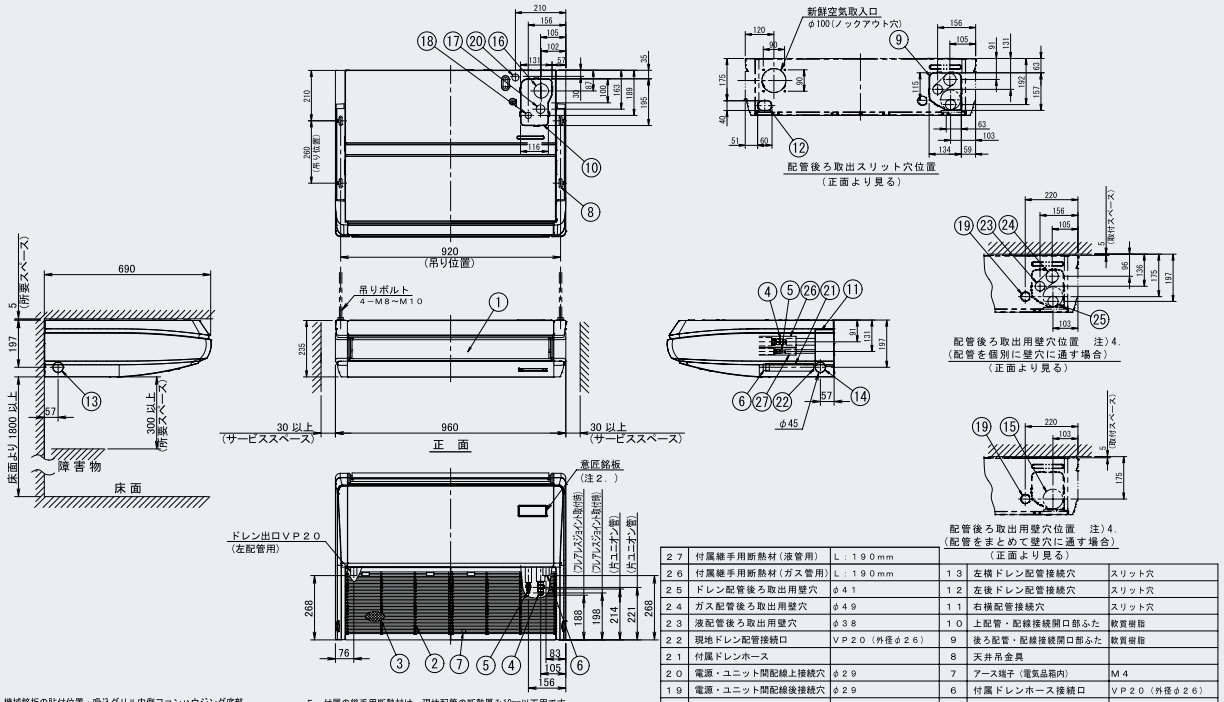

注）1. 機械銘板の貼付位置：吸込グリル内側ファンハウジング底部
2. ワイヤレスリモコンキットをご使用の場合は、この部分が受信部となります。
詳しくはワイヤレスリモコン外形図をご覧ください。
3. 室内ユニットの下に ぬれて困るものは置かない。
湿度８０％以上の場合やドレン出口が詰まっている、
またエアフィルターが汚れている場合には、露が落ちることがあります。
4. ドレン、ガス、液配管を製品後ろから取り出す際は、
配管を個別に壁穴に通す場合と配管をまとめて壁穴に通す場合で
壁穴位置が異なります。
5. 付属の継手用断熱材は、現地配管の断熱厚み10mm以下用です。
現地配管の断熱厚みが10mmより大きい場合は付属の継手用断熱材の代わりに、
現地配管に合わせた断熱材（現地手配）とクランプ材（現地手配）と厚み5mm以上の
軟質ポリウレタンフォーム（現地手配）を使用し、同様の方法で必ず断熱してください。
断熱をしないと結露による水漏れの原因になることがあります。

部番	名称	記事	部番	名称	記事
27	付属継手用断熱材（液管用）	L：190mm			
26	付属継手用断熱材（ガス管用）	L：190mm	13	左横ドレン配管接続穴	スリット穴
25	ドレン配管後ろ取出用壁穴	φ41	12	左後ドレン配管接続穴	スリット穴
24	ガス配管後ろ取出用壁穴	φ49	11	右横配管接続穴	スリット穴
23	液配管後ろ取出用壁穴	φ38	10	上配管・配線接続開口部ふた	軟質樹脂
22	現地ドレン配管接続口	VP20（外径φ26）	9	後ろ配管・配線接続開口部ふた	軟質樹脂
21	付属ドレンホース		8	天井吊金具	
20	電源・ユニット間配線上接続穴	φ29	7	アース端子（電気品箱内）	M4
19	電源・ユニット間配線後接続穴	φ29	6	付属ドレンホース接続口	VP20（外径φ26）
18	上液配管接続位置	φ26	5	液側配管接続口	φ6．4接続
17	上ガス配管接続位置	φ36	4	ガス側配管接続口	φ12．7接続
16	上ドレン接続位置	φ60	3	エアフィルター	
15	配管後ろ取出用壁穴	φ100	2	吸込グリル	
14	右横ドレン配管接続穴	スリット穴	1	吹出口	

71・80形

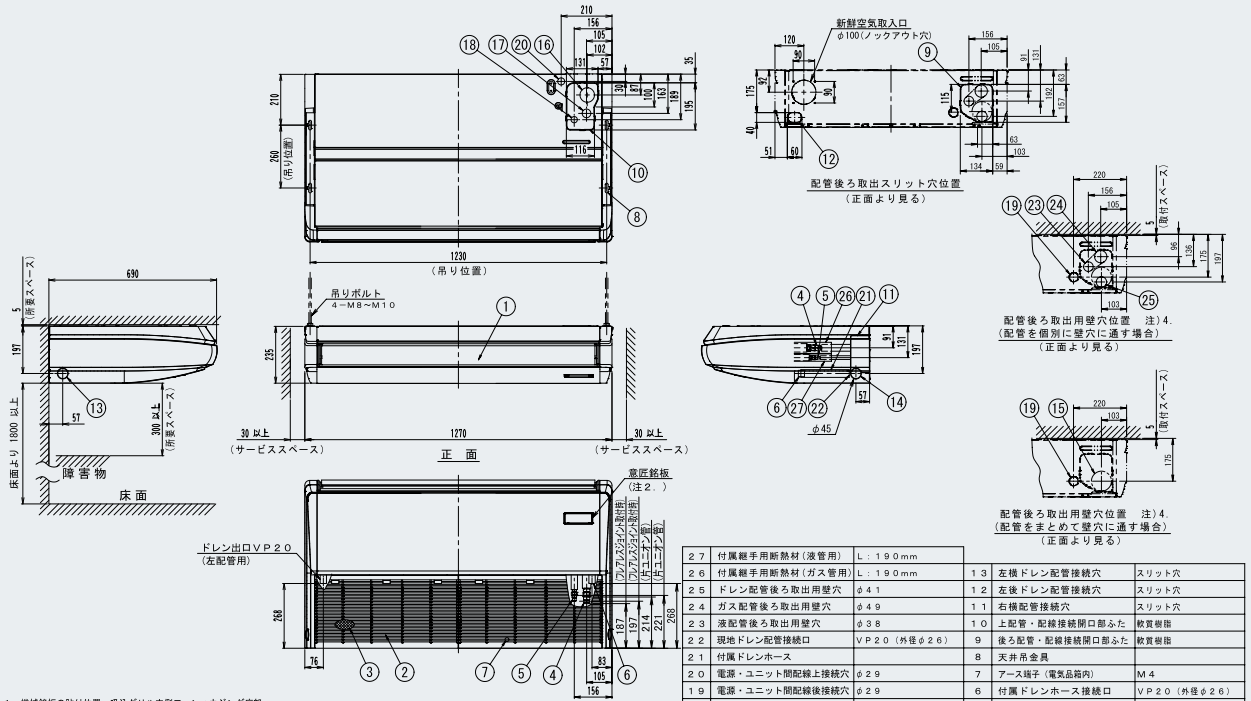

注）1. 機械銘板の貼付位置：吸込グリル内側ファンハウジング底部
2. ワイヤレスリモコンキットをご使用の場合は、この部分が受信部となります。
詳しくはワイヤレスリモコン外形図をご覧ください。
3. 室内ユニットの下に ぬれて困るものは置かない。
湿度８０％以上の場合やドレン出口が詰まっている、
またエアフィルターが汚れている場合には、露が落ちることがあります。
4. ドレン、ガス、液配管を製品後ろから取り出す際は、
配管を個別に壁穴に通す場合と配管をまとめて壁穴に通す場合で
壁穴位置が異なります。
5. 付属の継手用断熱材は、現地配管の断熱厚み10mm以下用です。
現地配管の断熱厚みが10mmより大きい場合は付属の継手用断熱材の代わりに、
現地配管に合わせた断熱材（現地手配）とクランプ材（現地手配）と厚み5mm以上の
軟質ポリウレタンフォーム（現地手配）を使用し、同様の方法で必ず断熱してください。
断熱をしないと結露による水漏れの原因になることがあります。

部番	名称	記事	部番	名称	記事
27	付属継手用断熱材（液管用）	L：190mm			
26	付属継手用断熱材（ガス管用）	L：190mm	13	左横ドレン配管接続穴	スリット穴
25	ドレン配管後ろ取出用壁穴	φ41	12	左後ドレン配管接続穴	スリット穴
24	ガス配管後ろ取出用壁穴	φ49	11	右横配管接続穴	スリット穴
23	液配管後ろ取出用壁穴	φ38	10	上配管・配線接続開口部ふた	軟質樹脂
22	現地ドレン配管接続口	VP20（外径φ26）	9	後ろ配管・配線接続開口部ふた	軟質樹脂
21	付属ドレンホース		8	天井吊金具	
20	電源・ユニット間配線上接続穴	φ29	7	アース端子（電気品箱内）	M4
19	電源・ユニット間配線後接続穴	φ29	6	付属ドレンホース接続口	VP20（外径φ26）
18	上液配管接続位置	φ26	5	液側配管接続口	φ9．5接続
17	上ガス配管接続位置	φ36	4	ガス側配管接続口	φ15．9接続
16	上ドレン接続位置	φ60	3	エアフィルター	
15	配管後ろ取出用壁穴	φ100	2	吸込グリル	
14	右横ドレン配管接続穴	スリット穴	1	吹出口	

90～160形

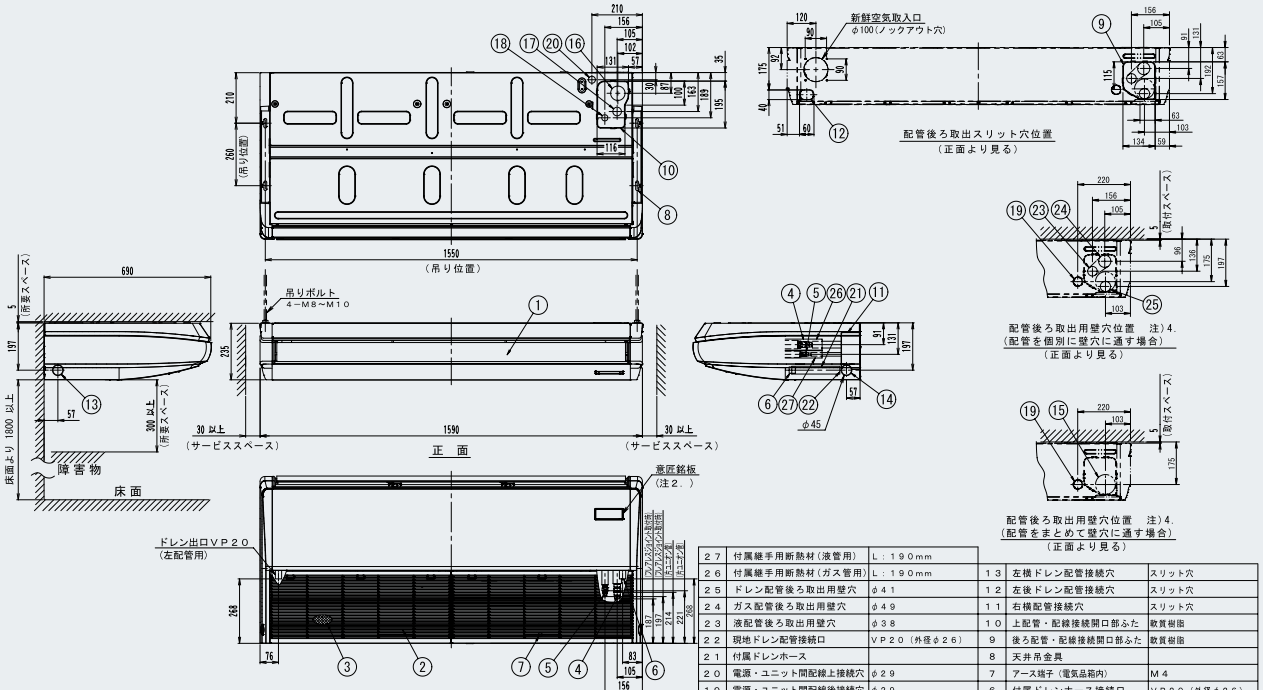

注）1．機械銘板の貼付位置：吸込グリル内側ファンハウジング底部
2．ワイヤレスリモコンキットをご使用の場合は、この部分が受信部となります。
詳しくはワイヤレスリモコン外形図をご覧ください。
3．室内ユニットの下にぬれて困るものは置かない。
湿度８０％以上の場合やドレン出口が詰まっている、
またエアフィルターが汚れている場合には、露が落ちることがあります。
4．ドレン、ガス、液配管を製品後ろから取り出す際は、
配管を個別に壁穴に通す場合と配管をまとめて壁穴に通す場合で
壁穴位置が異なります。
5．付属の継手用断熱材は、現地配管の断熱厚み10mm以下用です。
現地配管の断熱厚みが10mmより大きい場合は付属の継手用断熱材の代わりに、
現地配管に合わせた断熱材（現地手配）とクランプ材（現地手配）と厚み5mm以上の
軟質ポリウレタンフォーム（現地手配）を使用し、同様の方法で必ず断熱してください。
断熱をしないと結露による水漏れの原因になることがあります。

部番	名　称	記　事	部番	名　称	記　事
２７	付属継手用断熱材（液管用）	Ｌ：１９０ｍｍ			
２６	付属継手用断熱材（ガス管用）	Ｌ：１９０ｍｍ	１３	左横ドレン配管接続穴	スリット穴
２５	ドレン配管後ろ取出用壁穴	φ４１	１２	左後ドレン配管接続穴	スリット穴
２４	ガス配管後ろ取出用壁穴	φ４９	１１	右横配管接続穴	スリット穴
２３	液配管後ろ取出用壁穴	φ３８	１０	上配管・配線接続開口部ふた	軟質樹脂
２２	現地ドレン配管接続口	ＶＰ２０（外径φ２６）	９	後ろ配管・配線接続開口部ふた	軟質樹脂
２１	付属ドレンホース		８	天井吊金具	
２０	電源・ユニット間配線上接続穴	φ２９	７	アース端子（電気品箱内）	Ｍ４
１９	電源・ユニット間配線後接続穴	φ２９	６	付属ドレンホース接続口	ＶＰ２０（外径φ２６）
１８	上液配管接続位置	φ２６	５	液側配管接続口	φ９．５接続
１７	上ガス配管接続位置	φ３６	４	ガス側配管接続口	φ１５．９接続
１６	上ドレン接続位置	φ６０	３	エアフィルター	
１５	配管後ろ取出用壁穴	φ１００	２	吸込グリル	
１４	右横ドレン配管接続穴	スリット穴	１	吹出口	

壁掛形

AXAP-EB/MA 28･36･45･56形/71形

可動域の広いルーバーを採用した
小型･軽量化設計
快適性と設置自由度を両立しました。


28～56形


71形

(注1)当機種は2層コーティング(親水被膜+耐食被膜で1層)となります。

オプション品：P117

清潔アルミフィン (注1)　抗菌･防カビフィルター

上下左右に気流を広げるから、すみずみまで快適

「ツインフラップ」と、「すみずみルーバー」の採用により、
室内の温度ムラを抑えた快適空間を実現

●縦方向をカバーする
「ツインフラップ」
前回運転時の風向を記憶し、運転開始と同時に自動設定します。

●左右方向をカバーする
「すみずみルーバー」
ルーバーにはしなやかな素材を使用。手動でお好みの位置に調整が可能です。

■気流効果を高める
『オートスイング運転』

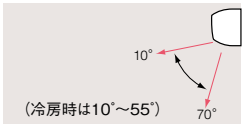

■リモコン設定により、
吹出角度を5段階に調整可能

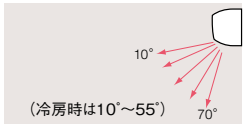

●細長い室内形状でも、すみずみまで気流を届ける
「風量アップモード」を搭載

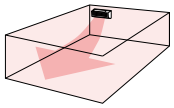

「風量アップモード」運転にすると、
約10%の風量アップが可能
(風量アップモードはリモコンで設定)

客席近くに設置するから、コンパクトさと清潔感に配慮した設計

●「フラットパネル」を採用。ホコリが目立たないデザインに変更し、本体色を変更することで、設置空間の清潔感を創出します。

●コンパクトな本体に加え、両側面のサービススペースも50mmと小さく、壁面を有効に利用できます。

●ふき取りやすい植毛レスフラップを採用
吹出グリルは着脱可能で、丸洗いも簡単に行えます。

●お客様に不快感を与えない「ドラフト運転防止機能」付(暖房時)
暖房立ち上げや、サーモOFF時には自動的に吹き出しを上向きにセットします。

●本体下面より、最大1,000mmまでドレンアップできるドレンアップキットをオプション品でご用意

●特に低騒音を要求される部屋への設置に備えて、外付け電子膨張弁キット(オプション品)をご用意しています。

ホテル客室･寝室･役員室など暗騒音が低く、静音を要求される部屋へ設置する場合は、外付け電子膨張弁キット(オプション品)設置を検討してください。

■仕様表

(50/60Hz)

機種	本体	AXAP28EB	AXAP36EB	AXAP45EB	AXAP56EB	AXAP71MA
メーカー希望小売価格	本体	363,000円	397,000円	403,000円	411,000円	420,000円

冷房能力 (注1)		kW	2.8	3.6	4.5	5.6	7.1
暖房能力 (注1)		kW	3.2	4.0	5.0	6.3	8.0
寒冷地低温暖房 (注1)		kW	3.4	4.2	5.3	6.7	8.5
電気特性(注1)	電源	AC･V	単相200				
	消費電力 冷房	kW	0.028/0.028	0.022/0.022	0.036/0.036	0.055/0.055	0.050/0.050
	消費電力 暖房	kW	0.034/0.034	0.022/0.022	0.043/0.043	0.066/0.066	0.060/0.060
	運転電流 冷房	A	0.3/0.3		0.4/0.4	0.5/0.5	
	運転電流 暖房	A	0.4/0.4	0.3/0.3	0.4/0.4	0.6/0.6	0.5/0.5
	力率 冷房	%	41.2/41.2	44.0/44.0	45.0/45.0	55.0/55.0	55.6/55.6
	力率 暖房	%	42.4/42.4	44.0/44.0	53.8/53.8	55.0/55.0	66.7/66.7
エアフィルター			防カビ抗菌樹脂ネット				
運転音 音響パワーレベル 強-弱 (注2)		dB	55-50	58-54	61-56	65-59	64-57
送風機	形式		クロスフローファン				
	風量 強	m³/min	8.0	12.0	15.0	19.0	
	風量 弱	m³/min	5.0	9.0	12.0	14.0	
	機外静圧	Pa	―				
	電動機定格出力	kW	0.030×1	0.048×1			0.043×1
	駆動方式		直結				
配管関係	冷媒ガス配管	mm	φ12.7(フレア接続)				φ15.9(フレア接続)
	冷媒液配管	mm	φ6.4(フレア接続)				φ9.5(フレア接続)
	冷媒配管位置		本体左右側面、背面				
	ドレン配管	mm	VP13(外径φ18)				
ドレンポンプ			オプション				
追加アップ量		mm	―				
外装塗装色(マンセルNo.)			フレッシュホワイト(6.5Y9.5/0.5近似)				ホワイト(3.0Y8.5/0.5近似)
外形寸法 高さ×幅×奥行		mm	290×795×240	290×1050×240			290×1050×230
質量		kg	12	14			

(注1) 冷房・暖房能力および電気特性は JIS B 8627 条件によります。
室外ユニットが標準仕様の場合の低温暖房能力は、
・室外ユニットの低温暖房能力が暖房能力と同じ場合、室内ユニットの低温暖房能力も暖房能力と同じです。
・室外ユニットの低温暖房能力が暖房能力より低い場合、室内ユニットの低温暖房能力も暖房能力より低下します。

(注2) 運転音 音響パワーレベルは、JIS B 8627 に準拠した値です。音圧レベルの値は P.267 をご参照ください。

■オプション品

※□のオプション品は単独では使用できませんので、セットでご購入ください。(左端から記載されていないオプション品が別売の必須オプション品です。)

機種名				AXAP28EB	AXAP36EB AXAP45EB	AXAP56EB AXAP71MA
補助機能関連	ドレンアップキット(揚程1mドレンアップキット底面よりドレン管までの高さ)(注6)		1	**K-KDU572KV** 65,900円		
	ドレンアップキット(揚程1m) (注1)(注6)		2	**K-KDU303KV** 65,900円		
	ドレンアップキット(揚程1m(配管スペーサー付)) (注6)		3	**K-KDU574LV** 66,800円		
	ドレンポンプキット(揚程2/2.5m(50/60Hz)(配管スペーサー付)) (注6)	品番	4	**K-DU156KV** 79,800円		
		接続キット 出口ドレンホース (注2)	5	**K-DUP41G**(ドレンホース5m) 12,100円 または **K-DUP42G**(ドレンホース15m) 29,200円		
	ドレンポンプキット(揚程2/2.5m(50/60Hz)) (注6)	品番	6	**K-DU153KV** 73,900円		
		接続キット 出口ドレンホース (注2)	7	**K-DUP41G**(ドレンホース5m) 12,100円 または **K-DUP42G**(ドレンホース15m) 29,200円		
	ドレンポンプキット(揚程2/2.5m(50/60Hz)) (注1)(注6)		8	**K-DU154KV** 73,900円		
		接続キット 出口ドレンホース (注2)	9	**K-DUP41G**(ドレンホース5m) 12,100円 または **K-DUP42G**(ドレンホース15m) 29,200円		
	ドレンポンプキット(揚程5/6m(50/60Hz)) (注3)(注6)	品番	10	**K-DU202K** 82,100円		
		接続キット 出口ドレンホース (注2)	11	**K-DUP1G**(ドレンホース10m) 13,800円 または **K-DUP2G**(ドレンホース30m) 36,400円		
		中継ハーネス	12	**K-DUP4H** 11,400円 (ドレンアップキット(K-KDU572KV/K-KDU574LV)とダブル装備する場合:**K-DUP3H** 11,000円)		
	ドレンポンプキット用接続キット	保護ケーシング	13	**K-DUP7G** 12,700円 または **K-DUP8H** 25,300円		
	外付け電子膨張弁キット (注4)		14	**KEV15DA** 85,000円		―
			⑮	―		**KEV30DA** 98,800円(注5)
	フレアレスジョイント (注7)(注8)	2分管用(1/4) 5個入	16	28～56形:**BPFL2B◆** 12,000円		
		3分管用(3/8) 5個入	17	71形:**BPFL3B◆** 13,000円		
		4分管用(1/2) 5個入	18	28～56形:**BPFL4B◆** 16,000円		
		5分管用(5/8) 5個入	19	71形:**BPFL5B◆** 19,000円		
	マーキングゲージ		20	**BFL1A** 6,300円		
フィルタ関連	フィルター(交換用)		21	**KAF571N36** 5,000円	**KAF571N71** 6,400円	

(注1) K-KDU572KV、K-KDU574LV とダブル装備する場合にご使用ください。
(注2) 出口ドレンホースについては同等品を現地調達いただければご購入不要です。
(注3) 必要接続キットは、K-DUP1G または K-DUP2G+K-DUP3H または K-DUP4H+ 必要に応じて K-DUP7G または K-DUP8H となります。ドレンポンプキット手配時には、中継ハーネスを必ず同時に手配願います。ダブル装着する場合は K-DUP3H を使用してください。
(注4) 選定にあたっては、据付説明書などで据付条件をご確認ください。
(注5) 受注生産品となります。
(注6) 室内ユニット1台ごとにドレンアップキットまたはドレンポンプキットを1台設置してください。複数の室内ユニットを1台のドレンアップキット・ドレンポンプキットに接続すると、ドレン水漏れを起こす場合があります。
(注7) フレアレスジョイントを使用する場合は、マーキングゲージが必要です。
(注8) フレアレスジョイントは標準付属品です。

★ オプション品の採用により、機器本体の寸法、質量、運転音などが変わる場合があります。機器の設置状態や組み合わせによっては、採用または併用できないオプション品がありますので、事前にご確認ください。
★ 機種名の右の数字に○のついているオプション品は、受注生産品のため、納期がかかる場合があります。納期は当社営業所までお問い合わせください。
◆ 24年10月より変更のあったオプション品

■外形図

28形

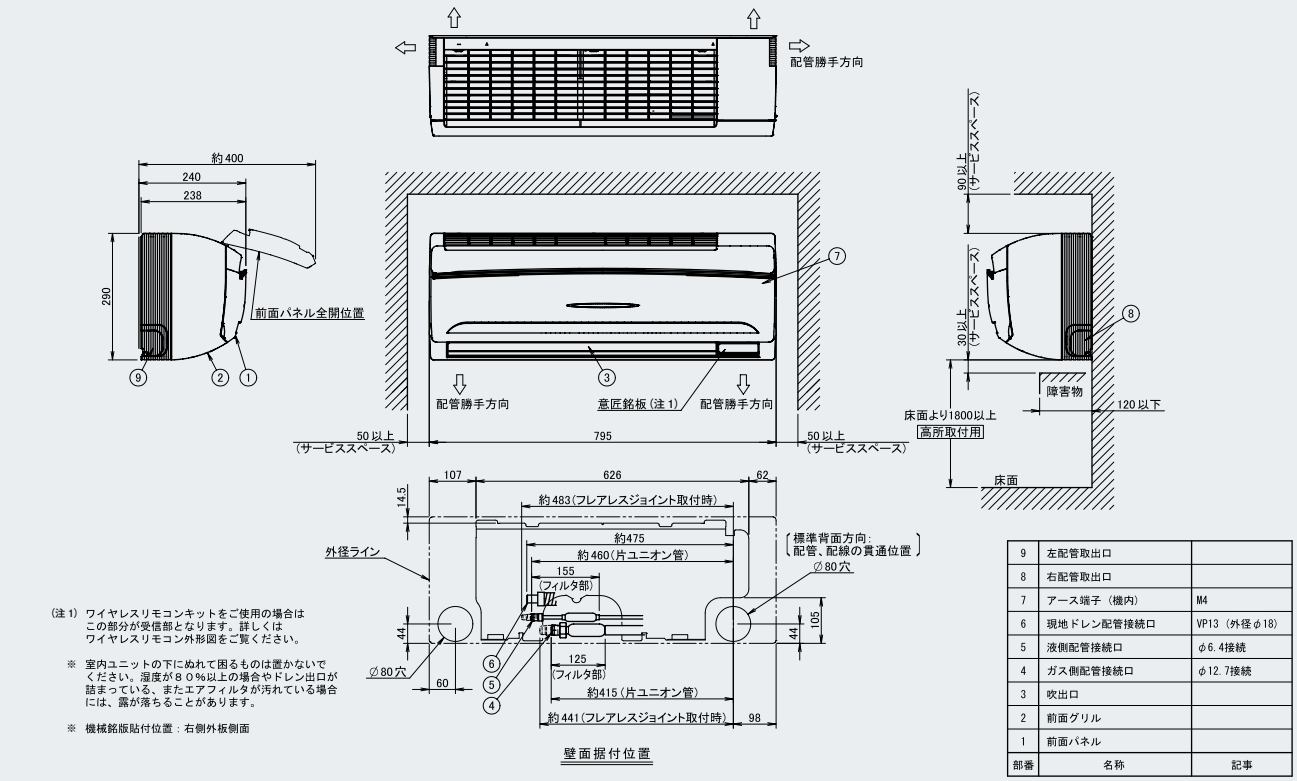

(注1) ワイヤレスリモコンキットをご使用の場合はこの部分が受信部となります。詳しくはワイヤレスリモコン外形図をご覧ください。

※ 室内ユニットの下にぬれて困るものは置かないでください。湿度が80%以上の場合やドレン出口が詰まっている、またエアフィルタが汚れている場合には、露が落ちることがあります。

※ 機械銘版貼付位置：右側外板側面

部番	名称	記事
9	左配管取出口	
8	右配管取出口	
7	アース端子(機内)	M4
6	現地ドレン配管接続口	VP13(外径φ18)
5	液側配管接続口	φ6.4接続
4	ガス側配管接続口	φ12.7接続
3	吹出口	
2	前面グリル	
1	前面パネル	

36～56形

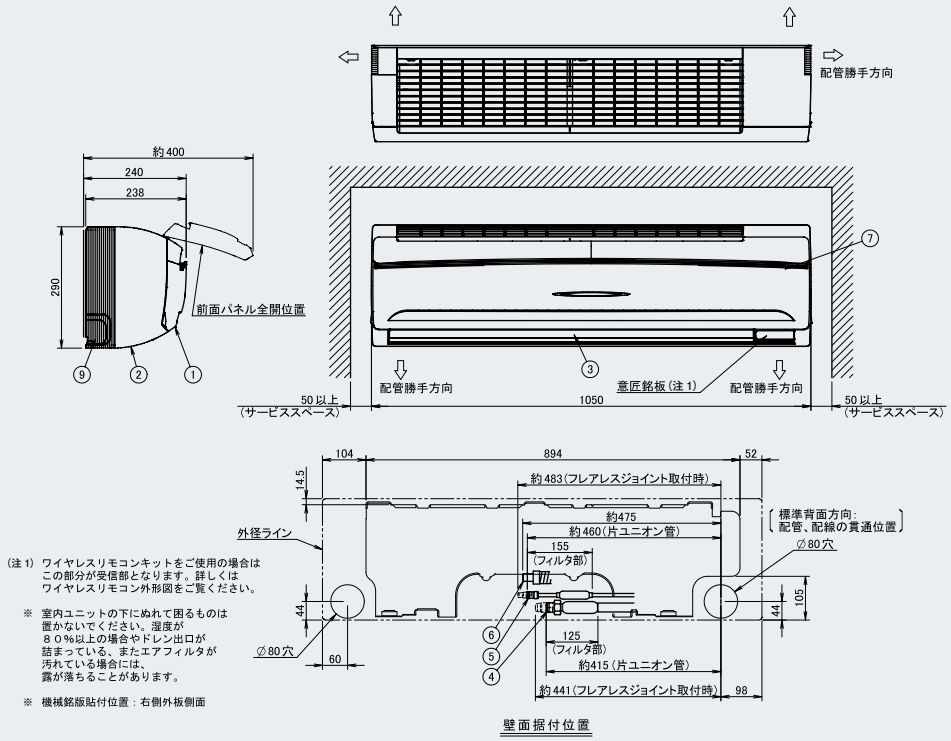

(注1) ワイヤレスリモコンキットをご使用の場合は
この部分が受信部となります。詳しくは
ワイヤレスリモコン外形図をご覧ください。

※ 室内ユニットの下に ぬれて困るものは
置かないでください。湿度が
８０%以上の場合やドレン出口が
詰まっている、またエアフィルタが
汚れている場合には、
露が落ちることがあります。

※ 機械銘版貼付位置：右側外板側面

部番	名称	記事
9	左配管取出口	
8	右配管取出口	
7	アース端子（機内）	M4
6	現地ドレン配管接続口	VP13（外径φ18）
5	液側配管接続口	φ6.4接続
4	ガス側配管接続口	φ12.7接続
3	吹出口	
2	前面グリル	
1	前面パネル	

71形

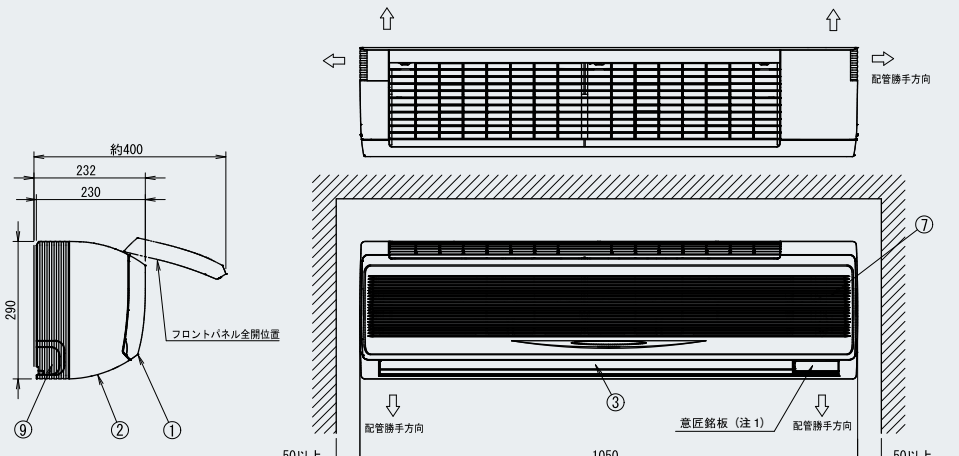

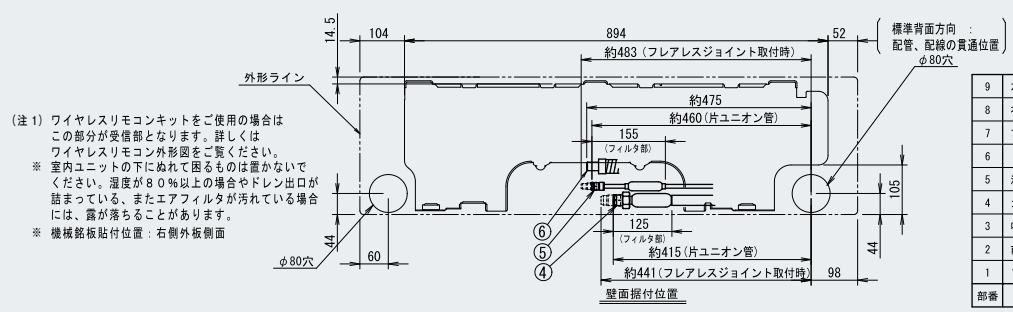

(注1) ワイヤレスリモコンキットをご使用の場合は
この部分が受信部となります。詳しくは
ワイヤレスリモコン外形図をご覧ください。

※ 室内ユニットの下にぬれて困るものは置かないで
ください。湿度が８０%以上の場合やドレン出口が
詰まっている、またエアフィルタが汚れている場合
には、露が落ちることがあります。

※ 機械銘板貼付位置：右側外板側面

部番	名称	記事
9	左配管取出口	
8	右配管取出口	
7	アース端子（機内）	M4
6	ドレン出口	VP13（外径φ18）
5	液側配管接続口	φ9.5接続
4	ガス側配管接続口	φ15.9接続
3	吹出口	
2	前面グリル	
1	フロントパネル	

床置ダクト形

AXVP-MA 140･224･280･355･450･560･775･1120･1600形、 FVYP-MAR 1400･2240形

大型店舗などの大空間に適した大風量タイプ
本格的なダクト送風から設置が容易な直吹きまで、多様な設置が可能です。

オプション品：P122

受注生産品





※リモコンは付属しています。

ニーズに合わせて空調方式が選べます

現地設定で選択できる3種類のモードを標準搭載

大空間の空調が必要なところに…

全体空調　標準モード

●従来の吸込温度で制御する方法で、全体空調に適しています。風量、機外静圧変更の場合は、プーリー変更による風量の変更が必要です。

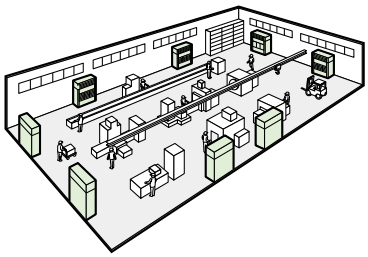

●別売のプレナム室を追加することで、直吹きになる簡易な展開も可能です。

※ただし、5dB（音圧レベル）程度運転音がアップしますのでご注意ください。

部分的な空調が必要なところに…

ゾーン空調　スポット省エネモード

●吹出温度制御で冷え過ぎを防ぎ、快適性をアップします。コントロールパネルからの現地設定とプーリー変更による風量の変更が必要です。

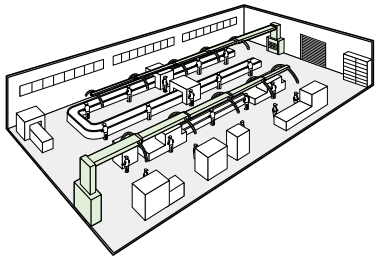

※室内ユニットが1台接続の場合、「スポット省エネモード」が選択できます。
※コントロールパネルによる、現地設定が必要です。
※吹出温度一定制御ではありません。コントロールパネルから吹出温度を設定できますが、空調負荷や機械保護制御のため、設定温度にならない場合があります。

大量の換気を必要とするところに…

外気導入　外気処理モード

●オールフレッシュ仕様に変更するためには、本体のコントロールパネルからの現地設定とプーリー変更による風量の変更が必要です。本モードで室温の制御はできません。室温制御が必要な場合は、必ず別の室温制御用エアコンと併用してください。

※室内ユニットが1台接続の場合、「外気処理モード」が選択できます。
※コントロールパネルによる現地設定およびプーリー変更やダンパー設置などによる風量変更が必要です。（風量範囲に制限があります）
※冷房：室外温度19～43℃DB/暖房：室外温度−3～15℃DB（−7～13℃WB）の範囲で運転できます。
※コントロールパネルから吹出温度を設定できますが、空調負荷や機械保護制御のため、設定温度にならない場合があります。（とくに暖房運転では室内温度に近い吹出温度になり、寒く感じる場合があります）
※室温の制御はできませんので、室温制御が必要な場合は他の室温制御用エアコンを併用し、対応してください。
※デフロスト運転時、室内ファンが停止します。（140～775形の場合）
※外気モードで使用する場合は、加湿器の組み込みはできません。

1400形、2240形が追加となり、充実したラインアップになりました

パチンコ店、シネマコンプレックスなどの娯楽施設にも適しています

まとマルチも接続可能

- 室外ユニットを2台連結するまとマルチでも床置ダクトに接続可能となりました。
- まとマルチ室外ユニットは運転時間の平準化と定期点検時期の同期化ができます。
- 空調能力に応じて、最適な運転制御をしているので、省エネ性に優れています。

例：まとマルチ850形×2台と
床置ダクト形1600形×1台を接続した場合

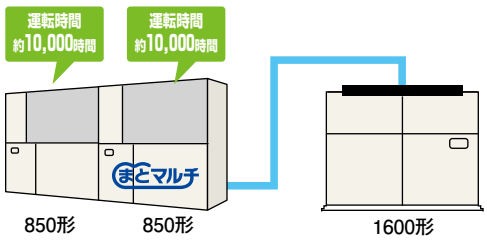

定期点検時期が同期化

室外ユニット側において 夜間低騒音設定が可能　（大容量タイプ(注1)のみ）

（注1）1120～2240形

●室外ユニット側において強制サイレントモード設定が可能です。夜間運転に最適です。

※能力セーブ運転となります。
※室外ユニットの設定および室外機外部制御アダプターDTA104A2（オプション品）・タイマー（現地調達）が必要です。
※詳細は販売店もしくは当社営業所までお問い合わせください。

腐食に強い本体、ロングライフフィルターの採用で、メンテナンスの手間を軽減

●腐食に強い塗装を施した鋼鈑製本体で、設備用途にも充分に対応できます。

●主要なサービス、メンテナンスを本体前面から行える省メンテナンス設計です。

●ロングライフフィルターを標準装備

●高性能フィルターなど多彩なオプション品類で目的に合わせた空気質のアレンジも容易です。

●ベルト掛け駆動方式による高静圧タイプで、長尺ダクトはもちろん、吹出口の形状も自在自由度の高い演出が行えます。

冷媒配管および連絡配線方式

●例：1120形の場合

<ビル用マルチとの接続>

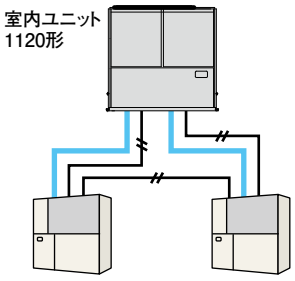

<まとマルチとの接続>

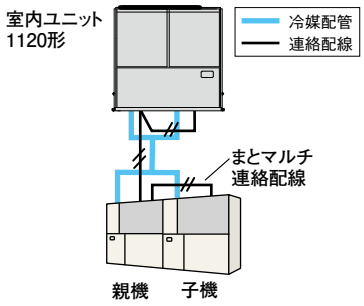

■接続可能な組み合わせ一覧
（355形以上の場合、下記以外の組み合わせはできません。）

1対1の場合

室外ユニット	355形	450形	560形	710形	850形
床置ダクト形	355形	450形	560形	775形(注1)	775形(注2)

※冷暖フリータイプは355形以上の床置ダクト形に接続できません。

複数台の場合

室外ユニット	450形×2台（まとマルチ）	560形×2台	560形×2台（まとマルチ）	560形×3台	560形×2台（まとマルチ）＋(注4) 560形×1台
床置ダクト形	(注3) 450形×2台	1120形×1台	(注3) 560形×2台 or 1120形×1台	(注2) 1600形×1台	(注2) 1600形×1台

室外ユニット	560形×4台	560形×2台（まとマルチ）＋560形×2台（まとマルチ）	710形×1台	710形×2台（まとマルチ）	850形×1台	850形×2台（まとマルチ）
床置ダクト形	2240形×1台	2240形×1台	(注3) 355形×2台	(注3) 355形×4台 or (注2) 1400形×1台 or (注5) 1600形×1台	(注1)(注3) 450形×2台	(注1)(注3) 450形×4台 or(注2)(注3) 560形×3台 or (注2) 1600形×1台

(注1)冷暖房能力は室外ユニットの能力により制限されます。
(注2)冷暖房能力は室内ユニットの能力により制限されます。
(注3)スポット省エネモード、外気処理モードでの使用はできません。
(注4)まとマルチとビル用マルチ間の運転時間は平準化できません。
(注5)冷暖房能力は室外ユニットの合計能力により制限されます。

■ご注意

●775形以上の床置ダクト形室内ユニットを集中制御する場合、系統間にDⅢ-NET拡張アダプターが必要です。
DTA109A1　メーカー希望小売価格　84,000円
※取り付けにはオプション品のDⅢ-NET拡張アダプター取付キット（AGDTA109E1　メーカー希望小売価格2,700円）が必要です。
※詳細はP.193およびP.257をご参照ください。

※1120形以上の冷媒配管・連絡配線接続方法について、詳細はP.236（冷媒配管）およびP.251（連絡配線）をご参照ください。

■仕様表

（50/60Hz）

機　種	本体	AXVP140MA	AXVP224MA	AXVP280MA	AXVP355MA	AXVP450MA
メーカー希望小売価格	本体	1,202,000円	1,521,000円	1,908,000円	2,161,000円	2,415,000円

冷房能力（注1）			kW	14.0	22.4	28.0	35.5	45.0
暖房能力（注1）			kW	16.0	25.0	31.5	40.0	50.0
寒冷地低温暖房（注1）			kW	17.0	26.5	33.5	42.5	53.0
電気特性（注1）	電　源		AC･V	三相200				
	消費電力	冷　房	kW	0.34/0.41	0.49/0.65	0.64/0.83	2.02/2.62	
		暖　房		0.34/0.41	0.49/0.65	0.64/0.83	2.02/2.62	
	運転電流	冷　房	A	2.6/2.3	2.8/2.7	4.2/3.8	9.3/9.6	
		暖　房		2.6/2.3	2.8/2.7	4.2/3.8	9.3/9.6	
	力　率	冷　房	%	37.7/51.5	50.5/69.5	44.0/63.1	62.7/78.8	
		暖　房		37.7/51.5	50.5/69.5	44.0/63.1	62.7/78.8	
エアフィルター				ロングライフフィルター（防カビ樹脂ネット）				
運転音　音響パワーレベル（注2）			dB	69	68	72	79	
送風機（注3）（注4）（注5）	形　式			シロッコファン				
	風　量	強	m³/min	42	63	80	100	120
		弱		―				
	機外静圧　（注6）		Pa	20/110	64/135	27/100	162/339	55/210
	電動機定格出力		kW	0.75×1		1.5×1	2.2×1	
	駆動方式			ベルト掛け駆動				
配管関係	冷媒ガス配管		mm	φ15.9（ろう付け接続）	φ19.1（ろう付け接続）	φ22.2（ろう付け接続）	φ28.6（ろう付け接続）（注7）	
	冷媒液配管		mm	φ9.5（ろう付け接続）			φ12.7（ろう付け接続）（注8）	
	冷媒配管位置			側面				
	ドレン配管		mm	PS1メネジ				
ドレンポンプ				オプション				
追加アップ量			mm	―				
外装塗装色（マンセルNo.）				アイボリーホワイト（5Y7.5/1近似）				
外形寸法　高さ×幅×奥行			mm	1670×750×510	1670×950×510	1670×1170×510	1900×1170×720	
質　量			kg	113	138	159	221	

機　種	本体	AXVP560MA	AXVP775MA	AXVP1120MA	FVYP1400MAR	AXVP1600MA	FVYP2240MAR
メーカー希望小売価格	本体	2,922,000円	4,057,000円	5,248,000円	8,435,000円	8,754,000円	17,089,000円

冷房能力（注1）			kW	56.0	77.5	112.0	140.0	160.0	224.0
暖房能力（注1）			kW	63.0	90.0	125.0	160.0	180.0	250.0
寒冷地低温暖房（注1）			kW	67.0	93.0	134.0	170.0	200.0	265.0
電気特性（注1）	電　源		AC･V	三相200					
	消費電力	冷　房	kW	2.18/2.96	3.07/3.79	4.65/6.10	7.81/10.3	6.21/7.87	8.47/11.1
		暖　房		2.18/2.96	3.07/3.79	4.65/6.10	7.81/10.3	6.21/7.87	8.47/11.1
	運転電流	冷　房	A	10.6/10.9	15.9/14.9	21.3/22.0	34.5/36.2	31.1/29.5	40.8/40.9
		暖　房		10.6/10.9	15.9/14.9	21.3/22.0	34.5/36.2	31.1/29.5	40.8/40.9
	力　率	冷　房	%	59.4/78.4	55.7/73.4	63.0/80.0	65.3/82.1	57.6/77.0	59.9/78.3
		暖　房		59.4/78.4	55.7/73.4	63.0/80.0	65.3/82.1	57.6/77.0	59.9/78.3
エアフィルター				ロングライフフィルター（防カビ樹脂ネット）					
運転音　音響パワーレベル（注2）			dB	79	81	84	86	90	92
送風機（注3）（注4）（注5）	形　式			シロッコファン					
	風　量	強	m³/min	165	255	340	425	510	680
		弱		―					
	機外静圧　（注6）		Pa	42/188	82/218	70/236	48/290	23/180	110/260
	電動機定格出力		kW	3.7×1	5.5×1	7.5×1	11×1		18.5×1
	駆動方式			ベルト掛け駆動					
配管関係	冷媒ガス配管		mm	φ28.6（ろう付け接続）	φ31.8（ろう付け接続）	φ28.6×2（ろう付け接続）	φ31.8+φ28.6（ろう付け接続）	φ28.6×3（ろう付け接続）	φ28.6×4（ろう付け接続）
	冷媒液配管		mm	φ15.9（ろう付け接続）	φ19.1（ろう付け接続）（注9）	φ15.9×2（ろう付け接続）	φ19.1+φ15.9（ろう付け接続）	φ15.9×3（ろう付け接続）	φ15.9×4（ろう付け接続）
	冷媒配管位置			側面					
	ドレン配管		mm	PS1メネジ	上部ドレン　PS1 1/4メネジ・下部ドレン　PS1メネジ				上部ドレン　PS2メネジ・下部ドレン　PS1メネジ
ドレンポンプ				オプション					
追加アップ量			mm	―					
外装塗装色（マンセルNo.）				アイボリーホワイト（5Y7.5/1近似）					
外形寸法　高さ×幅×奥行			mm	1900×1470×720	1876×1760×1050	1876×1960×1200		1876×2360×1200	1935×3110×1520
質　量			kg	281	501	650	794	934	1495

（注1）　冷房・暖房能力および電気特性は JIS B 8627 条件によります。
室外ユニットが標準仕様の場合の低温暖房能力は、
・室外ユニットの低温暖房能力が暖房能力と同じ場合、室内ユニットの低温暖房能力も暖房能力と同じです。
・室外ユニットの低温暖房能力が暖房能力より低い場合、室内ユニットの低温暖房能力も暖房能力より低下します。
（注2）　運転音 音響パワーレベルは、JIS B 8627 に準拠した値です。音圧レベルの値は P.267 をご参照ください。
（注3）　560～2240形の場合、ファンベアリングへ定期的に注油の必要があります。
（注4）　ファン用ベルトは 1 年ごとに点検、また、5,000時間（目安）ごとに交換する必要があります。
（注5）　試運転後、ファン用ベルトの再調整の必要があります。
（注6）　標準装備しているプーリーでの機外静圧を示します。
（注7）　355形室外ユニットの配管径と異なります。室外ユニット付属のリデューサーを用いて調整ください。
（注8）　450形室外ユニットの配管径と異なります。室外ユニット付属のリデューサーを用いて調整ください。
（注9）　710形室外ユニットの配管径と異なります。室外ユニット付属のリデューサーを用いて調整ください。
★ 355～2240 形の場合
液晶ワイヤードリモコン（ABRC1G3）は使用できません。
★ 775～2240 形の場合
本体（室内ユニット）には液晶のコントロールパネルが付属していますが、空調管理を別室で行う場合は別売リモコン用端子を用いて別売リモコン（ABRC1C1）をご使用ください。（本体付属のコントロールパネルは取り外しができません。）
※ 140～560 形にも液晶のコントロールパネルが付属しています。ただし、別売リモコン用端子はありません。

■オプション品　※□のオプション品は単独では使用できませんので、セットでご購入ください。（左端から記載されていないオプション品が別売の必須オプション品です。）

機種名				AXVP140MA	AXVP224MA	AXVP280MA	AXVP355MA	AXVP450MA	AXVP560MA
補助機能関連	加湿器（注2）（注18）（注21）	蒸発皿式 三相機用（容量:kg/h）（注1）	1	KEM101F5(1.3) 119,500円 KEM102F8(2.6) 123,400円 KEM103F10(3.9)127,400円	KEM102F8(2.6) 123,400円 KEM103F10(3.9) 127,400円 KEM104F15(5.2) 139,200円 KEM105F15(6.5) 148,900円	KEM103F10(3.9) 127,400円 KEM104F15(5.2) 139,200円 KEM105F15(6.5) 148,900円 KEM106F20(7.8) 158,600円	KEM104F15(5.2) 139,200円 KEM105F15(6.5) 148,900円 KEM106F20(7.8) 158,600円		KEM106F20(7.8) 158,600円
		配線改装アダプター	2	KRP1C7 10,000円					
		蒸気スプレー式（容量:kg/h）（注3） 標準形	③	KSM1D5(2.6) 18,000円	KSM1D8(3.7) 20,900円	KSM1D10(4.7) 20,900円	KSMJ9A400(6.8) 22,200円		KSMJ9A560(9.5) 26,400円
		2倍形	④	＜受注生産対応＞			KSMJ9A400W(15.3) 25,100円		KSMJ9A560W(21.2) 34,800円
		滴下浸透式（自然蒸発式）加湿器（注3）	⑤	＜受注生産対応＞					
	ドレンポンプキット（揚程5/6m(50/60Hz)）（注4）（注5）（注6）（注7）（注10）（注19）	品番	6	K-DU202K 82,100円					
		接続キット 出口ドレンホース（注9）	7	K-DUP1G（ドレンホース10m） 13,800円 または K-DUP2G（ドレンホース30m） 36,400円					
		接続キット 中継ハーネス	8	K-DUP5H 10,600円					
	ドレンポンプキット用接続キット	保護ケーシング	9	K-DUP8H 25,300円					
	ドレンポンプキット（揚程5/6m(50/60Hz)）（注5）（注20）（注22）	品番	10	K-DUM202K 145,500円					
		接続キット 出口ドレンホース（注9）	11	K-DUP1G（ドレンホース10m） 13,800円 または K-DUP2G（ドレンホース30m） 36,400円					
		接続キット 中継ハーネス	12	K-DUP5H 10,600円					
	ドレンポンプキット（揚程5/7m(50/60Hz)）（注5）（注7）（注10）（注19）		13	K-DU352K 158,300円					
	接続キット	出口ドレンホース（注9）	14	K-DUP41G（ドレンホース5m） 12,100円 または K-DUP42G（ドレンホース15m） 29,200円 または K-DUP43G（ドレンホース30m） 57,000円 または K-DUP44G（ドレンホース50m） 94,900円					
	ドレンポンプキット用接続キット	保護ケーシング	15	K-DUP55 25,900円					
	ドレンポンプキット（揚程11/15m(50/60Hz)）（注5）（注7）（注10）（注19）		16	K-DU552K 194,000円					
	接続キット	出口ドレンホース（注9）	17	K-DUP41G（ドレンホース5m） 12,100円 または K-DUP42G（ドレンホース15m） 29,200円 または K-DUP43G（ドレンホース30m） 57,000円 または K-DUP44G（ドレンホース50m） 94,900円					
	ドレンポンプキット用接続キット	保護ケーシング	18	K-DUP55 25,900円					
フィルター関連	ロングライフフィルター（交換用）		19	KAF261M140 14,400円	KAF261M224 18,500円	KAF261M280 25,300円	KAF261N450 30,600円		KAF261N560 38,400円
	超ロングライフフィルター（注11）		20	—			KAFSJ9A400 53,200円		KAFSJ9A560 66,600円
	フィルターチャンバー 前面吸込高性能 高性能フィルターチャンバーセット（注12） JIS比色法65%タイプ		21	KDDF-92B140 105,500円	KDDF-92B200 127,300円	KDDF-92B280 159,500円	KDDF-92B400 199,600円		KDDF-92B560 256,400円
	ロングライフフィルター（注13）		22	KAF-91B140 19,100円	KAF-91B200 23,400円	KAF-91B280 32,300円	KAF-91B400 42,500円		KAF-91B560 52,800円
	高性能フィルター JIS比色法65%（注13）		23	KAF-92B140 58,500円	KAF-92B200 73,300円	KAF-92B280 95,300円	KAF-92B400 117,200円		KAF-92B560 146,400円
	フィルターチャンバー		24	KDDF-9A140 27,900円	KDDF-9A200 30,600円	KDDF-9A280 31,900円	KDDF-9A400 39,900円		KDDF-9A560 57,200円
	前面吸込口基フランジ		25	KD-9A140 15,500円	KD-9A200 16,900円	KD-9A280 18,800円	KD-9A400 20,200円		KD-9A560 22,000円
	吸込グリル		26	KDGF-9A140 21,000円	KDGF-9A200 26,300円	KDGF-9A280 32,300円	KDGF-9A400 39,400円		KDGF-9A560 45,700円
	フィルターチャンバー 高性能 高性能フィルターチャンバーセット（注12） JIS比色法90%タイプ		27	KDDF-93B140 108,600円	KDDF-93B200 130,200円	KDDF-93B280 162,300円	KDDF-93B400 202,500円		KDDF-93B560 259,500円
	ロングライフフィルター（注13）		28	KAF-91B140 19,100円	KAF-91B200 23,400円	KAF-91B280 32,300円	KAF-91B400 42,500円		KAF-91B560 52,800円
	高性能フィルター JIS比色法90%（注13）		29	KAF-93B140 61,600円	KAF-93B200 76,200円	KAF-93B280 98,100円	KAF-93B400 120,100円		KAF-93B560 149,500円
	フィルターチャンバー		30	KDDF-9A140 27,900円	KDDF-9A200 30,600円	KDDF-9A280 31,900円	KDDF-9A400 39,900円		KDDF-9A560 57,200円
	前面吸込口基フランジ		31	KD-9A140 15,500円	KD-9A200 16,900円	KD-9A280 18,800円	KD-9A400 20,200円		KD-9A560 22,000円
	吸込グリル		32	KDGF-9A140 21,000円	KDGF-9A200 26,300円	KDGF-9A280 32,300円	KDGF-9A400 39,400円		KDGF-9A560 45,700円
吹出口・吸込口関連	プレナム室（注3）（注14）	品番	㉝	KPCJ140A（注15） 45,000円	KPC5J（注15） 43,000円	KPC8J（注15） 46,000円	KPCJ400A（注16） 56,000円		KPC15JA（注16） 59,900円
		プレナム室用プーリー	㉞	KPP8JA 6,000円	KPP9JB 7,400円	KPP10JA 6,000円	—		
	新鮮空気取入口（注23）（注24）		35	KD106D10 10,900円			KDFJ906A560 12,400円		
	背面吸込口キット（注25）		36	KDFJ905B140 45,200円	KDFJ905B200 53,200円	KDFJ905B280 60,000円	KDFJ905B400 66,600円		KDFJ905B560 73,300円
	プレナム室側面吹出グリルキット		37	KD101A10 6,700円			KD101A20 7,200円		
ファン電動機		1サイズUP	㊳	＜受注生産対応＞					
		2サイズUP	㊴	—			＜受注生産対応＞		—
進相コンデンサー（注3）	ファン用電動機 標準サイズ	50Hz用	㊵	＜受注生産対応＞					
		60Hz用	㊶	＜受注生産対応＞					
	ファン用電動機 1サイズUP	50Hz用	㊷	＜受注生産対応＞					
		60Hz用	㊸	＜受注生産対応＞					
	ファン用電動機 2サイズUP	50Hz用	㊹	—			＜受注生産対応＞		—
		60Hz用	㊺	—			＜受注生産対応＞		—
木台			46	KKWJ9A140 9,500円	KWF1G5P 9,800円	KWF1G8P 10,700円	KKWJ9A400 18,900円		KWF1G15 23,200円
防振架台		（注3）	㊼	K-ABSG1406A 73,400円	K-ABSG1407A 75,900円	K-ABSG1408A 81,000円	K-ABSG1409A 86,000円		K-ABSG1410A 93,600円

機種名				AXVP775MA	AXVP1120MA	FVYP1400MAR	AXVP1600MA	FVYP2240MAR
補助機能関連	加湿器（注2）（注18）（注21）	蒸発皿式 三相機用（容量:kg/h）（注1） 標準形	48	KEM110F30(13) 319,100円	KEM112F40(15.6) 347,800円	—		
		能力アップ	49	KEM112F30(15.6) 338,500円	—			
		配線改装アダプター	50	KRP1C6 10,000円				
		蒸気スプレー式（容量:kg/h）（注3） 標準形	㊶	KSM1C30A(14) 22,800円	KSM1C40A(20) 19,500円	KSM1B50(24) 20,900円	KSM1B60(28) 23,700円	KSM1A80(40) 29,300円
		能力アップ	㊷	KSM1C30WA(28) 22,800円	KSM1C40WA(40) 19,500円	KSM1B50W(48) 20,900円	KSM1B60W(56) 25,100円	＜受注生産対応＞
		滴下浸透式（自然蒸発式）加湿器（注3）	㊸	＜受注生産対応＞			—	
	ドレンポンプキット（揚程5/7m(50/60Hz)）（注5）（注7）（注8）（注10）（注17）	品番	54	K-DU352K 158,300円				
		接続キット 出口ドレンホース（注9）	55	K-DUP41G（ドレンホース5m）12,100円 または K-DUP42G（ドレンホース15m）29,200円 または K-DUP43G（ドレンホース30m）57,000円 または K-DUP44G（ドレンホース50m）94,900円				
	ドレンポンプキット用接続キット	保護ケーシング	56	K-DUP55 25,900円				
	ドレンポンプキット（揚程11/15m(50/60Hz)）（注5）（注7）（注8）（注10）（注17）	品番	57	K-DU552K 194,000円				
		接続キット 出口ドレンホース（注9）	58	K-DUP41G（ドレンホース5m）12,100円 または K-DUP42G（ドレンホース15m）29,200円 または K-DUP43G（ドレンホース30m）57,000円 または K-DUP44G（ドレンホース50m）94,900円				
	ドレンポンプキット用接続キット	保護ケーシング	59	K-DUP55 25,900円				
ファン電動機		1サイズUP	㊵	＜受注生産対応＞				
		2サイズUP	㊶	—	＜受注生産対応＞			—
進相コンデンサー（注3）	ファン用電動機 標準サイズ	50Hz用	㊷	＜受注生産対応＞				
		60Hz用	㊸	＜受注生産対応＞				
	ファン用電動機 1サイズUP	50Hz用	㊹	＜受注生産対応＞				
		60Hz用	㊺	＜受注生産対応＞				
	ファン用電動機 2サイズUP	50Hz用	㊻	—	＜受注生産対応＞			—
		60Hz用	㊼	—	＜受注生産対応＞			—
フィルター関連	ロングライフフィルター（交換用）		68	KAF261N800 72,200円	KAF261N1120 91,900円	KAF261N1400 113,200円	KAF261N1600 125,600円	KAF261N2240 173,000円
	超ロングライフフィルター（注3）（注11）		㊾	—			＜受注生産対応＞ 梱包枚数…15枚	
木台			70	KWF1G30 43,600円	KWF1G40 49,400円		KWF1G60 56,700円	—
防振架台		（注3）	㊼	K-ABSG1404A 129,000円	K-ABSVF1405C 141,700円		K-ABSVF1401C 151,800円	K-ABSVF1402C 326,400円

（注1） 別売の配線改装アダプターが必要です。また、外気処理モードを使用する場合は、加湿器の組み込みはできません。
（注2） 蒸発皿式加湿器と蒸気スプレー式加湿器の同時組み込みはできません。
（注3） 受注生産品となります。
（注4） 必要接続キットは、K-DUP1G または K-DUP2G+K-DUP5H+ 必要に応じて K-DUP8H となります。ドレンポンプキット手配時には、中継ハーネスを必ず同時に手配願います。
（注5） 室内ユニット1台ごとにドレンポンプを1つ設置してください。複数の室内ユニットを1つのドレンポンプに接続しますと、ドレン水漏れを起こす場合もあります。
（注6） 蒸発皿式加湿器との併用不可
（注7） 集中制御機器との併用が必要な場合は、当社営業所までお問い合わせください。
（注8） 外気処理モードでは、定常時よりドレン量が多くなる場合がありますので、使用しないでください。
（注9） 出口ドレンホースについては同等品を現地調達いただければご購入不要です。
（注10） 次の場合にはドレンポンプキットを使用できません。「2 リモコン制御する場合」「標準装備のグループ遠方制御アダプターブリント基板を使用して制御を行なっている場合」「集中制御機器を使用する場合」
（注11） 超ロングライフフィルターは室内ユニット本体に組み込み可能で、フィルターチャンバーは不要です。（標準装備のロングライフフィルターとの同時組み込みはできません。）
（注12） 別売の前面吸込口基フランジと、吸込グリルが必要です。
（注13） 別売のフィルターチャンバーが必要です。
（注14） プレナム室を設置して直吹きにした場合、約5dB(音圧レベル)ほど運転音がアップしますのでご注意ください。
（注15） プレナム室とプレナム室用プーリーは合わせて使用してください。また、空気通路に他のオプション品を組み込む場合は、別途ファン特性からプーリー選定願います。
（注16） プレナム室用プーリーを付属しています。
（注17） 室内ユニットを設置する基礎の高さは 200mm以上必要です。
（注18） 室内ユニットを冷房専用機としてご使用の場合は、組み込みできません。
（注19） 外気処理モードでは、定常時よりドレン量が多くなる場合がありますので使用しないでください。ドレンポンプキット K-DUM202K を使用する場合は適用できます。
（注20） 必要接続キットは、K-DUP1G または K-DUP2G+K-DUP5H となります。保護ケーシング（K-DUP8H）は使用できません。
（注21） 別途蒸気発生源の手配が必要です。
（注22） 外気処理モードの場合のみ。外気処理モード以外の場合は K-DU202K をご使用ください。
（注23） 背面吸込口キットとの併用はできません。
（注24） 新鮮空気取入口から取り込む風量は全風量の 10%以下としてください。また循環空気と十分にミキシングしてからエアコンへ導入してください。温調不良の原因となります。
（注25） 前面吸込高性能フィルターチャンバーと背面吸込口キットの同時組み込みはできません。

★ 機器の取り付け状態や組み合わせ方により採用・併用できないオプション品があります。また、本体の外形や質量、運転音、取り付け方法が変わる場合もあります。
★ 機種名の右の数字に○のついているオプション品は、受注生産品のため、納期がかかる場合があります。納期は当社営業所までお問い合わせください。

■外形図

140形

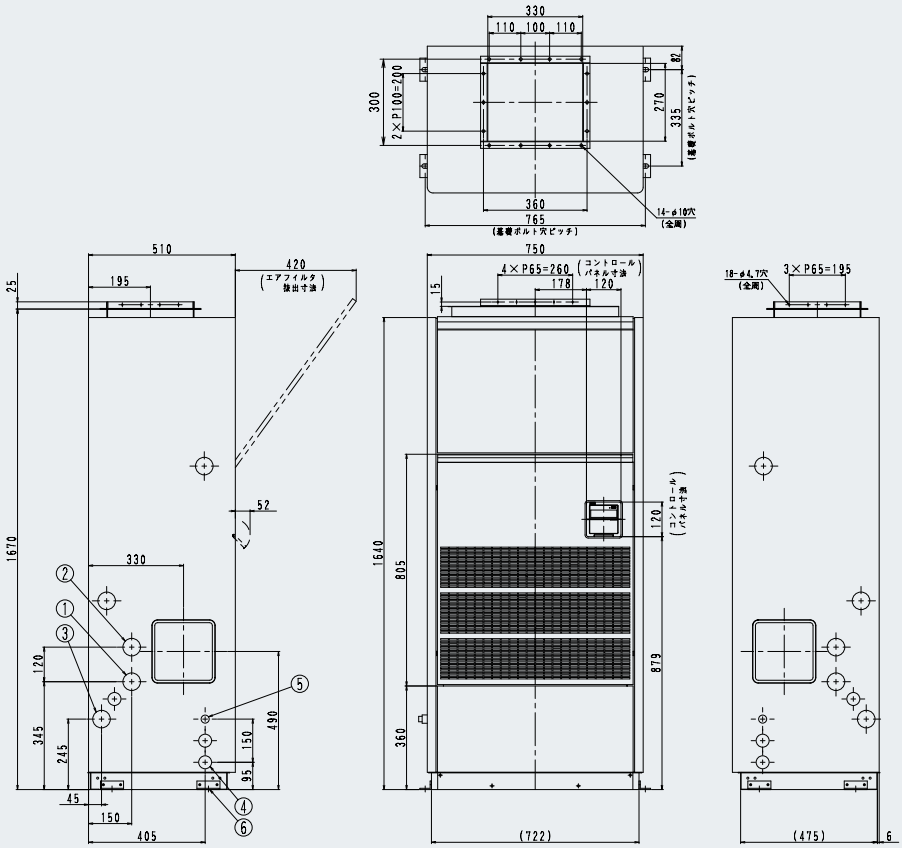

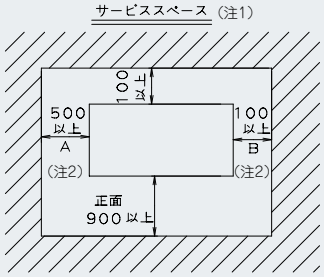

(注1) 左勝手配管の場合を示す。
（工場出荷時は左勝手配管です。
右勝手配管への変更は現地工事になります。）

(注2) 右勝手配管の場合はA，B寸法を逆にすること。

※ アース端子（M5）は、電気品箱内にあります。
機械銘板の貼付位置：前面右下

部番	名称	記事
6	基礎ボルト取付板(脱着可)	4-15X23長丸穴(M10用)
5	連絡配線取入口	φ20穴
4	電源取入口	φ42穴
3	ドレン	PS1メネジ
2	ガス側配管接続口	φ15.9ろう付け接続
1	液側配管接続口	φ9.5ろう付け接続

224形

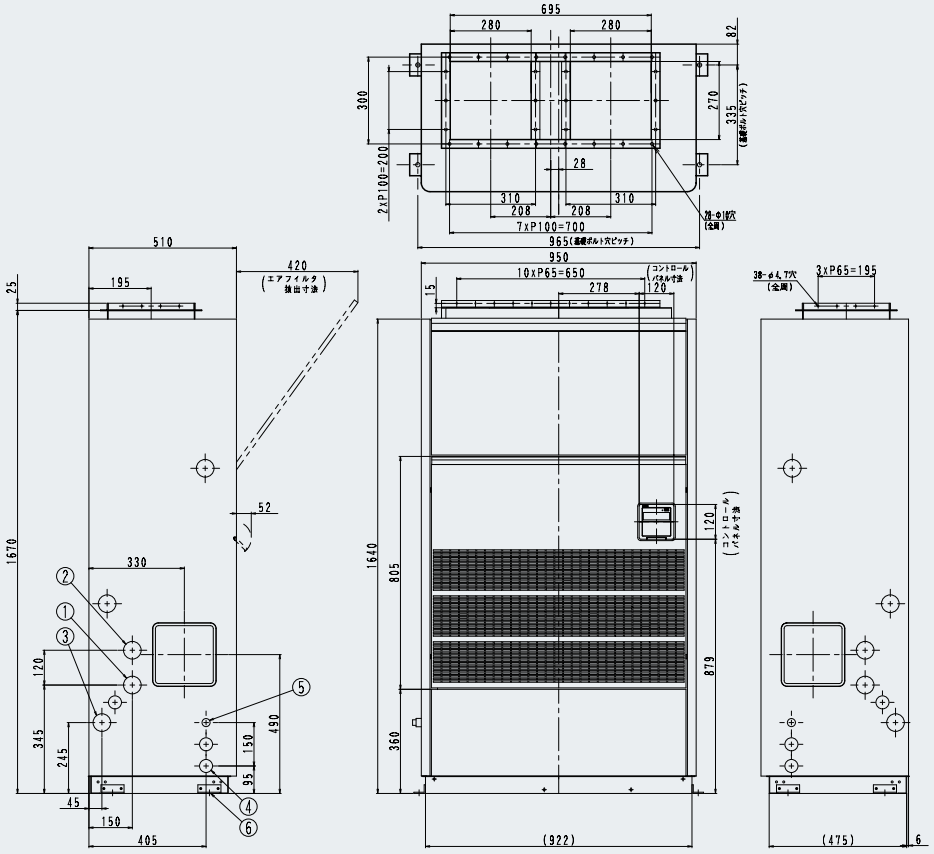

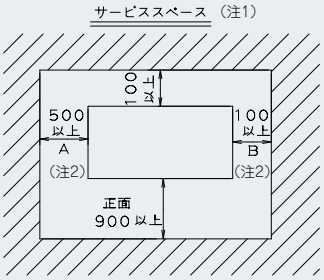

(注1) 左勝手配管の場合を示す。
（工場出荷時は左勝手配管です。
右勝手配管への変更は現地工事になります。）

(注2) 右勝手配管の場合はA，B寸法を逆にすること。

※ アース端子（M5）は、電気品箱内にあります。
機械銘板の貼付位置：前面右下

部番	名称	記事
6	基礎ボルト取付板(脱着可)	4-15X23長丸穴(M10用)
5	連絡配線取入口	φ20穴
4	電源取入口	φ42穴
3	ドレン	PS1メネジ
2	ガス側配管接続口	φ19.1ろう付け接続
1	液側配管接続口	φ9.5ろう付け接続

■外形図

280形

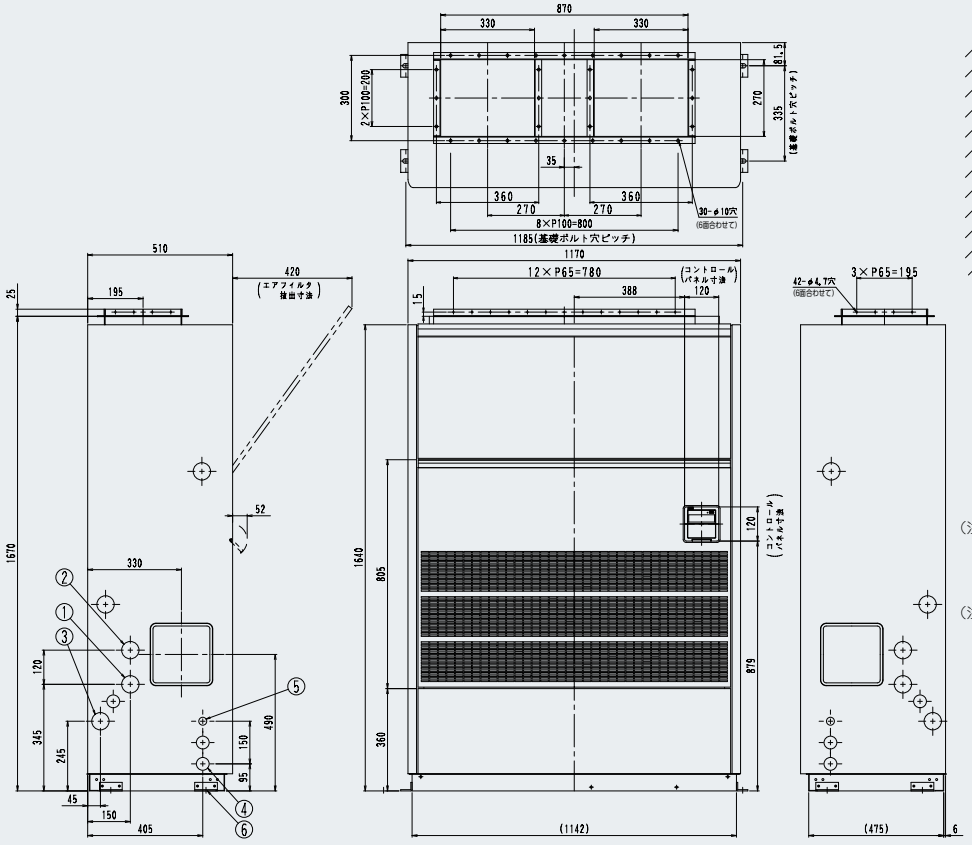

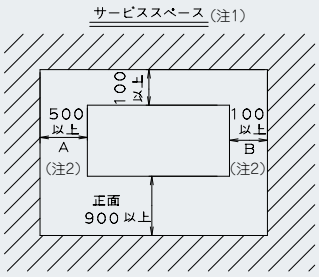

(注1) 左勝手配管の場合を示す。
(工場出荷時は左勝手配管です。
右勝手配管への変更は現地工事になります。)

(注2) 右勝手配管の場合はA，B寸法を逆にすること。

※ アース端子(M5)は、電気品箱内にあります。
機械銘板の貼付位置：前面右下

部番	名称	記事
6	基礎ボルト取付板(脱着可)	4-15X23長丸穴(M10用)
5	連絡配線取入口	φ20穴
4	電源取入口	φ42穴
3	ドレン	PS1メネジ
2	ガス側配管接続口	φ22.2ろう付け接続
1	液側配管接続口	φ9.5ろう付け接続

355・450形

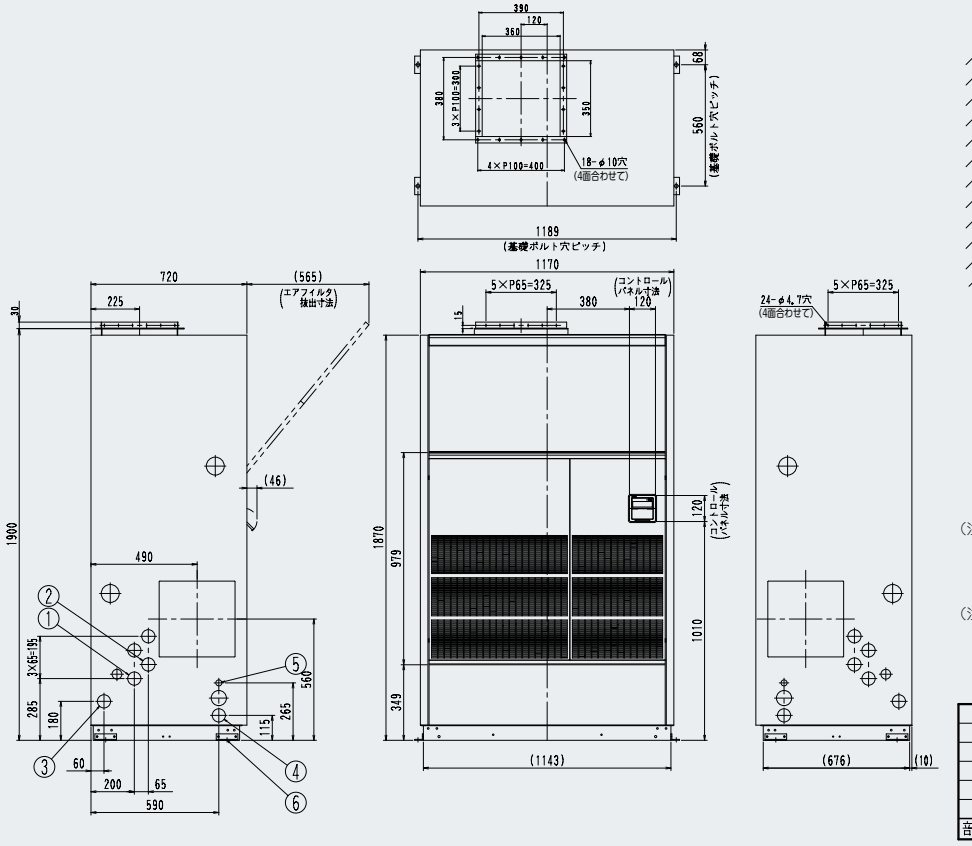

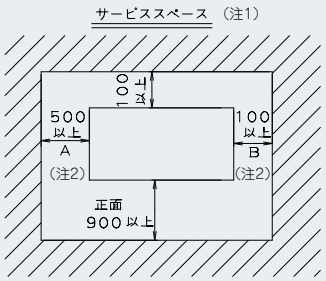

(注1) 左勝手配管の場合を示す。
(工場出荷時は左勝手配管です。
右勝手配管への変更は現地工事になります。)

(注2) 右勝手配管の場合はA，B寸法を逆にすること。

※ アース端子(M8)は、電気品箱内にあります。
機械銘板の貼付位置：前面右下

部番	名称	記事
6	基礎ボルト取付板(脱着可)	4-17x19長丸穴(M12用)
5	連絡配線取出口	φ20穴
4	電源取出口	φ58穴
3	ドレン	PS1メネジ
2	ガス側配管接続口	φ28.6ろう付け接続
1	液側配管接続口	φ12.7ろう付け接続

■外形図

560形

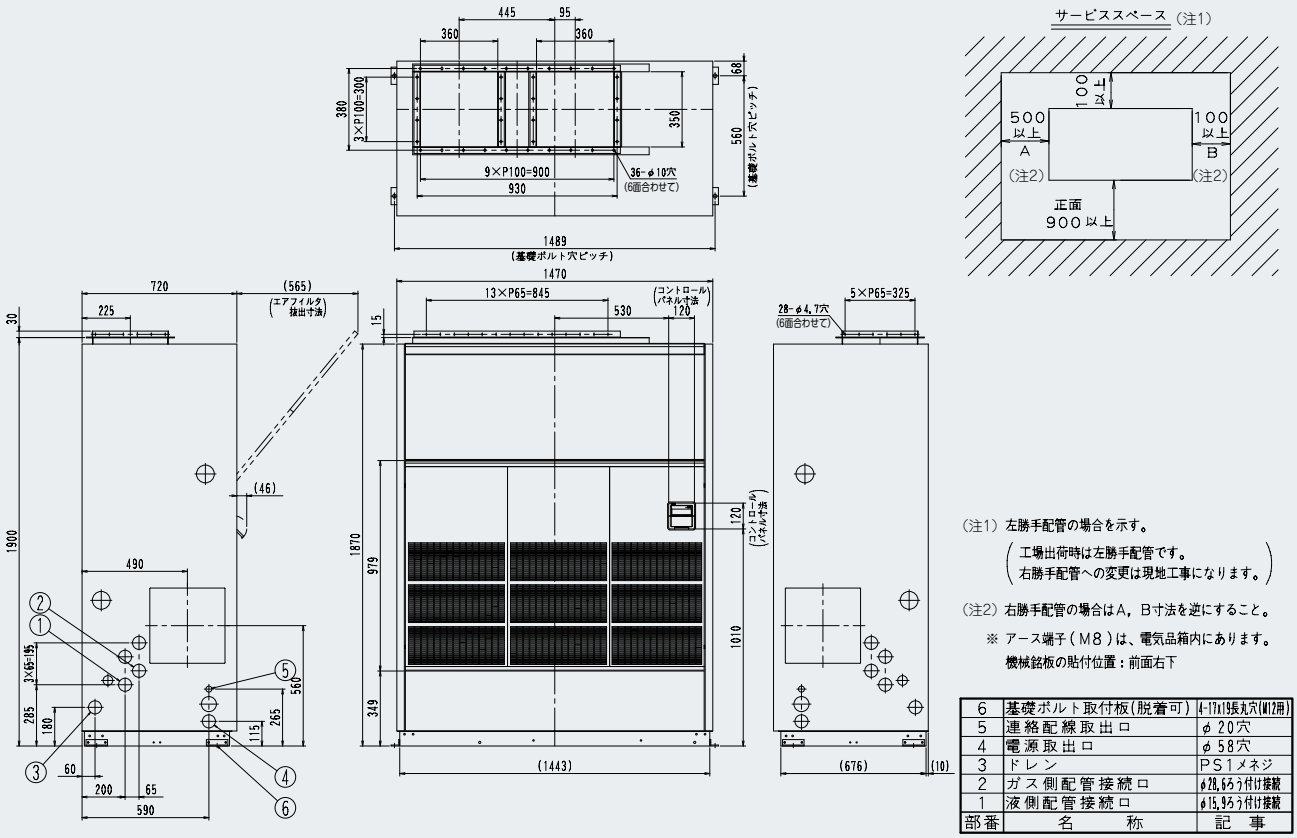

(注1) 左勝手配管の場合を示す。
(工場出荷時は左勝手配管です。
右勝手配管への変更は現地工事になります。)

(注2) 右勝手配管の場合はA，B寸法を逆にすること。

※ アース端子(M8)は、電気品箱内にあります。
機械銘板の貼付位置：前面右下

部番	名称	記事
6	基礎ボルト取付板(脱着可)	4-17x19長丸穴(M12用)
5	連絡配線取出口	φ20穴
4	電源取出口	φ58穴
3	ドレン	PS1メネジ
2	ガス側配管接続口	φ28.6ろう付け接続
1	液側配管接続口	φ15.9ろう付け接続

775形

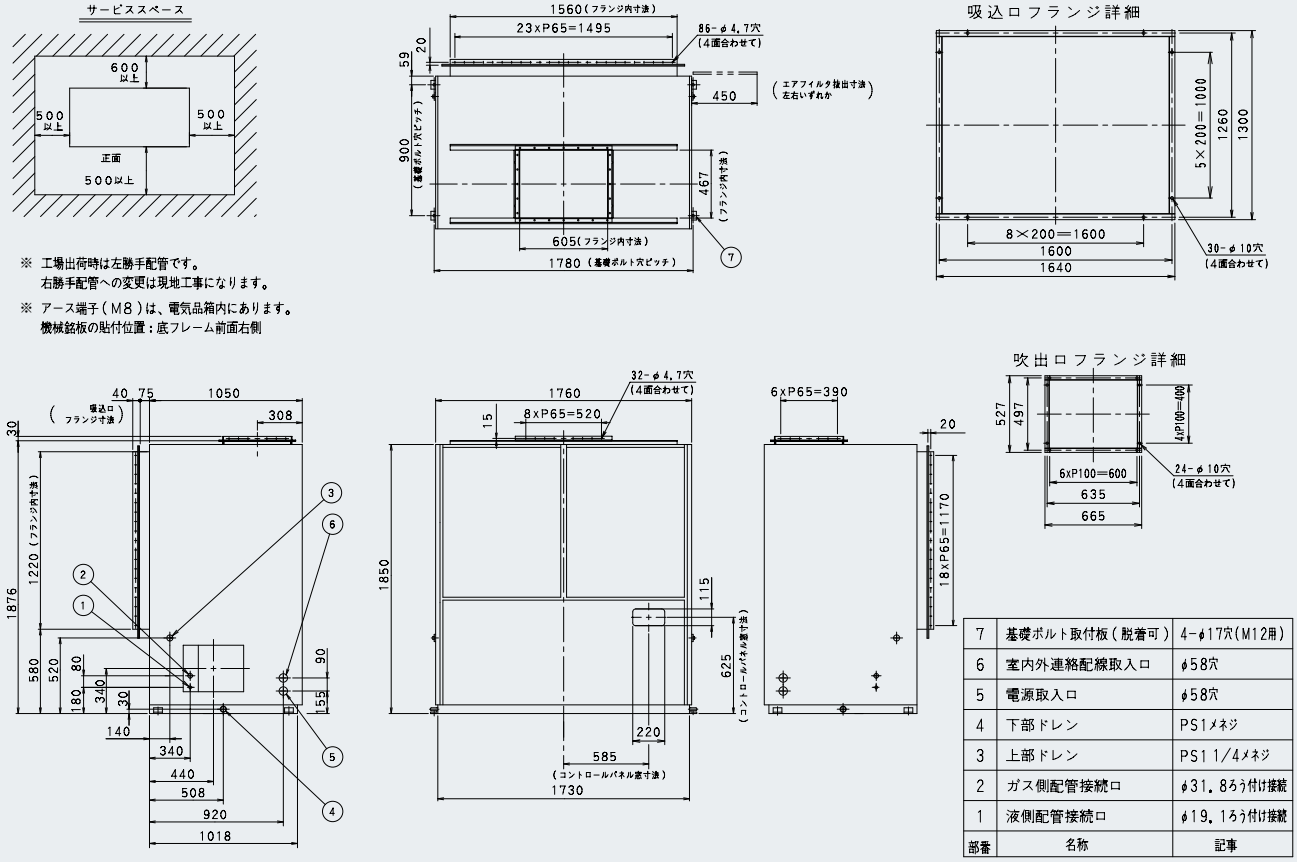

部番	名称	記事
7	基礎ボルト取付板(脱着可)	4-φ17穴(M12用)
6	室内外連絡配線取入口	φ58穴
5	電源取入口	φ58穴
4	下部ドレン	PS1メネジ
3	上部ドレン	PS1 1/4メネジ
2	ガス側配管接続口	φ31.8ろう付け接続
1	液側配管接続口	φ19.1ろう付け接続

■外形図

1120形

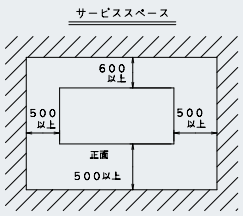

※ 工場出荷時は左勝手配管です。
右勝手配管への変更は現地工事になります。

※ アース端子（M8）は、電気品箱内にあります。
機械銘板の貼付位置：底フレーム前面右側

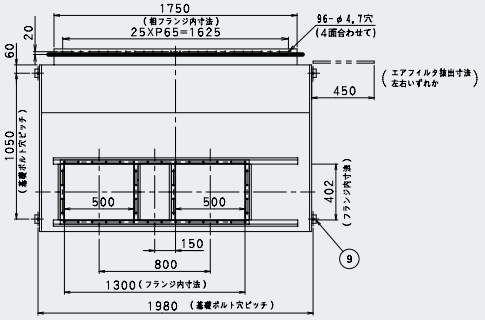

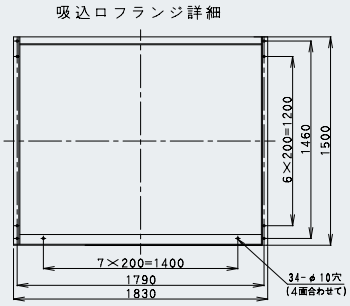

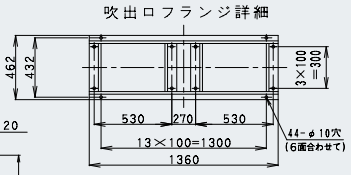

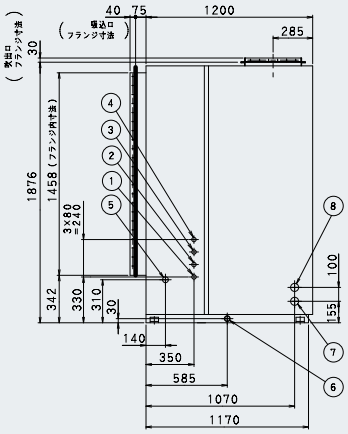

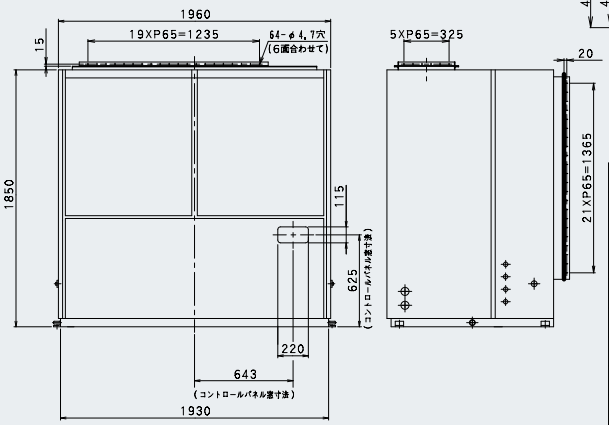

部番	名称	記事
9	基礎ボルト取付板（脱着可）	4-φ17穴（M12用）
8	室内外連絡配線取入口	φ58穴
7	電源取入口	φ58穴
6	下部ドレン	PS1メネジ
5	上部ドレン	PS1 1/4メネジ
4	ガス側配管接続口（No. 2系統）	φ28.6ろう付け接続
3	液側配管接続口 （No. 2系統）	φ15.9ろう付け接続
2	ガス側配管接続口（No. 1系統）	φ28.6ろう付け接続
1	液側配管接続口 （No. 1系統）	φ15.9ろう付け接続

1400形

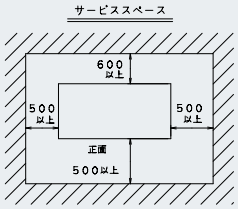

※ 工場出荷時は左勝手配管です。
右勝手配管への変更は現地工事になります。

※ アース端子（M8）は、電気品箱内にあります。
機械銘板の貼付位置：底フレーム前面右側

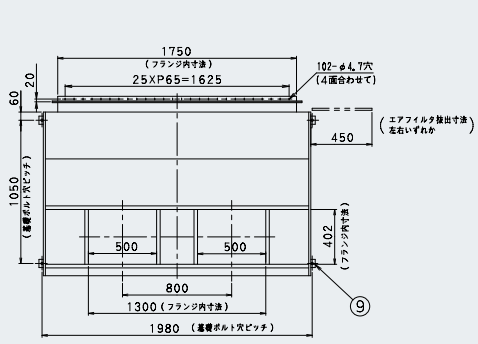

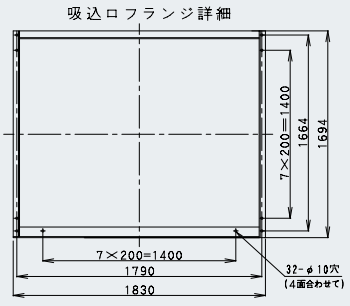

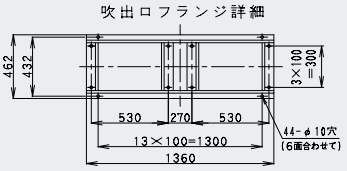

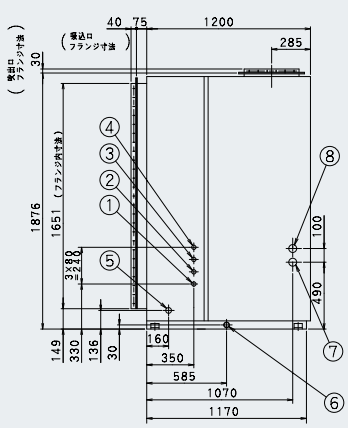

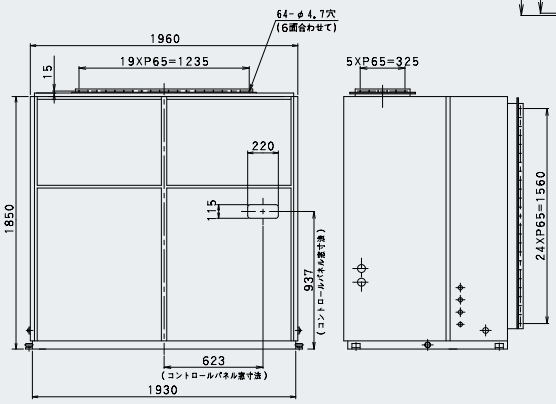

部番	名称	記事
9	基礎ボルト取付板（脱着可）	4-φ17穴（M12用）
8	室内外連絡配線取入口	φ58穴
7	電源取入口	φ58穴
6	下部ドレン	PS1メネジ
5	上部ドレン	PS1 1/4メネジ
4	ガス側配管接続口（No. 2系統）	φ31.8ろう付け接続
3	液側配管接続口 （No. 2系統）	φ19.1ろう付け接続
2	ガス側配管接続口（No. 1系統）	φ28.6ろう付け接続
1	液側配管接続口 （No. 1系統）	φ15.9ろう付け接続

■外形図

1600形

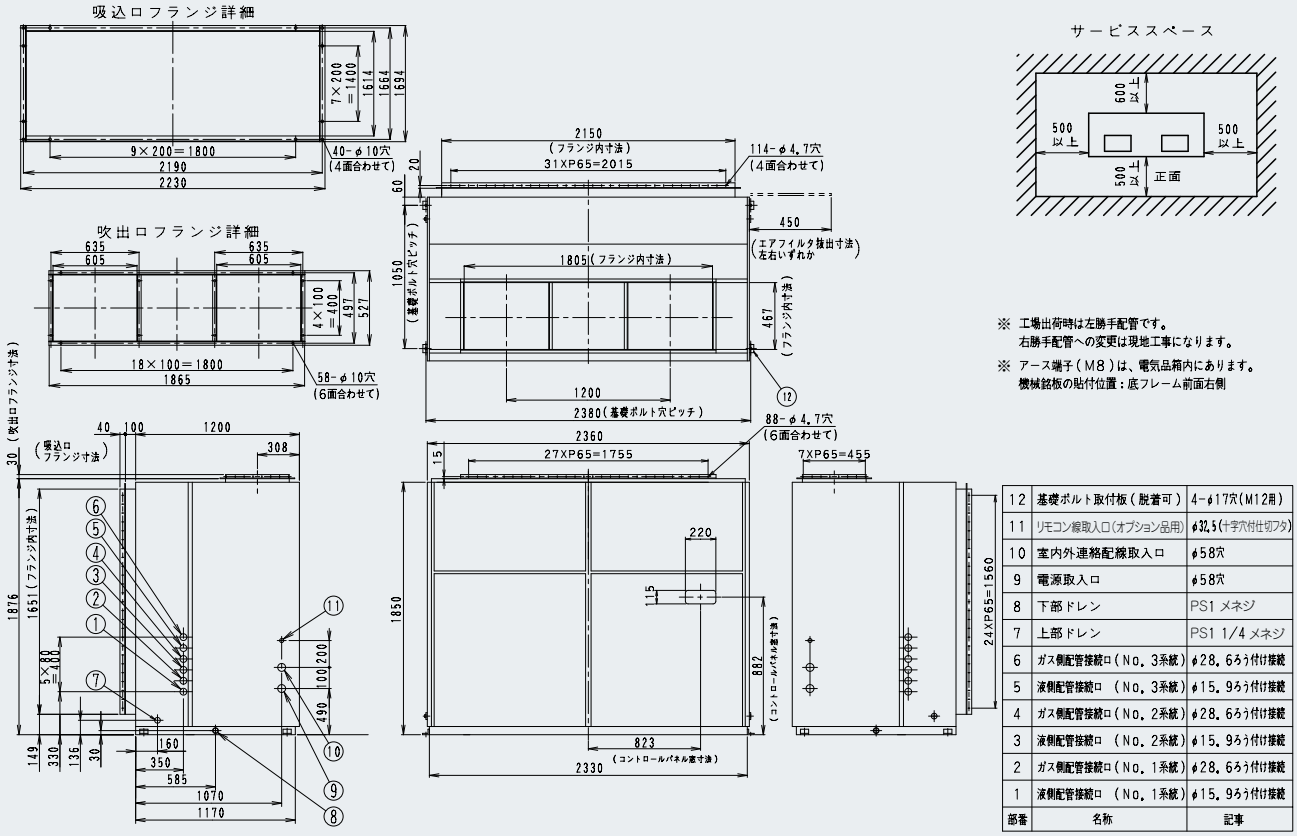

部番	名称	記事
12	基礎ボルト取付板(脱着可)	4-φ17穴(M12用)
11	リモコン線取入口(オプション品用)	φ32.5(十字穴付仕切フタ)
10	室内外連絡配線取入口	φ58穴
9	電源取入口	φ58穴
8	下部ドレン	PS1 メネジ
7	上部ドレン	PS1 1/4 メネジ
6	ガス側配管接続口(No. 3系統)	φ28.6ろう付け接続
5	液側配管接続口 (No. 3系統)	φ15.9ろう付け接続
4	ガス側配管接続口(No. 2系統)	φ28.6ろう付け接続
3	液側配管接続口 (No. 2系統)	φ15.9ろう付け接続
2	ガス側配管接続口(No. 1系統)	φ28.6ろう付け接続
1	液側配管接続口 (No. 1系統)	φ15.9ろう付け接続

2240形

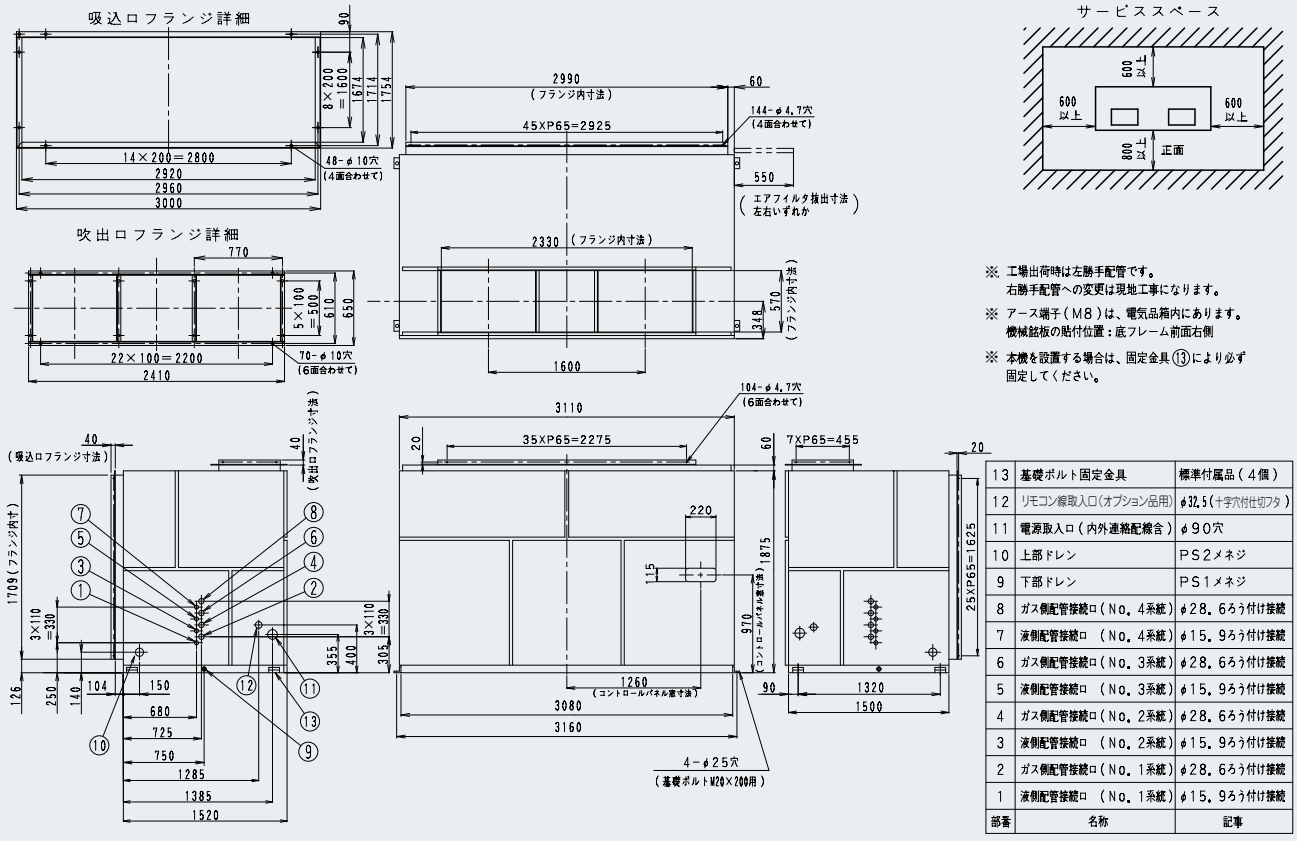

部番	名称	記事
13	基礎ボルト固定金具	標準付属品(4個)
12	リモコン線取入口(オプション品用)	φ32.5(十字穴付仕切フタ)
11	電源取入口(内外連絡配線含)	φ90穴
10	上部ドレン	PS2メネジ
9	下部ドレン	PS1メネジ
8	ガス側配管接続口(No. 4系統)	φ28.6ろう付け接続
7	液側配管接続口 (No. 4系統)	φ15.9ろう付け接続
6	ガス側配管接続口(No. 3系統)	φ28.6ろう付け接続
5	液側配管接続口 (No. 3系統)	φ15.9ろう付け接続
4	ガス側配管接続口(No. 2系統)	φ28.6ろう付け接続
3	液側配管接続口 (No. 2系統)	φ15.9ろう付け接続
2	ガス側配管接続口(No. 1系統)	φ28.6ろう付け接続
1	液側配管接続口 (No. 1系統)	φ15.9ろう付け接続

壁ビルトイン形

AXWP-MC 140･224･280形

壁面一体の薄形設計で、柱間のデッドスペースを利用する省スペース・省メンテナンスタイプ

オプション品：P129

受注生産品



省スペース・省メンテナンス設計で、様々な大型空間に対応

●壁の柱間のデッドスペースを利用して設置する省スペース性に優れた壁ビルトイン形

●点検が前面から行える一方向メンテナンス方式
廊下側から作業ができるので、テナント用としても適しています。

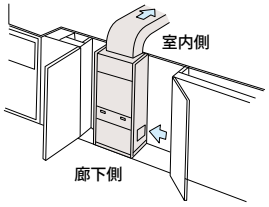

●ベルト掛け駆動式による設計自由度に優れた高静圧タイプで、ダクトの長尺化はもちろん吹出口形状も自在大型空間での快適な気流分布が容易に実現します。

●ダクト方式（現地調達）による吹き出し･吸い込みなので、室内の形状や条件に合わせた自在な配置が可能です。

●140形（5馬力相当）から280形（10馬力相当）まで、全3機種をご用意

●高性能フィルターやロングライフフィルター（洗浄可能）、加湿器など多彩なオプション品類をご用意

●冷媒配管は、左右どちら側からでも取り出し可能

■仕様表

（50/60Hz）

機種	本体	AXWP140MC	AXWP224MC	AXWP280MC
メーカー希望小売価格	本体	1,091,000円	1,348,000円	1,646,000円

					AXWP140MC	AXWP224MC	AXWP280MC
冷房能力 （注1）			kW		14.0	22.4	28.0
暖房能力 （注1）			kW		16.0	25.0	31.5
寒冷地低温暖房 （注1）			kW		17.0	26.5	33.5
電気特性（注1）	電源		AC･V		三相200		
	消費電力	冷房	kW		0.46/0.46	0.85/0.87	0.86/0.94
		暖房			0.46/0.46	0.85/0.87	0.86/0.94
	運転電流	冷房	A		2.9/2.5	4.6/3.9	4.5/4.1
		暖房			2.9/2.5	4.6/3.9	4.5/4.1
	力率	冷房	%		45.8/53.1	53.3/64.4	55.2/66.2
		暖房			45.8/53.1	53.3/64.4	55.2/66.2
エアフィルター					－		
運転音 音響パワーレベル（注2）			dB		67	70	71
送風機	形式				シロッコファン		
	風量	強	m³/min		42	63	80
		弱			－		
	機外静圧 （注3）		Pa		80/79	47/64	98/123
	電動機定格出力		kW		0.75×1	1.5×1	
	駆動方式				ベルト掛け駆動		
配管関係	冷媒ガス配管		mm		φ15.9（フレア接続）	φ19.1（ろう付け接続）	φ22.2（ろう付け接続）
	冷媒液配管		mm		φ9.5（フレア接続）		
	冷媒配管位置				左側面		
	ドレン配管		mm		上部ドレン　PS1メネジ･下部ドレン　PS1/2Bメネジ		
ドレンポンプ					オプション		
追加アップ量			mm		－		
外装塗装色					亜鉛鋼板		
外形寸法　高さ×幅×奥行			mm		2000×750×500	2000×950×500	2000×1170×500
質量			kg		133	153	176

（注1）　冷房・暖房能力および電気特性は JIS B 8627 条件によります。
室外ユニットが標準仕様の場合の低温暖房能力は、
・室外ユニットの低温暖房能力が暖房能力と同じ場合、室内ユニットの低温暖房能力も暖房能力と同じです。
・室外ユニットの低温暖房能力が暖房能力より低い場合、室内ユニットの低温暖房能力も暖房能力より低下します。

（注2）　運転音 音響パワーレベルは、JIS B 8627 に準拠した値です。音圧レベルの値は P.267 をご参照ください。

（注3）　標準装備している可変プーリー（50Hz 地区ではプーリー径を 140形ではφ134、224形ではφ144、280形ではφ149 に調整要）での機外静圧を示します。

■オプション品

※□のオプション品は単独では使用できませんので、セットでご購入ください。(左端から記載されていないオプション品が別売の必須オプション品です。)

機種名				AXWP140MC	AXWP224MC	AXWP280MC
補助機能関連	自然蒸発式加湿器(注1)(注2)(注3)(注4)(注12)(加湿能力)		①	〈受注生産対応〉 (4.0kg/h),(7.2kg/h)	〈受注生産対応〉 (3.9kg/h),(7.1kg/h),(10.6kg/h)	〈受注生産対応〉 (3.7kg/h),(6.7kg/h),(10.1kg/h),(13.7kg/h)
	ドレンポンプキット	品　番	2	K-DU202K　82,100円		
	(揚程5/6m(50/60Hz))(注5)(注6)(注7)(注8)(注13)	接続キット 出口ドレンホース(注9)	3	K-DUP1G(ドレンホース10m)　13,800円　または　K-DUP2G(ドレンホース30m)　36,400円		
		接続キット 中継ハーネス	4	K-DUP5H　10,600円		
		接続キット グループ遠方制御アダプター	5	KRP4A1　18,400円		
	ドレンポンプキット用接続キット	保護ケーシング	6	K-DUP8H　25,300円		
	ドレンポンプキット(揚程5/7m(50/60Hz))		7	K-DU352K　158,300円		
	(注6)(注10)(注11)(注13)	グループ遠方制御アダプター	8	KRP4A1　18,400円		
		接続キット 出口ドレンホース(注9)	9	K-DUP41G(ドレンホース5m)12,100円　または　K-DUP42G(ドレンホース15m)29,200円　または　K-DUP43G(ドレンホース30m)57,000円　または　K-DUP44G(ドレンホース50m)94,900円		
	ドレンポンプキット用接続キット	保護ケーシング	10	K-DUP55　25,900円		
	ドレンポンプキット(揚程11/15m(50/60Hz))		11	K-DU552K　194,000円		
	(注6)(注10)(注11)(注13)	グループ遠方制御アダプター	12	KRP4A1　18,400円		
		接続キット 出口ドレンホース(注9)	13	K-DUP41G(ドレンホース5m)12,100円　または　K-DUP42G(ドレンホース15m)29,200円　または　K-DUP43G(ドレンホース30m)57,000円　または　K-DUP44G(ドレンホース50m)94,900円		
	ドレンポンプキット用接続キット	保護ケーシング	14	K-DUP55　25,900円		
フィルター関連	ロングライフフィルター(交換用)		15	KAF381M140　14,400円	KAF381M224　18,500円	KAF381M280　25,300円
	高性能フィルター	JIS比色法65%タイプ	16	KAF382M140　55,700円	KAF382M224　77,900円	KAF382M280　89,100円
		JIS比色法90%タイプ	17	KAF383M140　58,400円	KAF383M224　80,700円	KAF383M280　93,300円
木台			18	KKWJ9A140　9,500円	KWF1G5P　9,800円	KWF1G8P　10,700円
防振架台		(注12)	⑲	K-ABSG1406A　73,400円	K-ABSG1407A　75,900円	K-ABSG1408A　81,000円

(注1)　給水用の水にシリカ分を含んでいる場合、白い粉が吹き出すことがありますので、水処理業者などのご相談のうえ、軽減対策をご検討ください。
(注2)　本オプション品の詳細および価格については担当営業窓口までお問い合わせください。
(注3)　加湿器は工場出荷時に室内ユニット本体への組み付けが必要なため、室内ユニット本体と一緒に必ずご注文ください。室内ユニットご購入後に、加湿器を単独で購入いただいても、室内ユニット本体に設置できません。
(注4)　室内ユニットを冷房専用機としてご使用の場合は、組み込みできません。
(注5)　必要接続キットは、K-DUP1G または K-DUP2G+K-DUP5H+ 必要に応じて K-DUP8H となります。ドレンポンプキット手配時には、中継ハーネスを必ず同時に手配願います。
(注6)　別売のグループ遠方制御アダプターが必要です。また、2リモコン制御、集中制御機器との併用はできません。
(注7)　別売の加湿器との併用はできません。(補助ドレンパン (K-DUP23G:19,000 円、K-DUP25H:31,700 円) との併用もできません。)
(注8)　保護ケーシング (K-DUP8H) または補助ドレンパン (K-DUP22G : 17,700 円、K-DUP23G : 19,000 円、K-DUP24H : 30,400 円、K-DUP25H : 31,700 円) を使用する場合、室内ユニットを設置する基礎の高さは 140mm 以上必要です。
(注9)　出口ドレンホースについては同等品を現地調達いただければご購入不要です。
(注10)　別売の加湿器との併用はできません。
(注11)　室内ユニットを設置する基礎の高さは 200mm 以上必要です。
(注12)　受注生産品となります。
(注13)　室内ユニット1台ごとにドレンアップキットまたはドレンポンプキットを1台設置してください。複数の室内ユニットを1台のドレンアップキット・ドレンポンプキットに接続すると、ドレン水漏れを起こす場合があります。

★ オプション品の採用により、機器本体の寸法、質量、運転音などが変わる場合があります。機器の設置状態や組み合わせによっては、採用または併用できないオプション品がありますので、事前にご確認ください。
★ 機種名の右の数字に○のついているオプション品は、受注生産品のため、納期がかかる場合があります。納期は当社営業所までお問い合わせください。

■外形図

140形

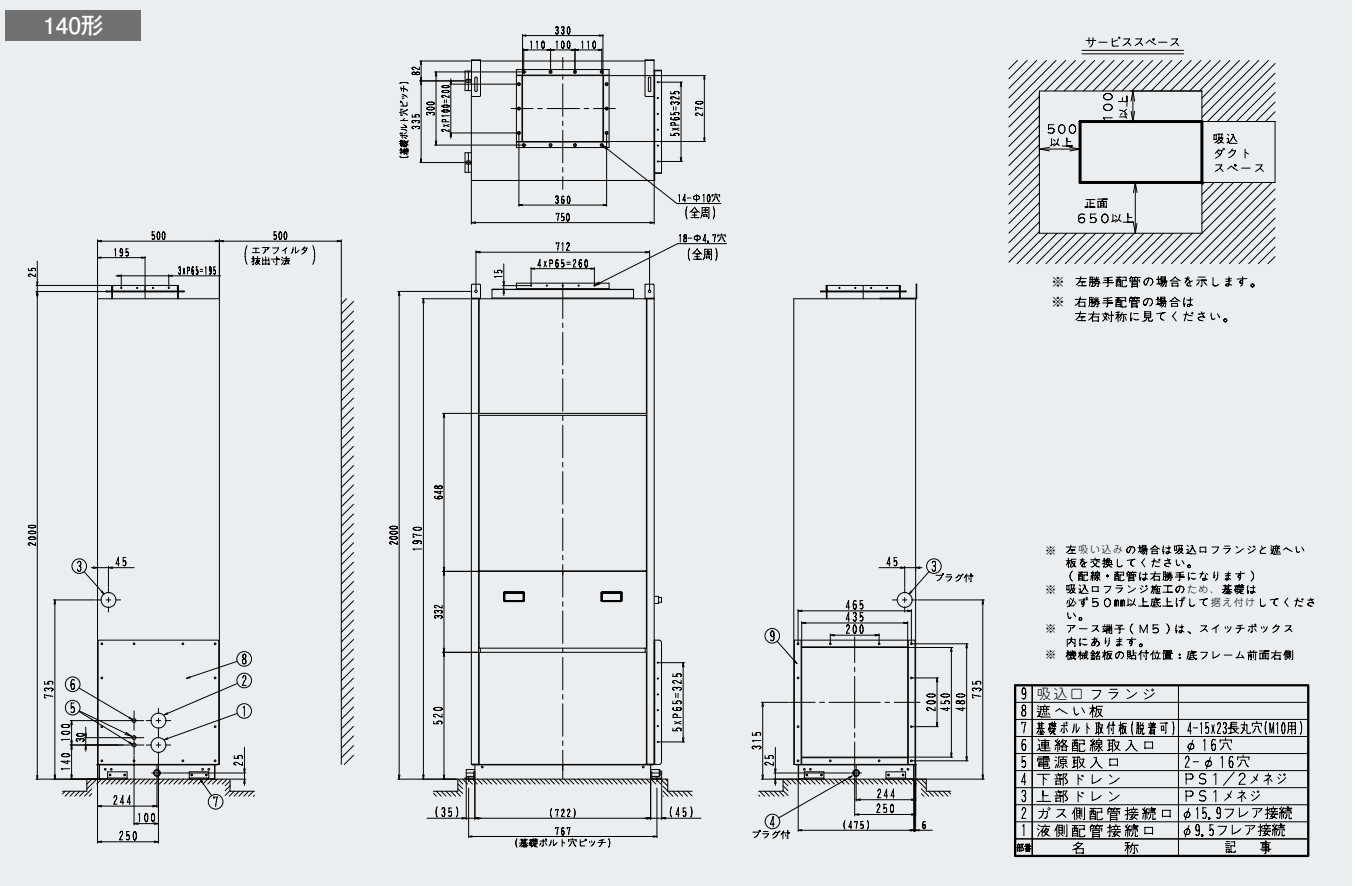

■外形図

224形

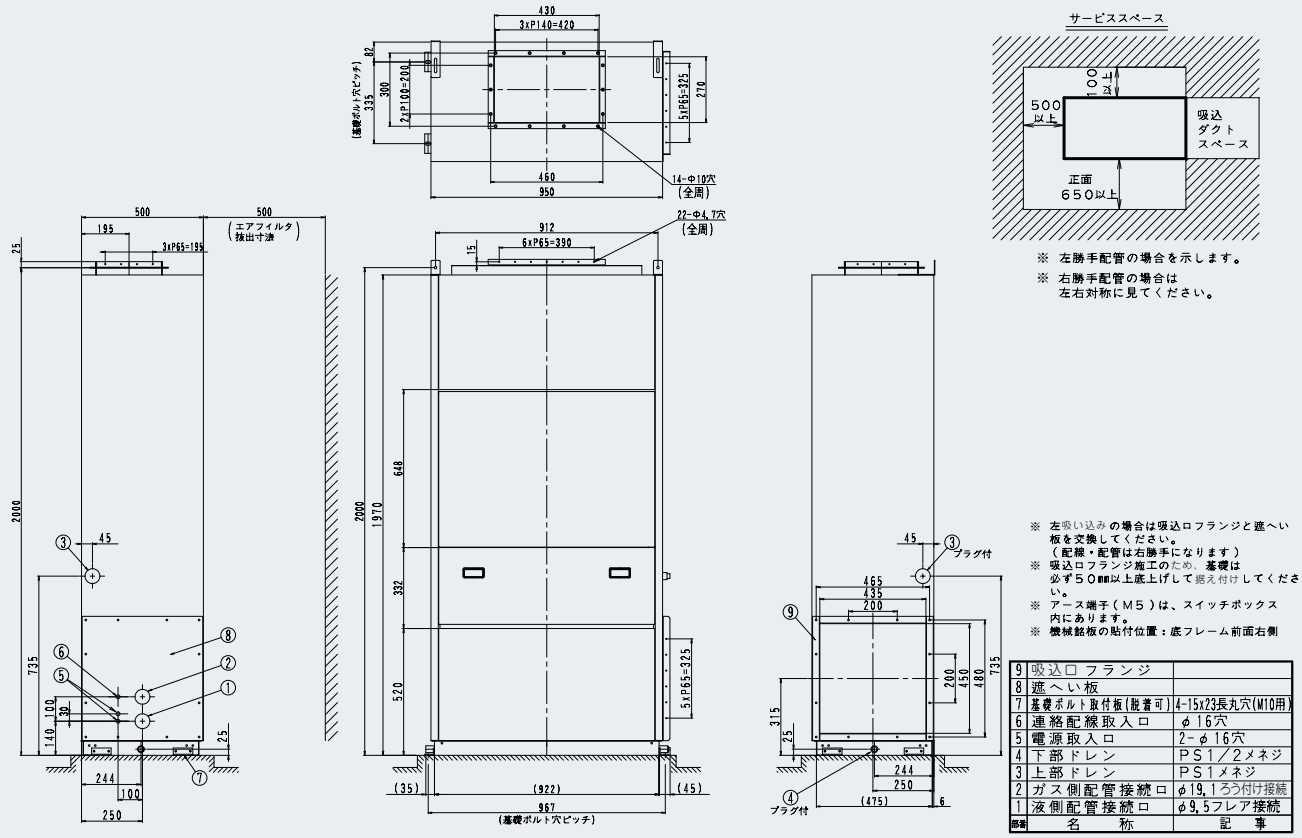

部番	名称	記事
9	吸込口フランジ	
8	遮へい板	
7	基礎ボルト取付板(脱着可)	4-15x23長丸穴(M10用)
6	連絡配線取入口	φ16穴
5	電源取入口	2-φ16穴
4	下部ドレン	PS1／2メネジ
3	上部ドレン	PS1メネジ
2	ガス側配管接続口	φ19.1ろう付け接続
1	液側配管接続口	φ9.5フレア接続

280形

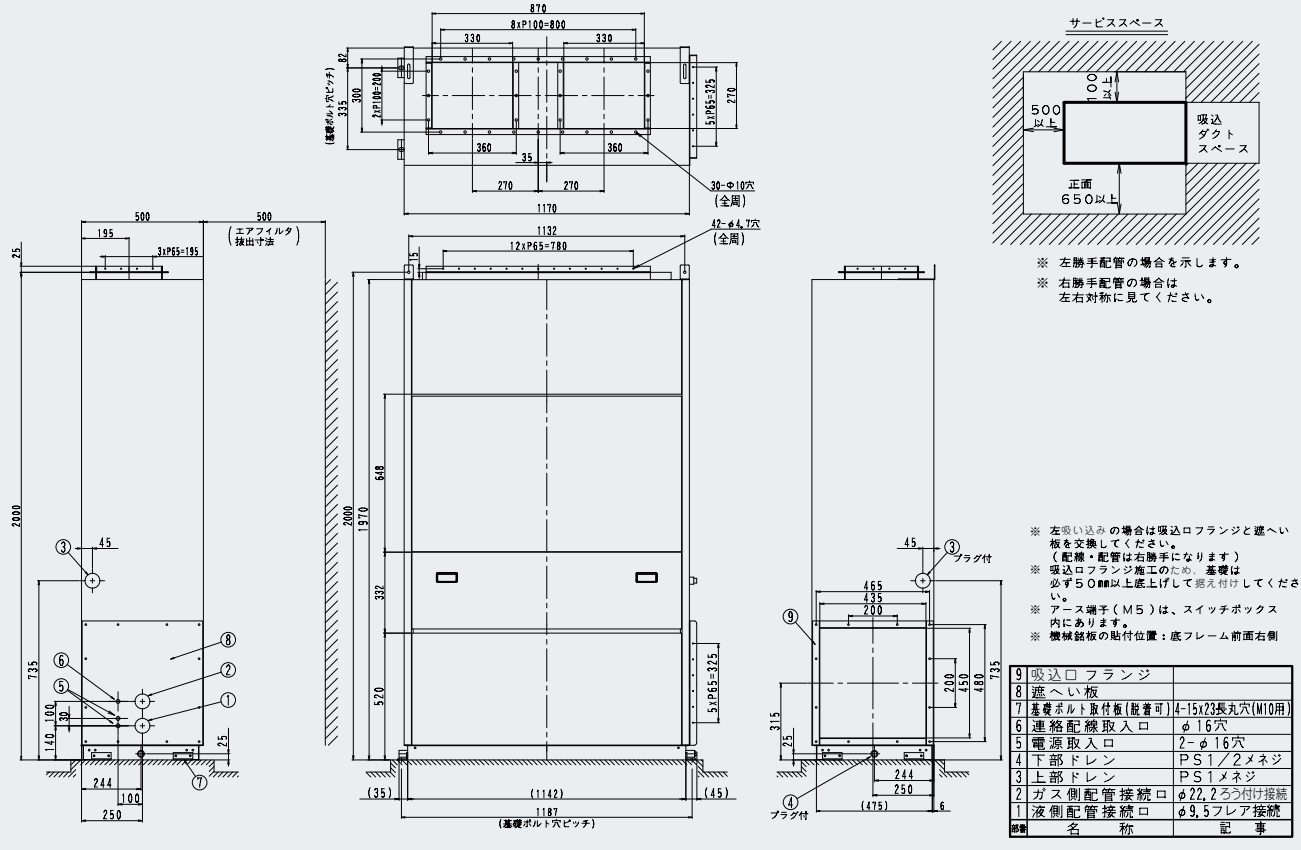

部番	名称	記事
9	吸込口フランジ	
8	遮へい板	
7	基礎ボルト取付板(脱着可)	4-15x23長丸穴(M10用)
6	連絡配線取入口	φ16穴
5	電源取入口	2-φ16穴
4	下部ドレン	PS1／2メネジ
3	上部ドレン	PS1メネジ
2	ガス側配管接続口	φ22.2ろう付け接続
1	液側配管接続口	φ9.5フレア接続

壁ビルトイン形　下吹出タイプ

FXYWUP-MDR 140･224･280形

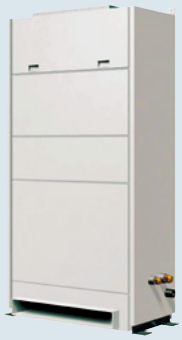

フリーアクセス床を利用して、快適なアンダーフロア空調が容易に行える下吹出タイプの空調機

オプション品：P132　受注生産品

省スペース･省メンテナンス設計で、様々な大型空間に対応

●壁の柱間のデッドスペースを利用して設置する省スペース性に優れた壁ビルトイン形

●点検が前面から行える一方向メンテナンス方式
背面吹き出しに変更すると廊下側から作業ができるので、テナント用としても適しています。

●フリーアクセス床を利用した、快適なアンダーフロア空調システムが容易に実現できます。

壁ビルトイン形下吹出タイプは吹出温度制御となります。

●140形(5馬力相当)から280形(10馬力相当)まで、全3機種をご用意

●高性能フィルターやロングライフフィルター(洗浄可能)など多彩なオプション品類をご用意

快適性比較

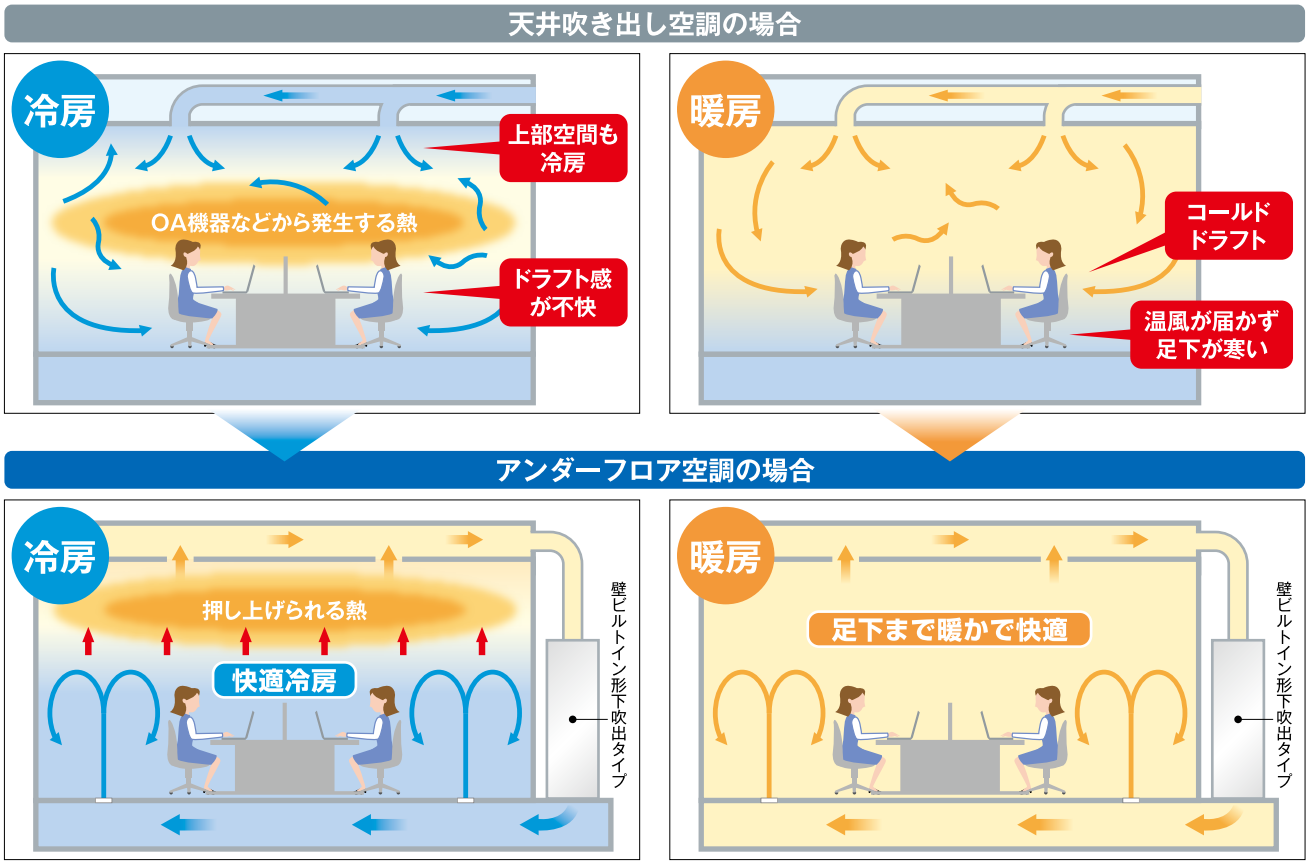

アンダーフロア空調とは

フリーアクセスフロアなどの二重床の床下空間に、空調機から新鮮空気を送風し、床面吹出口から室内へ温度調整空気を供給する空調システムです。
従来の天井吹き出し空調に比べ、アンダーフロア空調では以下の利点があります。

・居住空間で発生した熱や汚染空気を周辺に拡散することなく、上昇気流で上部空間に押し上げ、ドラフト不快感を低減します。
・部屋全体を空調しなくても居住域を効率的に空調できるため、省エネルギー化が図れます。
・二重床の床下空間を風洞として利用するため、ダクト工事の削減も可能です。

■仕様表

(50/60Hz)

機種	本体	FXYWUP140MDR	FXYWUP224MDR	FXYWUP280MDR
メーカー希望小売価格	本体	2,142,000円	2,824,000円	3,068,000円

冷房能力 (注1)			kW	14.0	22.4	28.0
暖房能力 (注1)			kW	16.0	25.0	31.5
寒冷地低温暖房 (注1)			kW	17.0	26.5	33.5
電気特性 (注1)	電源		AC・V	単相200		
	消費電力	冷房	kW	0.822/0.973	1.50/1.79	1.49/1.85
		暖房		0.822/0.973	1.50/1.79	1.49/1.85
	運転電流	冷房	A	4.3/5.0	8.1/9.3	7.8/9.3
		暖房		4.3/5.0	8.1/9.3	7.8/9.3
	力率	冷房	%	96.0/98.3	92.7/96.4	96.0/99.3
		暖房		96.0/98.3	92.7/96.4	96.0/99.3
エアフィルター				—		
運転音 音響パワーレベル(注2)		強	dB	67	68	69
		弱		61/58	63/61	65/63
送風機	形式			シロッコファン		
	風量	強	m³/min	40.0	70.0	80.0
		弱		29.5/28.0	54.0/52.0	61.0/58.0
	機外静圧		Pa	100	125	100
	電動機定格出力		kW	0.38×1	0.38×2	
	駆動方式			直結		
配管関係	冷媒ガス配管		mm	φ15.9(フレア接続)	φ19.1(ろう付け接続)	φ22.2(ろう付け接続)
	冷媒液配管		mm	φ9.5(フレア接続)		
	冷媒配管位置			右側面		
	ドレン配管		mm	上部ドレン　PS1メネジ・下部ドレン　PS1/2Bメネジ		
ドレンポンプ追加アップ量			mm	オプション —		
外装塗装色				亜鉛鋼板		
外形寸法　高さ×幅×奥行			mm	2000×980×500	2000×1515×500	
質量			kg	153	232	

(注1) 冷房・暖房能力および電気特性はJIS B 8627条件によります。
室外ユニットが標準仕様の場合の低温暖房能力は、
・室外ユニットの低温暖房能力が暖房能力を同じ場合、室内ユニットの低温暖房能力も暖房能力を同じです。
・室外ユニットの低温暖房能力が暖房能力より低い場合、室内ユニットの低温暖房能力も暖房能力より低下します。

(注2) 運転音 音響パワーレベルは、JIS B 8627に準拠した値です。音圧レベルの値はP.267をご参照ください。

■オプション品 ※□のオプション品は単独では使用できませんので、セットでご購入ください。(左端から記載されていないオプション品が別売の必須オプション品です。)

機種名				FXYWUP140MDR	FXYWUP224MDR　FXYWUP280MDR
フィルター関連	ロングライフフィルター (注1)		①	KAF381B140　14,400円	KAF381B280　25,300円
	高性能フィルター (注1)	JIS比色法65%タイプ	②	KAFP382A140　55,700円	KAFP382A280　89,100円
		JIS比色法90%タイプ	③	KAFP383A140　58,400円	KAFP383A280　93,300円
補助機能関連	ドレンポンプキット(揚程5/6m(50/60Hz)) (注2)(注4)	品番	4	K-DUM202K　145,500円	
		接続キット 出口ドレンホース(注3)	5	K-DUP1G(ドレンホース10m)　13,800円　または	K-DUP2G(ドレンホース30m)　36,400円
		接続キット 中継ハーネス	6	K-DUP4H　11,400円	
防振架台 (注1)			⑦	K-ABSG1503A　73,400円	K-ABSG1505A　83,500円

(注1) 受注生産品となります。
(注2) 必要接続キットは、K-DUP1G または K-DUP2G+K-DUP4H となります。ドレンポンプキット手配時には、中継ハーネスを必ず同時に手配願います。
(注3) 出口ドレンホースについては、同等品を現地調達いただければご購入不要です。
(注4) 室内ユニット1台ごとにドレンアップキットまたはドレンポンプキットを1台設置してください。複数の室内ユニットを1台のドレンアップキット・ドレンポンプキットに接続すると、ドレン水漏れを起こす場合があります。

★ オプション品の採用により、機器本体の寸法、質量、運転音などが変わる場合があります。機器の設置状態や組み合わせによっては、採用または併用できないオプション品がありますので、事前にご確認ください。
★ 機種名の右の数字に○のついているオプション品は、受注生産品のため、納期がかかる場合があります。納期は当社営業所までお問い合わせください。

■外形図

140形

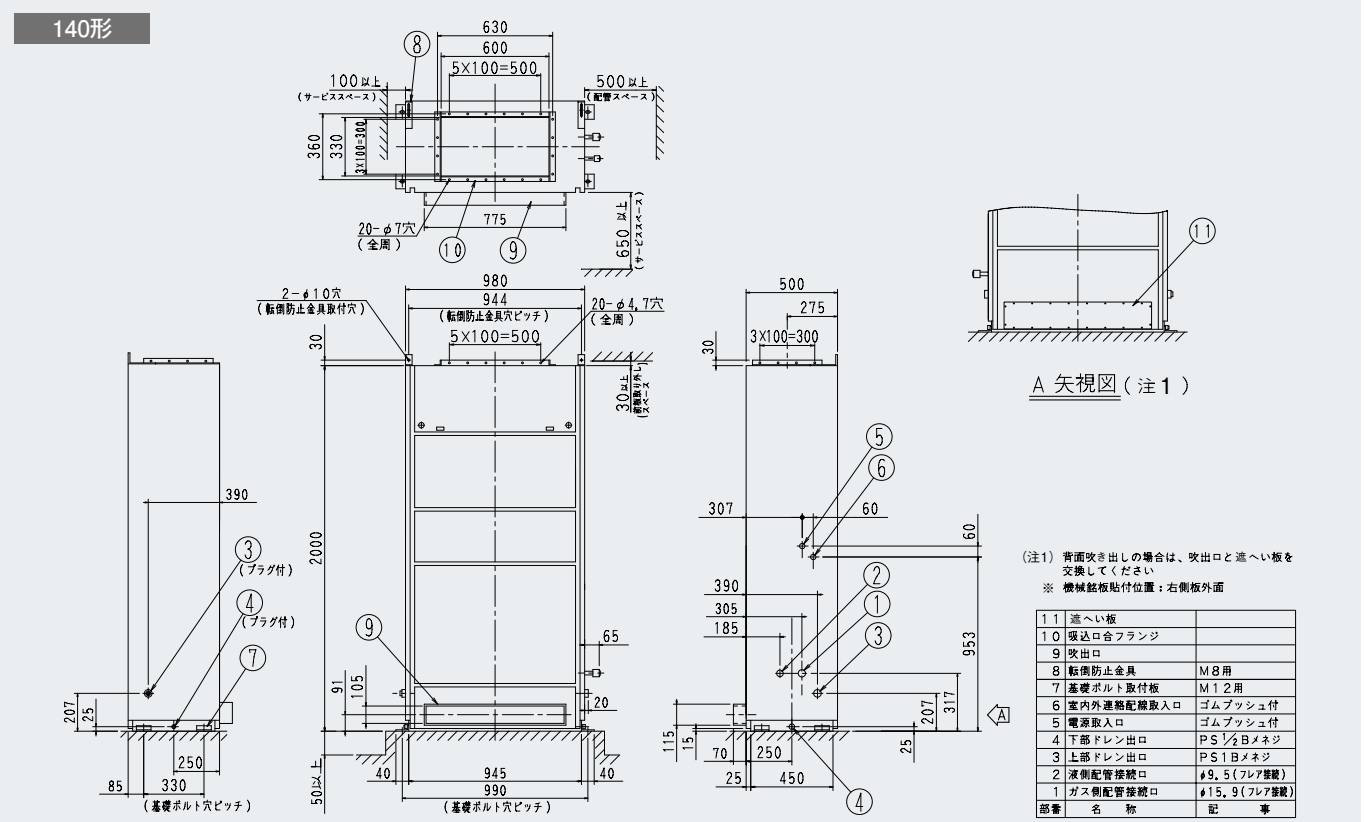

(注1) 背面吹き出しの場合は、吹出口と遮へい板を交換してください
※ 機械銘板貼付位置：右側板外面

部番	名称	記事
11	遮へい板	
10	吸込口合フランジ	
9	吹出口	
8	転倒防止金具	M8用
7	基礎ボルト取付板	M12用
6	室内外連絡配線取入口	ゴムブッシュ付
5	電源取入口	ゴムブッシュ付
4	下部ドレン出口	PS1/2Bメネジ
3	上部ドレン出口	PS1Bメネジ
2	液側配管接続口	φ9.5(フレア接続)
1	ガス側配管接続口	φ15.9(フレア接続)

■外形図

224形

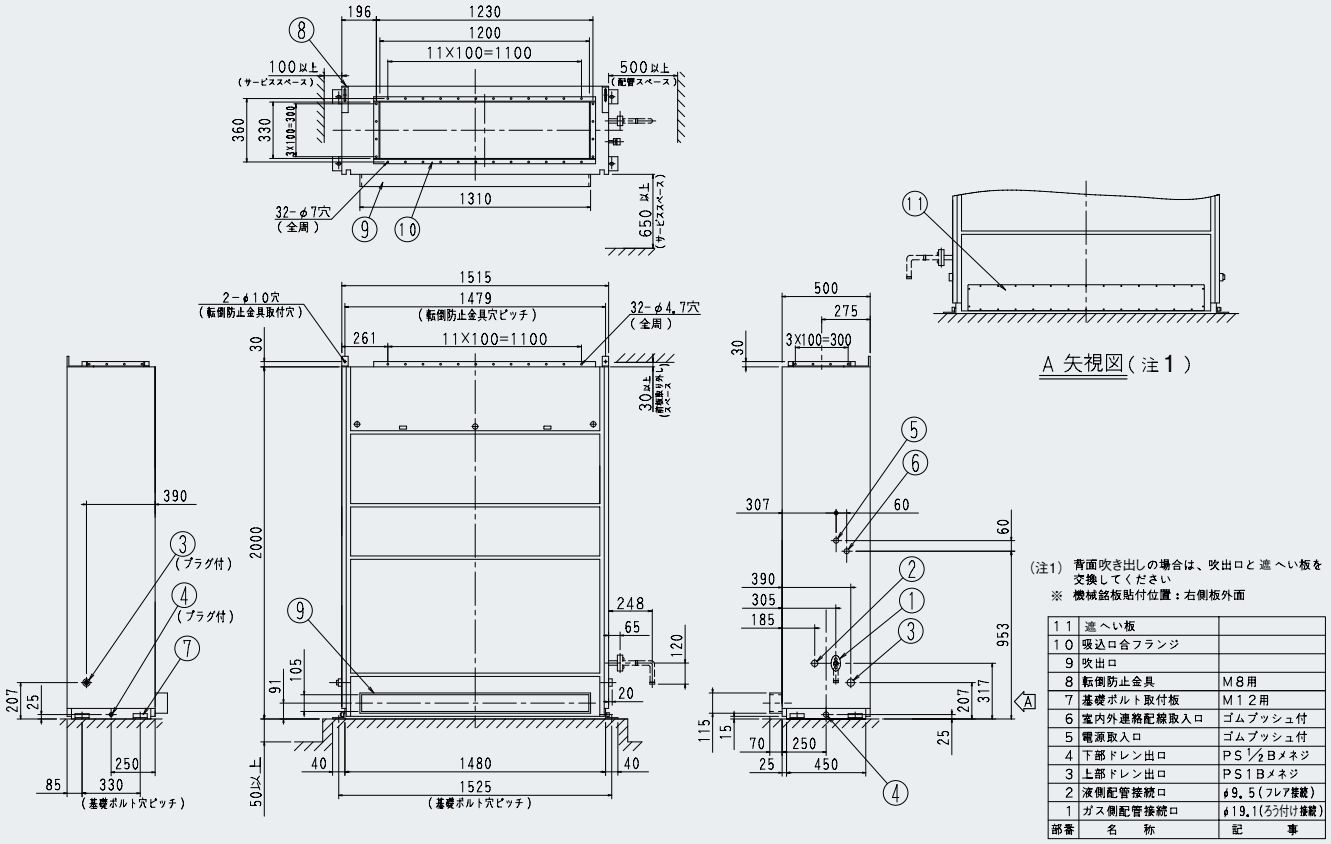

(注1) 背面吹き出しの場合は、吹出口と 遮へい板を交換してください
※ 機械銘板貼付位置：右側板外面

11	遮へい板	
10	吸込口合フランジ	
9	吹出口	
8	転倒防止金具	M8用
7	基礎ボルト取付板	M12用
6	室内外連絡配線取入口	ゴムブッシュ付
5	電源取入口	ゴムブッシュ付
4	下部ドレン出口	PS1/2Bメネジ
3	上部ドレン出口	PS1Bメネジ
2	液側配管接続口	φ9.5(フレア接続)
1	ガス側配管接続口	φ19.1(ろう付け接続)
部番	名　称	記　事

280形

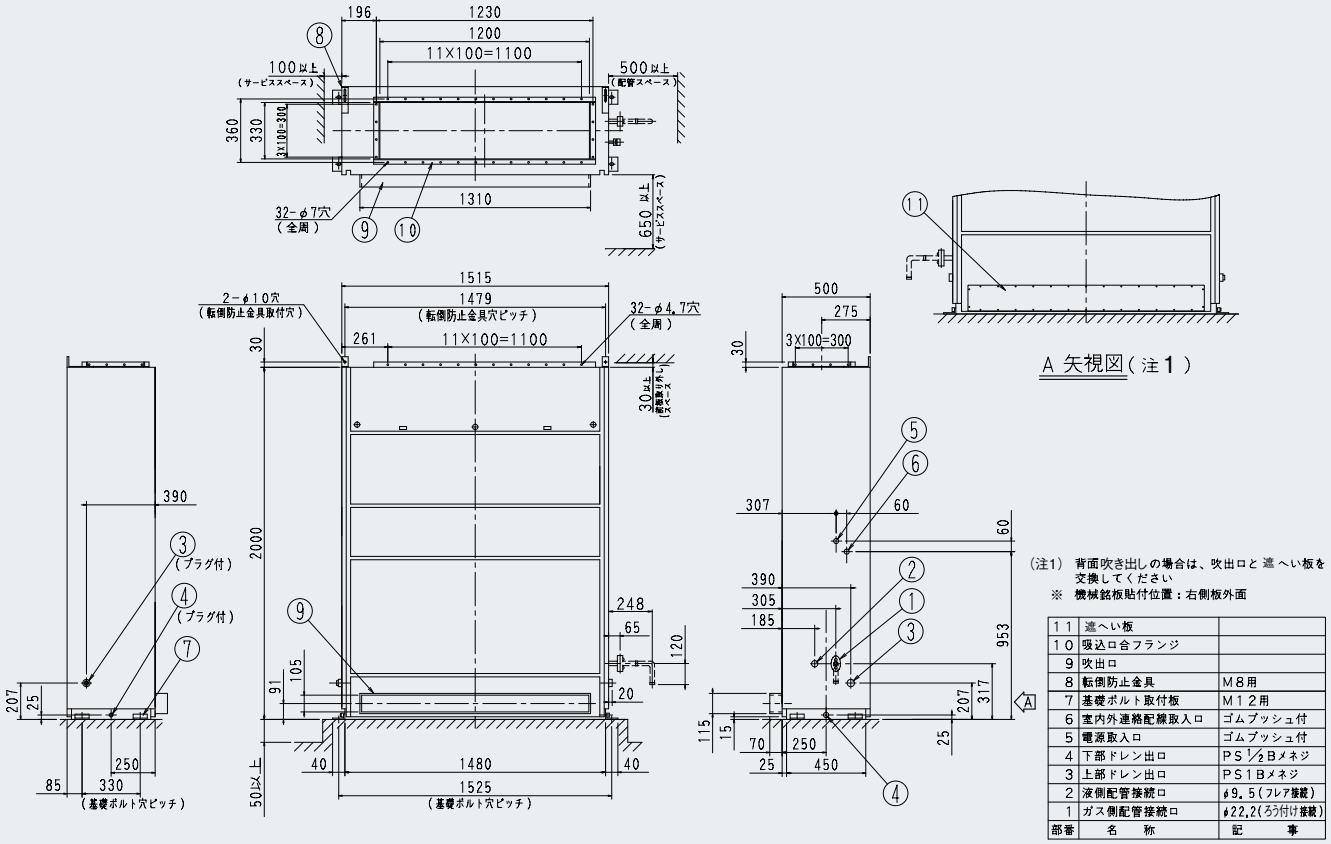

(注1) 背面吹き出しの場合は、吹出口と 遮へい板を交換してください
※ 機械銘板貼付位置：右側板外面

11	遮へい板	
10	吸込口合フランジ	
9	吹出口	
8	転倒防止金具	M8用
7	基礎ボルト取付板	M12用
6	室内外連絡配線取入口	ゴムブッシュ付
5	電源取入口	ゴムブッシュ付
4	下部ドレン出口	PS1/2Bメネジ
3	上部ドレン出口	PS1Bメネジ
2	液側配管接続口	φ9.5(フレア接続)
1	ガス側配管接続口	φ22.2(ろう付け接続)
部番	名　称	記　事

床置ローボーイ形　露出タイプ

AXLP-NB 28･36･45･56･71形

柔らかなデザインで窓際にフィット
採光が広く取れる低形設計で効果的な
ペリメーター処理が行えます。

オプション品：P135



清潔アルミフィン　抗菌・防カビフィルター

採光と室内インテリアに配慮した低形の美しいデザイン

●丸みのあるフォルムとソフトなカラーリングで、柔らかな外観イメージ

●スリット形の吹出口は、繊細さを演出しながら効果的なペリメーター処理を実現

●高さ600mmの低形設計で窓際設置でも採光スペースが広く取れます。また、奥行も222mmと薄く、省スペースな設置が可能

省メンテナンス設計で清掃が容易

●重量法50%の集塵効率で機内の汚れを軽減するロングライフフィルター（防カビ処理）を標準装備

●配管接続口が下向きで、現地での床下配管取り出しにも容易に対応

●床置き以外に、脚部を本体に収納した壁掛け設置も可能
ホコリのたまりやすい本体下の清掃を容易化

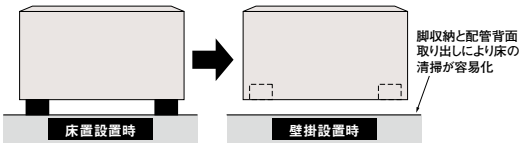

●吹出部には結露のない植毛レスフラップを採用
汚れが付きにくく、お手入れも簡単

多彩なオプション品で現地各件にも柔軟に対応

●不織布フィルターをご用意（オプション品）

●オプション品の運転リモコンはワイヤードタイプと受光部別置型のワイヤレスタイプの2種類をご用意
ワイヤードタイプは本体への組み込みも可能です。

●特に低騒音を要求される部屋への設置に備えて、外付け電子膨張弁キット（オプション品）をご用意しています。

ホテル客室・寝室・役員室など暗騒音が低く、静音を要求される部屋へ設置する場合は、外付け電子膨張弁キット（オプション品）設置を検討してください。

■仕様表

（50/60Hz）

機　種	本体	AXLP28NB	AXLP36NB	AXLP45NB	AXLP56NB	AXLP71NB
メーカー希望小売価格	本体	471,000円	480,000円	488,000円	516,000円	539,000円

冷房能力　（注1）			kW	2.8	3.6	4.5	5.6	7.1
暖房能力　（注1）			kW	3.2	4.0	5.0	6.3	8.0
寒冷地低温暖房　（注1）			kW	3.4	4.2	5.3	6.7	8.5
電気特性（注1）	電　源		AC･V	単相200				
	消費電力	冷　房	kW	0.039/0.044	0.069/0.075		0.086/0.093	0.133/0.163
		暖　房		0.039/0.044	0.069/0.075		0.086/0.093	0.133/0.163
	運転電流	冷　房	A	0.2/0.2	0.4/0.4		0.5/0.5	0.7/0.8
		暖　房		0.2/0.2	0.4/0.4		0.5/0.5	0.7/0.8
	力　率	冷　房	%	97.5/95.7	88.5/96.2		91.5/94.9	96.4/98.0
		暖　房		97.5/95.7	88.5/96.2		91.5/94.9	96.4/98.0
エアフィルター				ロングライフフィルター（防カビ抗菌樹脂ネット･集塵効率50%（重量法））|			
運転音 音響パワーレベル（注2）		強	dB	55	58		59	68
		弱		52	53		54	59
送風機	形　式			シロッコファン				
	風　量	強	m³/min	7.0	11.0		14.0	18.5
		弱		6.0	8.5		11.0	11.0
	機外静圧		Pa	－				
	電動機定格出力		kW	0.015×1	0.025×1		0.035×1	0.085×1
	駆動方式			直結				
配管関係	冷媒ガス配管		mm	φ12.7（フレア接続）				φ15.9（フレア接続）
	冷媒液配管		mm	φ6.4（フレア接続）				φ9.5（フレア接続）
	冷媒配管位置			下面				
	ドレン配管		mm	現地接続側塩ビ管（外径φ21）				
ドレンポンプ				オプション				
追加アップ量			mm	－				
外装塗装色（マンセルNo.）				アイボリー（5Y7.5/1近似）				
外形寸法　高さ×幅×奥行			mm	600×1000×222	600×1140×222		600×1420×222	
質　量			kg	26	30		36	39

（注1）　冷房・暖房能力および電気特性は JIS B 8627 条件によります。
室外ユニットが標準仕様の場合の低温暖房能力は、
・室外ユニットの低温暖房能力が暖房能力と同じ場合、室内ユニットの低温暖房能力も暖房能力と同じです。
・室外ユニットの低温暖房能力が暖房能力より低い場合、室内ユニットの低温暖房能力も暖房能力より低下します。

（注2）　運転音 音響パワーレベルは、JIS B 8627 に準拠した値です。音圧レベルの値は P.267 をご参照ください。

■オプション品

※□のオプション品は単独では使用できませんので、セットでご購入ください。(左端から記載されていないオプション品が別売の必須オプション品です。)

機種名				AXLP28NB	AXLP36NB AXLP45NB	AXLP56NB AXLP71NB
補助機能関連	ドレンポンプキット (注1)(注2)(注6) (揚程5/6m(50/60Hz))	品番	1	K-DU202K 82,100円		
		接続キット 出口ドレンホース (注3)	2	K-DUP1G(ドレンホース10m) 13,800円または	K-DUP2G(ドレンホース30m) 36,400円	
		接続キット 中継ハーネス	3	K-DUP5H 10,600円		
		グループ遠方制御アダプター	4	KRP4A1 18,400円		
	ドレンポンプキット用接続キット	保護ケーシング	5	K-DUP8H 25,300円		
	外付け電子膨張弁キット (注4)		6	KEV10DA 80,500円	36形:KEV15DA 85,000円	—
			⑦	—	45形:KEV25DA(注5) 91,100円	KEV25DA(注5) 91,100円
	フレアレスジョイント (注7)(注8)	2分管用(1/4) 5個入	8	28～56形:BPFL2B◆ 12,000円		
		3分管用(3/8) 5個入	9	71形:BPFL3B◆ 13,000円		
		4分管用(1/2) 5個入	10	28～56形:BPFL4B◆ 16,000円		
		5分管用(5/8) 5個入	11	71形:BPFL5B◆ 19,000円		
	マーキングゲージ		12	BFL1A 6,300円		
フィルタ関連	ロングライフフィルター(交換用)		13	KAF361L28 5,000円	KAF361L45 6,100円	KAF361L71 6,400円
床面固定金具			14	YCKV 1,700円		

(注1) 別売のグループ遠方制御アダプターが必要です。また、2リモコン制御、集中制御機器との併用はできません。
(注2) 必要接続キットは、K-DUP1G または K-DUP2G+K-DUP5H+ 必要に応じて K-DUP8H となります。ドレンポンプキット手配時には、中継ハーネスを必ず同時に手配願います。
(注3) 出口ドレンホースについては同等品を現地調達いただければご購入不要です。
(注4) 選定にあたっては、据付説明書などで据付条件をご確認ください。
(注5) 受注生産品となります。
(注6) 室内ユニット1台ごとにドレンアップキットまたはドレンポンプキットを1台設置してください。複数の室内ユニットを1台のドレンアップキット・ドレンポンプキットに接続すると、ドレン水漏れを起こす場合があります。
(注7) フレアレスジョイントを使用する場合は、マーキングゲージが必要です。
(注8) フレアレスジョイントは標準付属品です。

★ オプション品の採用により、機器本体の寸法、質量、運転音などが変わる場合があります。機器の設置状態や組み合わせによっては、採用または併用できないオプション品がありますので、事前にご確認ください。
★ 機種名の右の数字の○のついているオプション品は、受注生産品のため、納期がかかる場合があります。納期は当社営業所までお問い合わせください。
◆ 24年10月より変更のあったオプション品

■外形図

28形

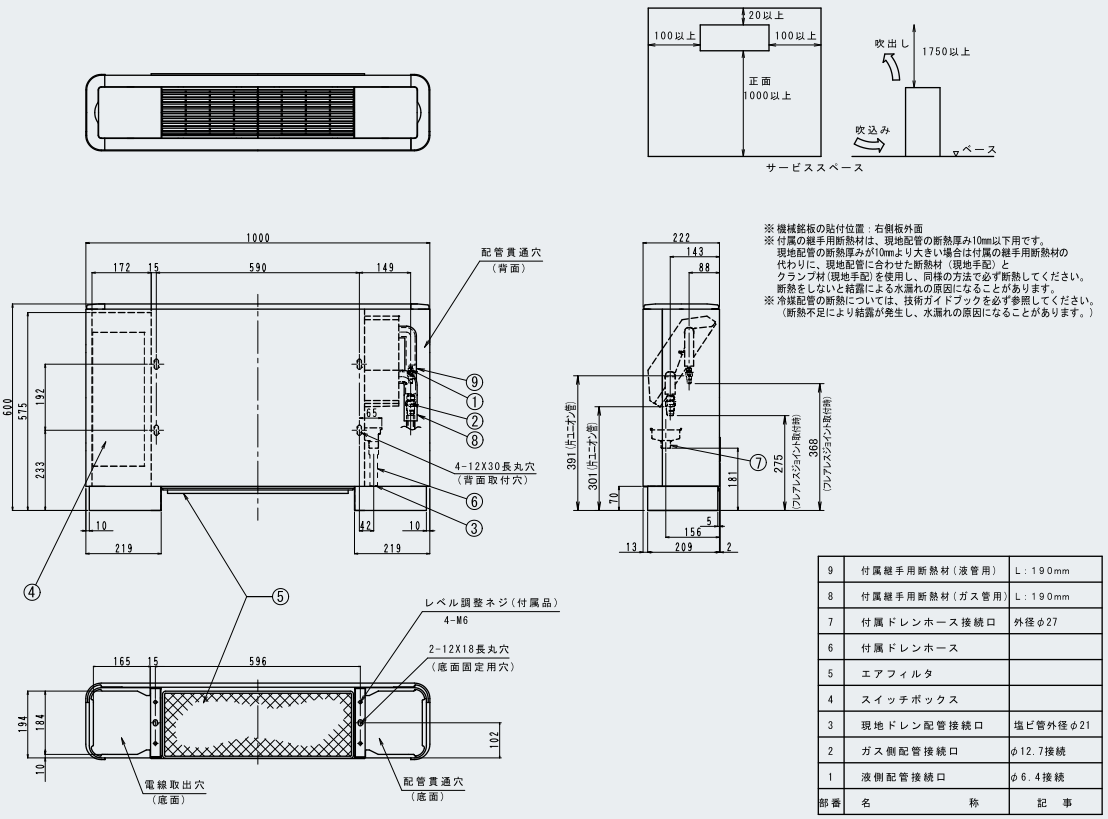

部番	名称	記事
9	付属継手用断熱材(液管用)	L:190mm
8	付属継手用断熱材(ガス管用)	L:190mm
7	付属ドレンホース接続口	外径φ27
6	付属ドレンホース	
5	エアフィルタ	
4	スイッチボックス	
3	現地ドレン配管接続口	塩ビ管外径φ21
2	ガス側配管接続口	φ12.7接続
1	液側配管接続口	φ6.4接続

■外形図

36・45形



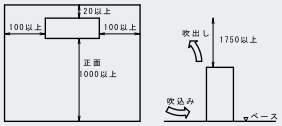

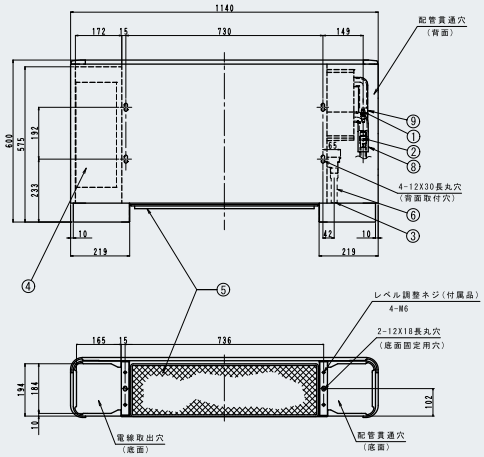

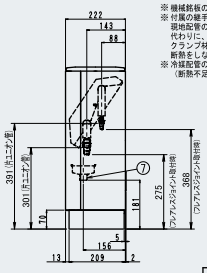

※機械銘板の貼付位置：右側板外面
※付属の継手用断熱材は、現地配管の断熱厚み10mm以下用です。
現地配管の断熱厚みが10mmより大きい場合は付属の継手用断熱材の
代わりに、現地配管に合わせた断熱材（現地手配）と
クランプ材（現地手配）を使用し、同様の方法で必ず断熱してください。
断熱をしないと結露による水漏れの原因になることがあります。
※冷媒配管の断熱については、技術ガイドブックを必ず参照してください。
（断熱不足により結露が発生し、水漏れの原因になることがあります。）

9	付属継手用断熱材（液管用）	L：190mm
8	付属継手用断熱材（ガス管用）	L：190mm
7	付属ドレンホース接続口	外径φ27
6	付属ドレンホース	
5	エアフィルタ	
4	スイッチボックス	
3	現地ドレン配管接続口	塩ビ管外径φ21
2	ガス側配管接続口	φ12.7接続
1	液側配管接続口	φ6.4接続
部番	名称	記事

56形



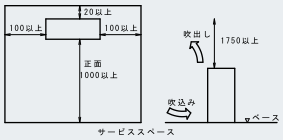

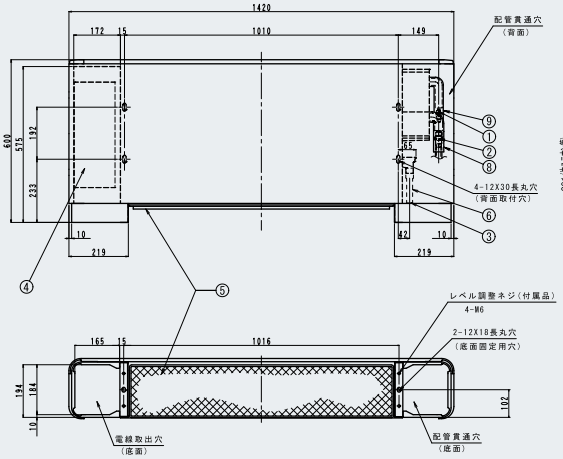

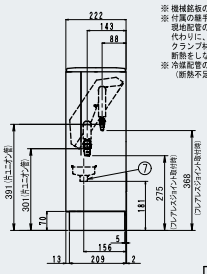

※機械銘板の貼付位置：右側板外面
※付属の継手用断熱材は、現地配管の断熱厚み10mm以下用です。
現地配管の断熱厚みが10mmより大きい場合は付属の継手用断熱材の
代わりに、現地配管に合わせた断熱材（現地手配）と
クランプ材（現地手配）を使用し、同様の方法で必ず断熱してください。
断熱をしないと結露による水漏れの原因になることがあります。
※冷媒配管の断熱については、技術ガイドブックを必ず参照してください。
（断熱不足により結露が発生し、水漏れの原因になることがあります。）

9	付属継手用断熱材（液管用）	L：190mm
8	付属継手用断熱材（ガス管用）	L：190mm
7	付属ドレンホース接続口	外径φ27
6	付属ドレンホース	
5	エアフィルタ	
4	スイッチボックス	
3	現地ドレン配管接続口	塩ビ管外径φ21
2	ガス側配管接続口	φ12.7接続
1	液側配管接続口	φ6.4接続
部番	名称	記事

71形

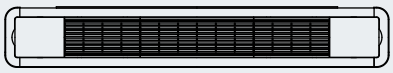

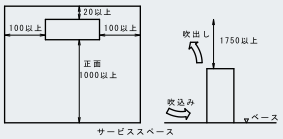

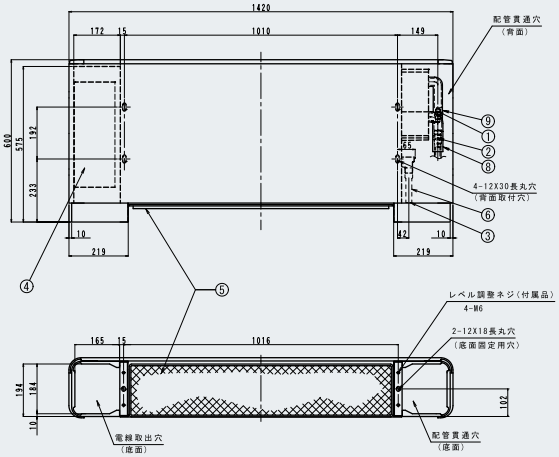

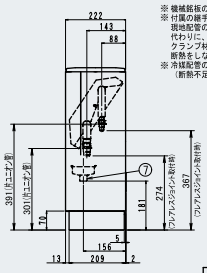

※機械銘板の貼付位置：右側板外面
※付属の継手用断熱材は、現地配管の断熱厚み10mm以下用です。
現地配管の断熱厚みが10mmより大きい場合は付属の継手用断熱材の
代わりに、現地配管に合わせた断熱材（現地手配）と
クランプ材（現地手配）を使用し、同様の方法で必ず断熱してください。
断熱をしないと結露による水漏れの原因になることがあります。
※冷媒配管の断熱については技術ガイドブックを必ず参照してください。
（断熱不足により結露が発生し、水漏れの原因になることがあります。）

9	付属継手用断熱材（液管用）	L：190mm
8	付属継手用断熱材（ガス管用）	L：190mm
7	付属ドレンホース接続口	外径φ27
6	付属ドレンホース	
5	エアフィルタ	
4	スイッチボックス	
3	現地ドレン配管接続口	塩ビ管外径φ21
2	ガス側配管接続口	φ15.9接続
1	液側配管接続口	φ9.5接続
部番	名称	記事

床置ローボーイ形　埋込タイプ

AXIP-NB 28･36･45･56･71形

ペリカウンターに埋め込んで、インテリアに合わせた本格的なペリメーター空調を実現します。

オプション品：P138

受注生産品

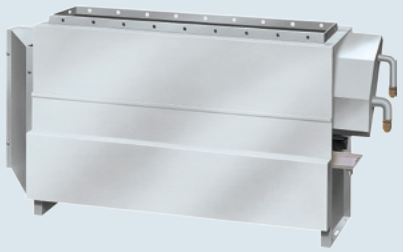

清潔アルミフィン　抗菌・防カビフィルター

現地のペリカウンターにも収まるコンパクト設計

●現地のペリカウンターなどに組み込める、
高さ609mm・奥行218mmのコンパクトな埋込タイプ

省メンテナンス、設計自由度の高さに配慮

●重量法50%の集塵効率で機内の汚れを軽減する
ロングライフフィルター（防カビ処理）を標準装備

●配管接続口が下向きで、現地での床下配管取り出しにも容易に対応

多彩なオプション品で現地各件にも柔軟に対応

●結露のない植毛レスフラップを採用した吹出グリルもオプション品でご用意

●不織布フィルターをご用意（オプション品）

●オプション品の運転リモコンはワイヤードタイプと受光部別置型の
ワイヤレスタイプの2種類をご用意

●特に低騒音を要求される部屋への設置に備えて、
外付け電子膨張弁キット（オプション品）をご用意しています。

ホテル客室・寝室・役員室など暗騒音が低く、静音を要求される部屋へ設置する場合は、
外付け電子膨張弁キット（オプション品）設置を検討してください。

■仕様表

（50/60Hz）

機　種	本体	AXIP28NB	AXIP36NB	AXIP45NB	AXIP56NB	AXIP71NB
メーカー希望小売価格	本体	432,000円	442,000円	451,000円	476,000円	496,000円

冷房能力（注1）			kW	2.8	3.6	4.5	5.6	7.1
暖房能力（注1）			kW	3.2	4.0	5.0	6.3	8.0
寒冷地低温暖房（注1）			kW	3.4	4.2	5.3	6.7	8.5
電気特性（注1）	電　源		AC･V	単相200				
	消費電力	冷　房	kW	0.039/0.044	0.069/0.075		0.086/0.093	0.133/0.163
		暖　房		0.039/0.044	0.069/0.075		0.086/0.093	0.133/0.163
	運転電流	冷　房	A	0.2/0.2	0.4/0.4		0.5/0.5	0.7/0.8
		暖　房		0.2/0.2	0.4/0.4		0.5/0.5	0.7/0.8
	力　率	冷　房	%	97.5/95.7	88.5/96.2		91.5/94.9	96.4/98.0
		暖　房		97.5/95.7	88.5/96.2		91.5/94.9	96.4/98.0
エアフィルター				ロングライフフィルター（防カビ抗菌樹脂ネット・集塵効率50%（重量法））|			
運転音 音響パワーレベル（注2）		強	dB	55	58		59	68
		弱		52	53		54	59
送風機	形　式			シロッコファン				
	風　量	強	m³/min	7.0	11.0		14.0	18.5
		弱		6.0	8.5		11.0	11.0
	機外静圧		Pa	−				
	電動機定格出力		kW	0.015×1	0.025×1		0.035×1	0.085×1
	駆動方式			直結				
配管関係	冷媒ガス配管		mm	φ12.7（フレア接続）				φ15.9（フレア接続）
	冷媒液配管		mm	φ6.4（フレア接続）				φ9.5（フレア接続）
	冷媒配管位置			下面				
	ドレン配管		mm	現地接続側塩ビ管（外径φ21）				
ドレンポンプ				オプション				
追加アップ量			mm	−				
外装塗装色				亜鉛鋼板				
外形寸法　高さ×幅×奥行（注3）			mm	609（610）×924（930）×218（220）	609（610）×1064（1070）×218（220）		609（610）×1344（1350）×218（220）	
質　量			kg	20	24		31	34

（注1）　冷房・暖房能力および電気特性は JIS B 8627 条件によります。
室外ユニットが標準仕様の場合の低温暖房能力は、
・室外ユニットの低温暖房能力が暖房能力と同じ場合、室内ユニットの低温暖房能力も暖房能力と同じです。
・室外ユニットの低温暖房能力が暖房能力より低い場合、室内ユニットの低温暖房能力も暖房能力より低下します。

（注2）　運転音 音響パワーレベルは、JIS B 8627 に準拠した値です。音圧レベルの値は P.267 をご参照ください。

（注3）　（　）内の数値は、概算寸法です。

■オプション品

※□のオプション品は単独では使用できませんので、セットでご購入ください。(左端から記載されていないオプション品が別売の必須オプション品です。)

機種名				AXIP28NB		AXIP36NB AXIP45NB		AXIP56NB AXIP71NB	
補助機能関連	ドレンポンプキット (注1)(注2)(注6) (揚程5/6m(50/60Hz))	品番	1	K-DU202K	82,100円				
		接続キット 出口ドレンホース (注3)	2	K-DUP1G(ドレンホース10m)	13,800円	または K-DUP2G(ドレンホース30m)	36,400円		
		接続キット 中継ハーネス	3	K-DUP5H	10,600円				
		グループ遠方制御アダプター	4	KRP4A1	18,400円				
	ドレンポンプキット用接続キット	保護ケーシング	5	K-DUP8H	25,300円				
	外付け電子膨張弁キット (注4)		6	KEV10DA	80,500円	36形:KEV15DA	85,000円	−	
			⑦	−		45形:KEV25DA(注5)	91,100円	KEV25DA(注5)	91,100円
	フレアレスジョイント (注7)(注8)	2分管用(1/4) 5個入	8	28～56形:BPFL2B◆	12,000円				
		3分管用(3/8) 5個入	9	71形:BPFL3B◆	13,000円				
		4分管用(1/2) 5個入	10	28～56形:BPFL4B◆	16,000円				
		5分管用(5/8) 5個入	11	71形:BPFL5B◆	19,000円				
	マーキングゲージ		12	BFL1A	6,300円				
フィルタ関連	ロングライフフィルター(交換用)		13	KAF361L28	5,000円	KAF361L45	6,100円	KAF361L71	6,400円
吹出グリル (注5)			⑭	KDGJ36A07	10,000円	KDGJ36A11	12,200円	KDGJ36A16	16,100円
床面固定金具			15	YCKV	1,700円				

(注1) 別売のグループ遠方制御アダプターが必要です。また、2リモコン制御、集中制御機器との併用はできません。
(注2) 必要接続キットは、K-DUP1G または K-DUP2G+K-DUP5H+ 必要に応じて K-DUP8H となります。ドレンポンプキット手配時には、中継ハーネスを必ず同時に手配願います。
(注3) 出口ドレンホースについては同等品を現地調達いただければご購入不要です。
(注4) 選定にあたっては、据付説明書などで据付条件をご確認ください。
(注5) 受注生産品となります。
(注6) 室内ユニット1台ごとにドレンアップキットまたはドレンポンプキットを1台設置してください。複数の室内ユニットを1台のドレンアップキット・ドレンポンプキットに接続すると、ドレン水漏れを起こす場合があります。
(注7) フレアレスジョイントを使用する場合は、マーキングゲージが必要です。
(注8) フレアレスジョイントは標準付属品です。

★ オプション品の採用により、機器本体の寸法、質量、運転音などが変わる場合があります。機器の設置状態や組み合わせによっては、採用または併用できないオプション品がありますので、事前にご確認ください。
★ 機種名の右の数字の○のついているオプション品は、受注生産品のため、納期がかかる場合があります。納期は当社営業所までお問い合わせください。
◆ 24年10月より変更のあったオプション品

■外形図

28形

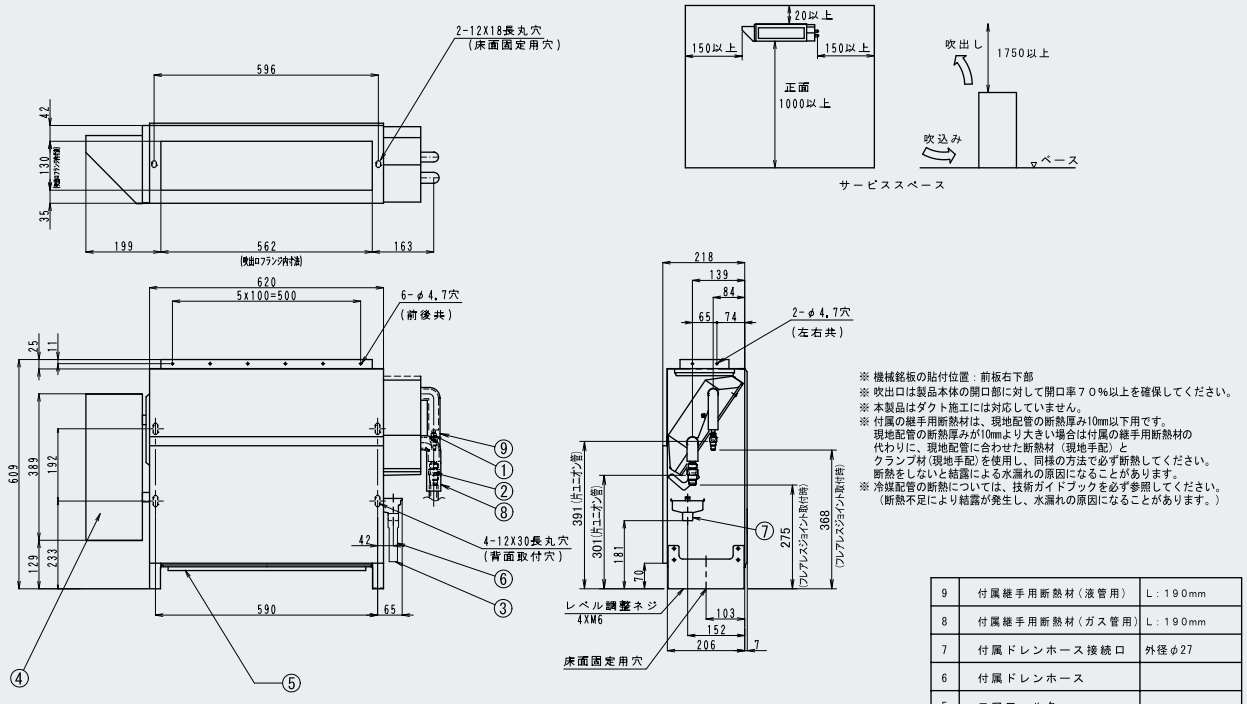

※ 機械銘板の貼付位置：前板右下部
※ 吹出口は製品本体の開口部に対して開口率70%以上を確保してください。
※ 本製品はダクト施工には対応していません。
※ 付属の継手用断熱材は、現地配管の断熱厚み10mm以上用です。
現地配管の断熱厚みが10mmより大きい場合は付属の継手用断熱材の代わりに、現地配管に合わせた断熱材(現地手配)とクランプ材(現地手配)を使用し、同様の方法で必ず断熱してください。
断熱をしないと結露による水漏れの原因になることがあります。
※ 冷媒配管の断熱については、技術ガイドブックを必ず参照してください。
(断熱不足により結露が発生し、水漏れの原因になることがあります。)

部番	名称	記事
9	付属継手用断熱材(液管用)	L:190mm
8	付属継手用断熱材(ガス管用)	L:190mm
7	付属ドレンホース接続口	外径φ27
6	付属ドレンホース	
5	エアフィルタ	
4	スイッチボックス	
3	現地ドレン配管接続口	塩ビ管外径φ21
2	ガス側配管接続口	φ12.7接続
1	液側配管接続口	φ6.4接続

■外形図

36・45形

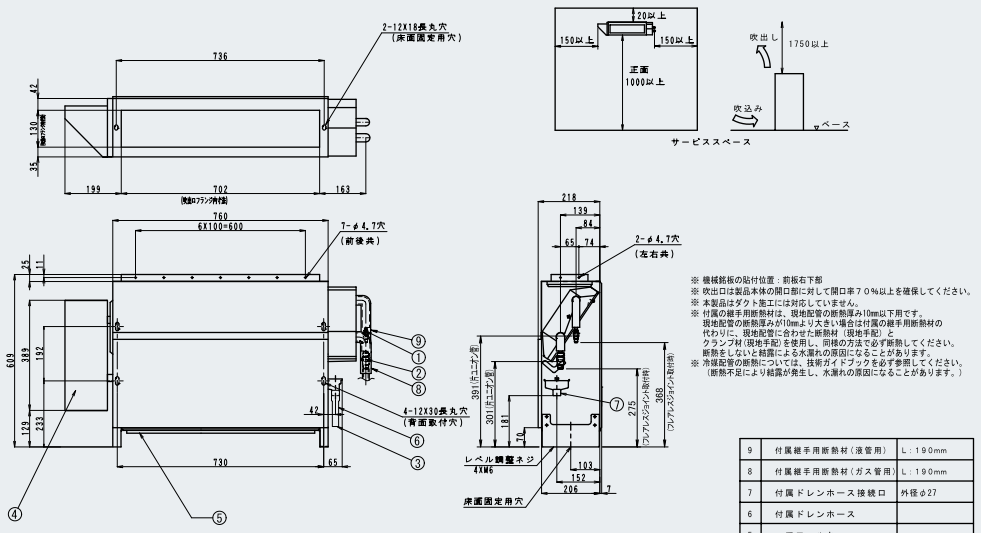

※ 機械銘板の貼付位置：前板右下部
※ 吹出口は製品本体の開口部に対して開口率７０%以上を確保してください。
※ 本製品はダクト施工には対応していません。
※ 付属の継手用断熱材は、現地配管の断熱厚み10mm以下用です。
現地配管の断熱厚みが10mmより大きい場合は付属の継手用断熱材の
代わりに、現地配管に合わせた断熱材（現地手配）と
クランプ材（現地手配）を使用し、同様の方法で必ず断熱してください。
断熱をしないと結露による水漏れの原因になることがあります。
※ 冷媒配管の断熱については、技術ガイドブックを必ず参照してください。
（断熱不足により結露が発生し、水漏れの原因になることがあります。）

部番	名称	記事
9	付属継手用断熱材（液管用）	L：190mm
8	付属継手用断熱材（ガス管用）	L：190mm
7	付属ドレンホース接続口	外径φ27
6	付属ドレンホース	
5	エアフィルタ	
4	スイッチボックス	
3	現地ドレン配管接続口	塩ビ管外径φ21
2	ガス側配管接続口	φ12.7接続
1	液側配管接続口	φ6.4接続

56形

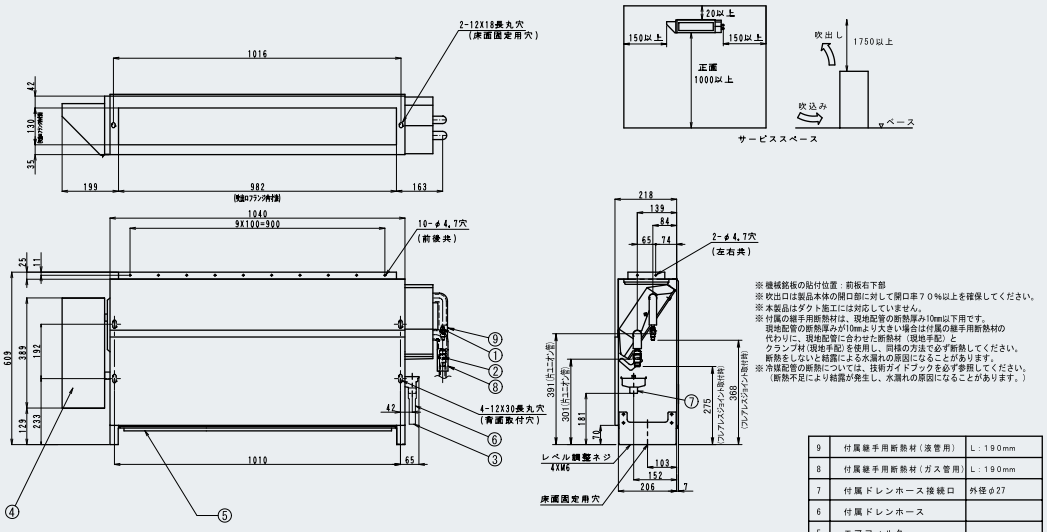

※ 機械銘板の貼付位置：前板右下部
※ 吹出口は製品本体の開口部に対して開口率７０%以上を確保してください。
※ 本製品はダクト施工には対応していません。
※ 付属の継手用断熱材は、現地配管の断熱厚み10mm以下用です。
現地配管の断熱厚みが10mmより大きい場合は付属の継手用断熱材の
代わりに、現地配管に合わせた断熱材（現地手配）と
クランプ材（現地手配）を使用し、同様の方法で必ず断熱してください。
断熱をしないと結露による水漏れの原因になることがあります。
※ 冷媒配管の断熱については、技術ガイドブックを必ず参照してください。
（断熱不足により結露が発生し、水漏れの原因になることがあります。）

部番	名称	記事
9	付属継手用断熱材（液管用）	L：190mm
8	付属継手用断熱材（ガス管用）	L：190mm
7	付属ドレンホース接続口	外径φ27
6	付属ドレンホース	
5	エアフィルタ	
4	スイッチボックス	
3	現地ドレン配管接続口	塩ビ管外径φ21
2	ガス側配管接続口	φ12.7接続
1	液側配管接続口	φ6.4接続

71形

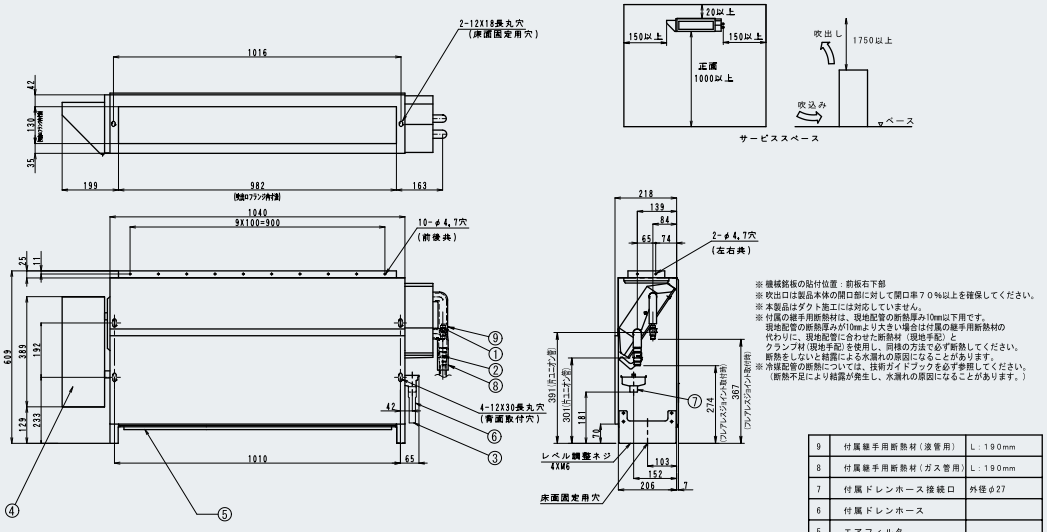

※ 機械銘板の貼付位置：前板右下部
※ 吹出口は製品本体の開口部に対して開口率７０%以上を確保してください。
※ 本製品はダクト施工には対応していません。
※ 付属の継手用断熱材は、現地配管の断熱厚み10mm以下用です。
現地配管の断熱厚みが10mmより大きい場合は付属の継手用断熱材の
代わりに、現地配管に合わせた断熱材（現地手配）と
クランプ材（現地手配）を使用し、同様の方法で必ず断熱してください。
断熱をしないと結露による水漏れの原因になることがあります。
※ 冷媒配管の断熱については、技術ガイドブックを必ず参照してください。
（断熱不足により結露が発生し、水漏れの原因になることがあります。）

部番	名称	記事
9	付属継手用断熱材（液管用）	L：190mm
8	付属継手用断熱材（ガス管用）	L：190mm
7	付属ドレンホース接続口	外径φ27
6	付属ドレンホース	
5	エアフィルタ	
4	スイッチボックス	
3	現地ドレン配管接続口	塩ビ管外径φ21
2	ガス側配管接続口	φ15.9接続
1	液側配管接続口	φ9.5接続

厨房用エアコン

AXTP-NB 80･140形

高温や油煙などの過酷な条件下に対応できる、厨房専用のエアコンです。



オプション品：P141

受注生産品

清潔アルミフィン　抗菌・防カビフィルター

コンロやオーブンの使用をはじめ、数々の厨房設備からの発熱により高温・油煙環境になりやすい厨房環境。そこに設置されるエアコンは、高い能力はもとより、調理時に発生する油煙や水蒸気にも耐え得るだけの高耐久設計が要求されてきます。高性能な能力はもちろん、本体ケーシングやフィルター、熱交換器にいたるまで、キメ細かな油煙対策を施した、厨房専用エアコンを開発。快適で働きやすい厨房空間づくりをお手伝いいたします。

キメ細やかな油煙対策

●主要な外板には汚れにくく、清掃しやすいステンレスを採用しています。
サビや汚れに強く、汚れても簡単に拭き取ることができます。

●熱交換器には汚れがつきにくく、洗浄しやすいワッフルフィンを採用
フィンピッチが広く、油煙などによる目詰まりもしにくい構造となっています。
※定期的なメンテナンス（機内の洗浄など）は必ず行ってください。

設置スペースの小さな省幅室内ユニット

●横幅サイズが短いので、様々な設備がひしめく厨房においても設置スペースが確保できます。

吊り位置の固定が簡単に

●吊金具用座金にシール材を追加することで、追加部材不要で座金を固定できるようになり、吊り位置の固定が簡単になりました。



メンテナンスが容易な下面サービス方式

●高い位置に本体が設置されていても、本体下面の取っ手により吸込グリルの着脱が簡単にできますので、フィルタ交換なども容易に行えます。

スポット空調にも対応（オプション品）

●スポット吹出口をオプション品でご用意
スポット空調により、適所に確実に快適な気流を届けます。



ドレンパン、フィルターを抗菌化。衛生面にもこだわりました。

清潔さに配慮し、機内の主要部品を抗菌化！

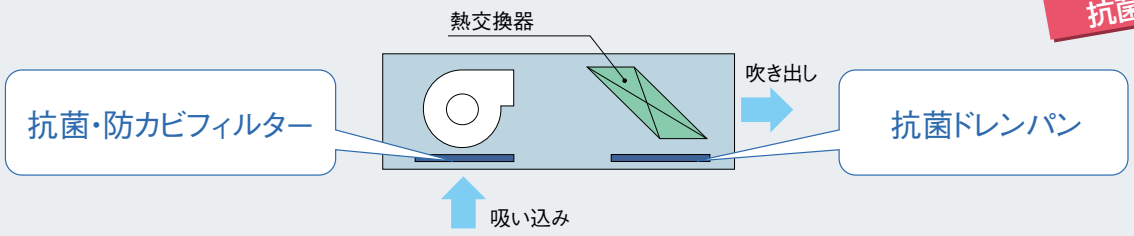

抗菌・防カビ処理のロングライフフィルター

フィルターは油煙をしっかりキャッチする不織布のオイルミストフィルター。しかも、抗菌・防カビ処理を施していますので、フィルターで捕らえた菌やカビの繁殖が抑えられます。

●使い捨てタイプなのでお掃除不要
フィルターは汚れたら交換する使い捨てタイプ
また、交換サイクルも長寿命なロングライフフィルターを採用しています。
※フィルターの寿命は一般的な厨房で約3箇月です。約1年分（8枚）のフィルターをセットしたフィルター（交換用）をオプション品でご用意しています。

カビや雑菌が繁殖しやすいドレンパンを抗菌塗装処理

ドレンパンには細菌に効果的な銀系無機抗菌剤と、カビを防ぐ有機系抗菌剤を混合した混合抗菌塗装を施し、衛生面に配慮しています。

■混合抗菌塗装の抗菌性能（大腸菌）

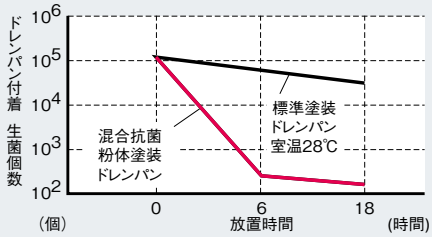

据え付けに関するご注意
※室内ユニットの据付場所は、水蒸気・油・粉などを直接吸い込むおそれのない場所を選んでください。
高湿度環境下（約 70%以上）で長時間運転すると、吹出口に露がついて滴下したり、霧吹き、露飛びが発生することがあります。
※据え付けの際、 ドレン配管と逆方向に傾斜させて設置しないでください。水漏れやドレン水内の成分が固形化して噴き出すおそれがあります。

選定上のご注意
※厨房用エアコンは、他の室内ユニットより負荷の高いところに設置されますので、室外ユニットの接続容量を計算するときには、AXTP80NB…10.4kW、AXTP140NB…18.2kW として計算してください。

■仕様表

（50/60Hz）

機　種	本体	AXTP80NB	AXTP140NB
メーカー希望小売価格	本体	697,000円	991,000円

冷房能力　（注1）			kW	8.0	14.0
暖房能力　（注1）			kW	9.0（注3）	16.0（注3）
寒冷地低温暖房　（注1）			kW	9.5	17.0
電気特性（注1）	電　源		AC・V	単相200	
	消費電力	冷　房	kW	0.127/0.130	0.231/0.286
		暖　房		0.117/0.123	0.230/0.285
	運転電流	冷　房	A	0.7/0.8	1.3/1.6
		暖　房		0.7/0.8	1.3/1.6
	力　率	冷　房	%	88.2/83.3	92.3/92.3
		暖　房		87.3/82.2	91.9/91.9
エアフィルター				ロングライフフィルター（オイルガード・廃棄形）	
運転音　音響パワーレベル 強-弱　（注2）			dB	58-54	70-63
送風機	形　式			シロッコファン	
	風　量	強	m³/min	19	37.5
		弱		16	25
	機外静圧		Pa	—	
	電動機定格出力		kW	0.06×1	0.130×1
	駆動方式			直結	
配管関係	冷媒ガス配管		mm	φ15.9（フレア接続）	
	冷媒液配管		mm	φ9.5（フレア接続）	
	冷媒配管位置			左側面、右側面、上面、後面	
	ドレン配管		mm	VP25（外径φ32、内径φ25）	
ドレンポンプ				オプション	
追加アップ量			mm	—	
外装塗装色				ステンレス（ヘアライン仕上げ）	
外形寸法　高さ×幅×奥行			mm	295×1100×695	295×1400×695
質　量			kg	45	57

（注1）　冷房・暖房能力および電気特性は JIS B 8627 条件によります。
室外ユニットが標準仕様の場合の低温暖房能力は、
・室外ユニットの低温暖房能力が暖房能力と同じ場合、室内ユニットの低温暖房能力も暖房能力と同じです。
・室外ユニットの低温暖房能力が暖房能力より低い場合、室内ユニットの低温暖房能力も暖房能力より低下します。

（注2）　運転音 音響パワーレベルは、JIS B 8627 に準拠した値です。音圧レベルの値は P.267 をご参照ください。

（注3）　暖房能力の数値は最大能力を示します。

★ 厨房用エアコンは、他の室内ユニットより負荷の高いところに設置されますので、室外ユニットの接続容量を計算するときには、AXTP80NB…10.4kW、AXTP140NB…18.2kW として計算してください。

■オプション品

※□のオプション品は単独では使用できませんので、セットでご購入ください。（左端から記載されていないオプション品が別売の必須オプション品です。）

機種名				AXTP80NB	AXTP140NB
フィルター関連	ロングライフフィルター（交換用）　（注1）		1	**KAF435B80**　29,900円	**KAF435B140**　35,400円
スポット吹出口		1m	2	**KFDJ43A140**　16,800円	
L型連絡配管キット			3	**KHFP5M160**　8,500円	
補助機能関連	ドレンポンプキット（揚程5/6m（50/60Hz））（注2）（注3）（注5）		4	**K-DU202K**　82,100円	
	接続キット	出口ドレンホース（注4）	5	**K-DUP1G**（ドレンホース10m）13,800円　または　**K-DUP2G**（ドレンホース30m）　36,400円	
		中継ハーネス	6	**K-DUP4H**　11,400円	
	ドレンポンプキット用接続キット	保護ケーシング	7	**K-DUP7G**　12,700円 または **K-DUP8H**　25,300円	
	ドレンポンプキット（揚程5/7m（50/60Hz））　（注3）（注5）		8	**K-DU352K**　158,300円	
	接続キット	出口ドレンホース（注4）	9	**K-DUP41G**（ドレンホース5m）12,100円　または　**K-DUP42G**（ドレンホース15m）29,200円 または　**K-DUP43G**（ドレンホース30m）　57,000円　または　**K-DUP44G**（ドレンホース50m）　94,900円	
	ドレンポンプキット用接続キット	保護ケーシング	10	**K-DUP55**　25,900円	
	ドレンポンプキット（揚程11/15m（50/60Hz））（注3）（注5）		11	**K-DU552K**　194,000円	
	接続キット	出口ドレンホース（注4）	12	**K-DUP41G**（ドレンホース5m）12,100円　または　**K-DUP42G**（ドレンホース15m）29,200円 または　**K-DUP43G**（ドレンホース30m）　57,000円　または　**K-DUP44G**（ドレンホース50m）　94,900円	
	ドレンポンプキット用接続キット	保護ケーシング	13	**K-DUP55**　25,900円	
	フレアレスジョイント（注6）（注7）	3分管用（3／8）5個入	14	80・140形:**BPFL3B◆**　13,000円	
		5分管用（5／8）5個入	15	80・140形:**BPFL5B◆**　19,000円	
	マーキングゲージ		16	**BFL1A**　6,300円	

（注1）　ロングライフフィルター（交換用）は 8枚（2枚 / 回×４回）が１セットになっています。
（注2）　必要接続キットは、K-DUP1G または K-DUP2G+K-DUP4H+ 必要に応じて K-DUP7G または K-DUP8H となります。ドレンポンプキット手配時には、中継ハーネスを必ず同時に手配願います。
（注3）　厨房などのスライム（ヌメリ）・カビ・菌の発生しやすい現場で使用する場合は、別売の銀系抗菌剤（K-AG1:22,000 円）を使用してください。
（注4）　出口ドレンホースについては同等品を現地調達いただければご購入不要です。
（注5）　室内ユニット1台ごとにドレンアップキットまたはドレンポンプキットを1台設置してください。複数の室内ユニットを１台のドレンアップキット・ドレンポンプキットに接続すると、ドレン水漏れを起こす場合があります。
（注6）　フレアレスジョイントを使用する場合は、マーキングゲージが必要です。
（注7）　フレアレスジョイントは標準付属品です。
◆ 24年10月より変更のあったオプション品

■外形図

80形

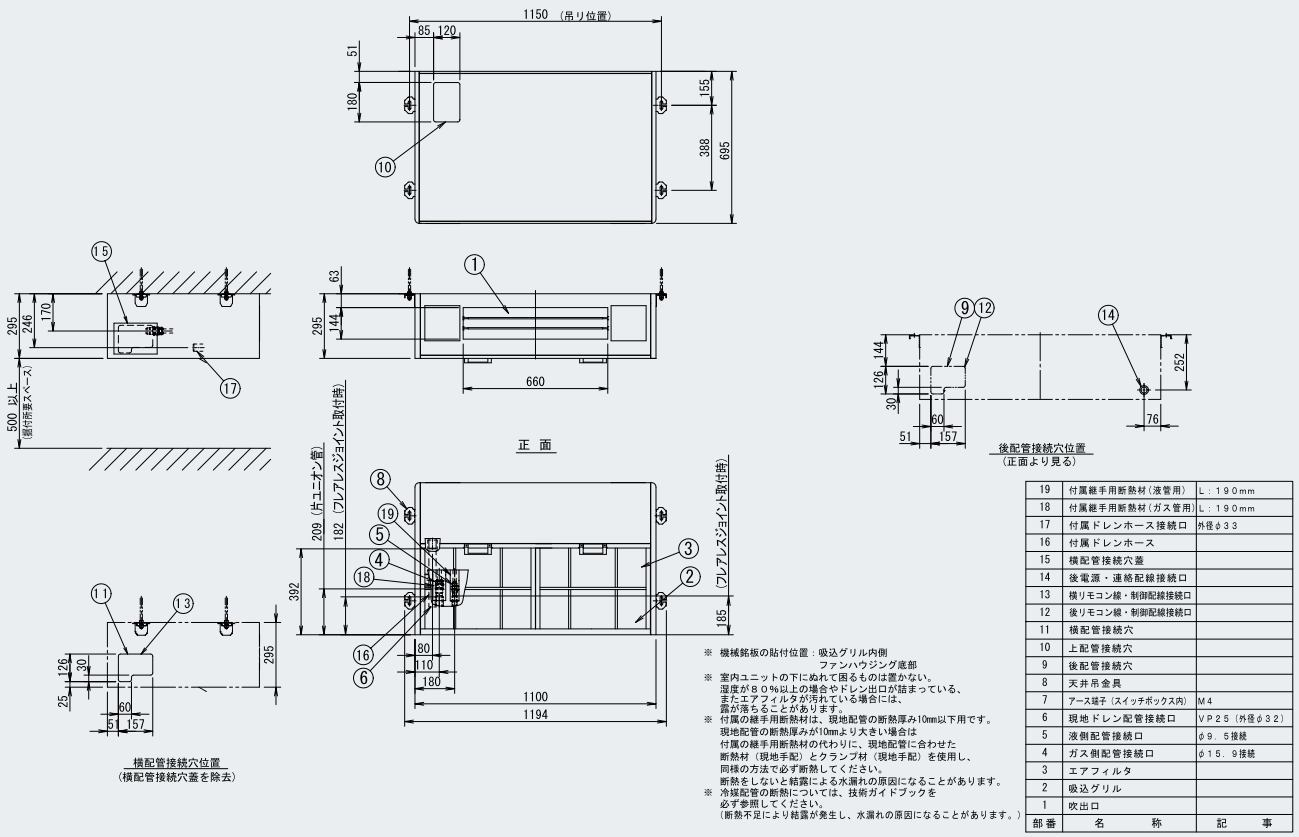

部番	名称	記事
19	付属継手用断熱材（液管用）	L：190mm
18	付属継手用断熱材（ガス管用）	L：190mm
17	付属ドレンホース接続口	外径φ33
16	付属ドレンホース	
15	横配管接続穴蓋	
14	後電源・連絡配線接続口	
13	横リモコン線・制御配線接続口	
12	後リモコン線・制御配線接続口	
11	横配管接続穴	
10	上配管接続穴	
9	後配管接続穴	
8	天井吊金具	
7	アース端子（スイッチボックス内）	M4
6	現地ドレン配管接続口	VP25（外径φ32）
5	液側配管接続口	φ9．5接続
4	ガス側配管接続口	φ15．9接続
3	エアフィルタ	
2	吸込グリル	
1	吹出口	

※ 機械銘板の貼付位置：吸込グリル内側
ファンハウジング底部
※ 室内ユニットの下にぬれて困るものは置かない。
湿度が８０%以上の場合やドレン出口が詰まっている、またエアフィルタが汚れている場合には、露が落ちることがあります。
※ 付属の継手用断熱材は、現地配管の断熱厚み10mm以下用です。
現地配管の断熱厚みが10mmより大きい場合は付属の継手用断熱材の代わりに、現地配管に合わせた断熱材（現地手配）とクランプ材（現地手配）を使用し、同様の方法で必ず断熱してください。
断熱をしないと結露による水漏れの原因になることがあります。
※ 冷媒配管の断熱については、技術ガイドブックを必ず参照してください。
（断熱不足により結露が発生し、水漏れの原因になることがあります。）

140形

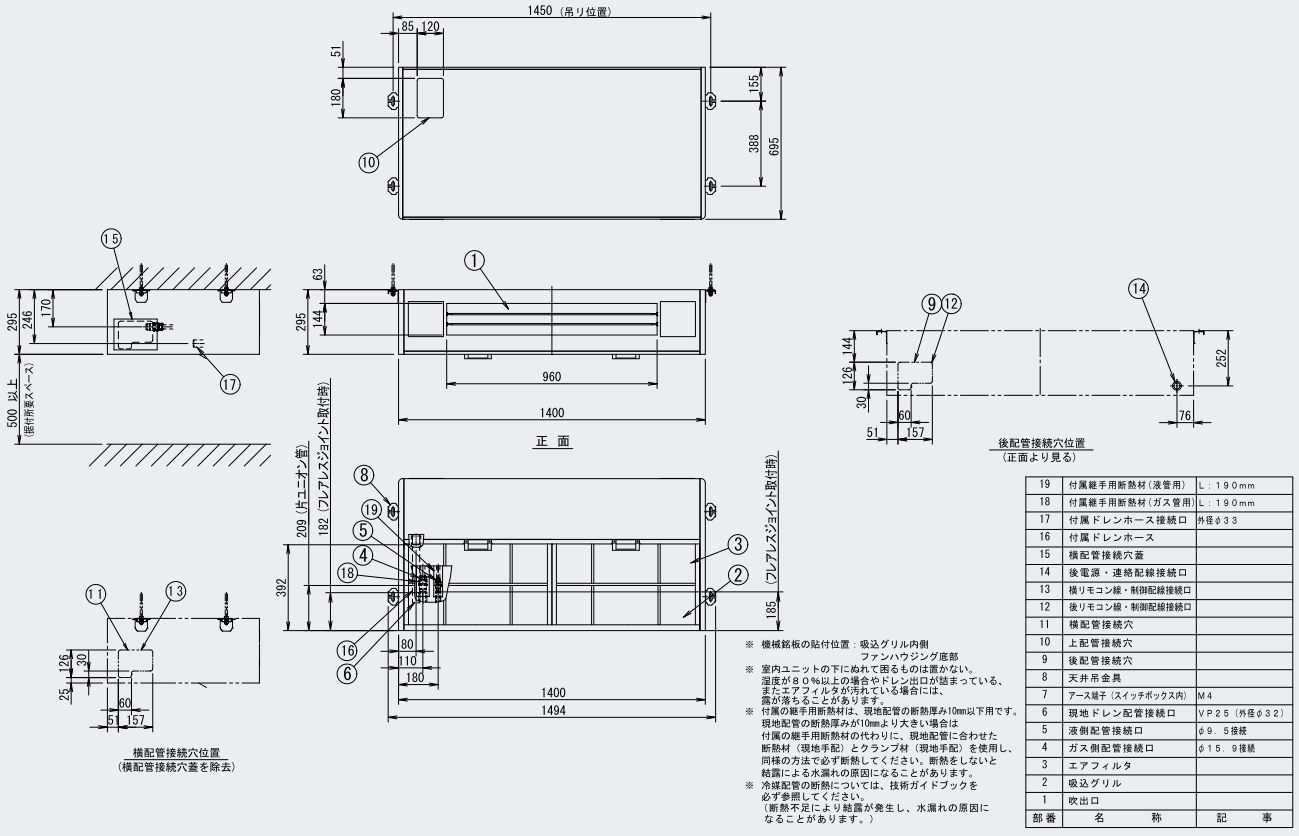

部番	名称	記事
19	付属継手用断熱材（液管用）	L：190mm
18	付属継手用断熱材（ガス管用）	L：190mm
17	付属ドレンホース接続口	外径φ33
16	付属ドレンホース	
15	横配管接続穴蓋	
14	後電源・連絡配線接続口	
13	横リモコン線・制御配線接続口	
12	後リモコン線・制御配線接続口	
11	横配管接続穴	
10	上配管接続穴	
9	後配管接続穴	
8	天井吊金具	
7	アース端子（スイッチボックス内）	M4
6	現地ドレン配管接続口	VP25（外径φ32）
5	液側配管接続口	φ9．5接続
4	ガス側配管接続口	φ15．9接続
3	エアフィルタ	
2	吸込グリル	
1	吹出口	

※ 機械銘板の貼付位置：吸込グリル内側
ファンハウジング底部
※ 室内ユニットの下にぬれて困るものは置かない。
湿度が８０%以上の場合やドレン出口が詰まっている、またエアフィルタが汚れている場合には、露が落ちることがあります。
※ 付属の継手用断熱材は、現地配管の断熱厚み10mm以下用です。
現地配管の断熱厚みが10mmより大きい場合は付属の継手用断熱材の代わりに、現地配管に合わせた断熱材（現地手配）とクランプ材（現地手配）を使用し、同様の方法で必ず断熱してください。断熱をしないと結露による水漏れの原因になることがあります。
※ 冷媒配管の断熱については、技術ガイドブックを必ず参照してください。
（断熱不足により結露が発生し、水漏れの原因になることがあります。）

病院用クリーンエアコン

AXBP-NB(P) 45･56･71形

病院にふさわしい高清浄度環境をお届けします。

オプション品：P144　受注生産品

(注1)当機種は2層コーティング(親水被膜+耐食被膜で1層)となります。

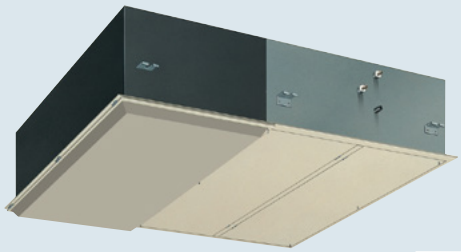

※画像は壁下吸込タイプです。

清潔アルミフィン(注1)

病院用クリーンエアコンは、清浄度クラス10,000のクリーン環境を簡単な工事で実現する専用設計のエアコン。高清浄度環境を手軽に実現させ、医療施設の充実化をお手伝いいたします。

壁下吸い込み・天井吸い込みいずれにも対応できる病院用クリーンエアコン

オプション品の化粧パネルの選択により、壁下吸い込み、天井吸い込みのいずれの展開にも対応できます。

清潔空間を実現する壁下吸込タイプ



《吹出口ユニット一体型》

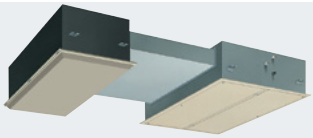

《吹出口ユニット分離型》

- 天井吹出/壁吸込方式で効率良く清浄度クラス10,000(注1)を達成
- 低風速吹き出しで、患部の乾燥やドラフト感を解消
- 拡散吹き出しで、低風速ながら室内全体をワイドに空調

準清潔空間を省工事に実現する天井吸込タイプ



《吹出口ユニット一体型》

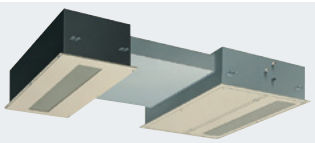

《吹出口ユニット分離型》

- 天井吹出/吸込方式で工事が容易化
- 清浄度クラス10,000(注1)～100,000を実現
- 本体真下を中心としたスポット的な空調

(注1)清浄度クラス/NASA(米国航空宇宙局)が定めた空気の清浄度を表すもの。クラス10,000は1立方フィートに直径0.5μm以下の微粒子が10,000個以下の状態を示します。
ちなみに一般的な事務室の清浄度はクラス1,000,000程度です。

空気経路の徹底した抗菌化により、機内におけるカビの繁殖を抑制

細菌に効果的な銀系無機抗菌剤と、カビの繁殖を防ぐ有機系抗菌剤を混合した新塗料により、空気経路における菌の繁殖を抑制。機内におけるカビの繁殖を抑制し、空気経路を清潔に保ちます。

※抗菌とは菌の繁殖を抑制するもので、殺菌効果はありませんのでご注意ください。またホコリや油煙などが発生する場所では、カビが繁殖する場合もあります。
※定期的なメンテナンス(エアフィルターの清掃や機内の洗浄)は必ず行ってください。

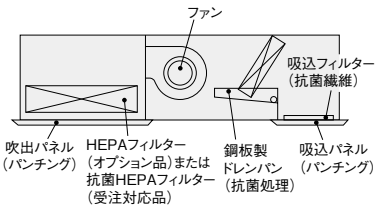

HEPAフィルターが、清浄度クラス10,000(注1)の環境を実現

計数法(0.3μm)で99.97%の捕集能力を発揮する低圧損タイプのHEPAフィルター(オプション品)の採用により、手術室やICUにも対応する高い清浄度を達成します。

●捕集したバクテリアの繁殖を抑える抗菌HEPAフィルター(受注対応品)もあります。
※標準HEPAフィルターとの併用はできません。
(注1)清浄度クラス/NASA(米国航空宇宙局)が定めた空気の清浄度を表すもの。クラス10,000は1立方フィートに直径0.5μm以下の微粒子が10,000個以下の状態を示します。ちなみに一般的な事務室の清浄度はクラス1,000,000程度です。

病院に向けた専用設計

- 吹出フィルターに抗菌繊維を採用した抗菌HEPAフィルターもご用意(受注対応品)
- 壁下吸込方式なら0.5m/sの低風速で、患部の乾燥や不快なドラフト感を防止
- 徹底した静音設計
- フィルターメンテナンスは約5年間(注1)不要。作業も容易な下面サービス方式を採用

(注1)5年間(12,500時間)≒8h/日×26日/月×12箇月/年×5年
条件:室内塵埃濃度:クラス10,000　外気導入量:定格風量の20%
外気塵埃濃度:クラス1,000,000

- 一般的なエアコンと同様の取り付け工事で、既設建物にも容易に設置

他の室内ユニットも清浄度を向上させる多彩なオプション品をご用意

キャッチした有害物質をストリーマ照射により抑制する「UVストリーマ除菌ユニット(オプション品)」、例えばアンモニアの場合なら、一般的なオゾン方式に比べて約70倍の速さで分解・脱臭を行う「ストリーマ脱臭ユニット(オプション品)」。優れた除塵効果をもつ「高性能フィルター(オプション品)」。これら豊富なオプション品が、院内の必要清浄度に合わせた脱臭・集塵効果を発揮します。(UVストリーマ除菌ユニット、ストリーマ脱臭ユニットの詳細は、P.202をご参照ください。)

診療室や一般病棟、事務室などに最適



			ラウンドフロータイプ(注1)	Sラウンドフロータイプ(注1)	エコ・ダブルフロータイプ	天井吊形
オプション品対応	UVストリーマ除菌ユニット		●	●	—	—
	ストリーマ脱臭ユニット (注2)		●	●	—	—
	高性能フィルター	JIS比色法65%タイプ	●	●	●	●
		JIS比色法90%タイプ	●	●	●	—

(注1)フィルター自動清掃機能装備の「(エコ)オートクリーンパネル」採用時は、上記のオプション品は組み込みできません。
(注2)集塵機能は装備しておりません。

■仕様表

(50/60Hz)

タイプ		吹出口ユニット一体型			吹出口ユニット分離型
機種	本体 (吹出口ユニット) (パネル) (HEPAフィルター)	**AXBP45NB** **BYBP82D56C**(天井吸込タイプ) **BYBP82D56W**(壁下吸込タイプ) **BAFHJ82A56**	**AXBP56NB** **BYBP82D56C**(天井吸込タイプ) **BYBP82D56W**(壁下吸込タイプ) **BAFHJ82A56**	**AXBP71NB** **BYBP82D80C**(天井吸込タイプ) **BYBP82D80W**(壁下吸込タイプ) **BAFHJ82A80**	**AXBP71NBP** **BAFJ82B80** **BYBP82D80CP**(天井吸込タイプ) **BYBP82D80WP**(壁下吸込タイプ) **BAFHJ82A80**
メーカー希望小売価格	本体 (吹出口ユニット) (パネル) (HEPAフィルター)	1,249,000円 295,000円(天井吸込タイプ) 266,000円(壁下吸込タイプ) 187,000円	1,277,000円 295,000円(天井吸込タイプ) 266,000円(壁下吸込タイプ) 187,000円	1,338,000円 373,000円(天井吸込タイプ) 344,000円(壁下吸込タイプ) 257,000円	1,045,000円 357,000円 389,000円(天井吸込タイプ) 354,000円(壁下吸込タイプ) 257,000円

冷房能力 (注1)			kW	4.5	5.6	7.1
暖房能力 (注1)			kW	5.0	6.3	8.0
寒冷地低温暖房 (注1)			kW	5.3	6.7	8.5
電気特性 (注1)	電源		AC・V	単相200		
	消費電力	冷房	kW	0.220/0.280	0.330/0.350	0.423/0.479
		暖房		0.220/0.280	0.330/0.350	0.423/0.479
	運転電流	冷房	A	1.2/1.5	1.8/1.9	2.2/2.4
		暖房		1.2/1.5	1.8/1.9	2.2/2.4
	力率	冷房	%	91.7/93.3	91.7/92.1	96.1/99.8
		暖房		91.7/93.3	91.7/92.1	96.1/99.8
エアフィルター吸込側(注2)	集塵効率			重量法にて70%		
	外形寸法		mm	340×436×20 2枚	340×686×20+340×436×20	
エアフィルター吹出側(注3)	集塵効率			HEPAフィルター DOP法にて99.97%(注6)		
	外形寸法		mm	915×610×150	1220×610×150	
運転音 音響パワーレベル(注5)		強	dB	62		
		弱		59		
送風機	形式			シロッコファン		
	風量	強	m³/min	19/18	24/22.5	
		弱		16/15	19/17.5	
	機外静圧		Pa	天井吸込タイプ:— 壁下吸込タイプ:—		
	電動機定格出力		kW	0.135×1	0.165×1	
	駆動方式			直結		
配管関係	冷媒ガス配管		mm	φ12.7(フレア接続)	φ15.9(フレア接続)	
	冷媒液配管		mm	φ6.4(フレア接続)	φ9.5(フレア接続)	
	冷媒配管位置			本体側面		
	ドレン配管		mm	PT1Bオネジ		
ドレンポンプ追加アップ量			mm	オプション —		
外装塗装色(マンセルNo.)	本体			亜鉛鋼板		
	パネル(注9)	天井/壁下吸込タイプ共通		アイボリー(5Y7.5/1近似)		
外形寸法 高さ×幅×奥行	本体		mm	485×1000×1788	485×1300×1788	485×1300×1078
	パネル(注9)	天井吸込タイプ		24×1150×1880	24×1450×1880	24×1450×1170
		壁下吸込タイプ		71×1150×1880	72×1450×1880	72×1450×1170
質量 (注4)	本体		kg	110	135	100
	パネル(注9)			30	35	20

(注1) JIS B 8627 条件での値です。室外ユニットが標準仕様の場合の低温暖房能力は、室外ユニットの低温暖房能力が暖房能力と同じ場合、室内ユニットの低温暖房能力も暖房能力と同じです。室外ユニットの低温暖房能力が暖房能力より低い場合、室内ユニットの低温暖房能力も暖房能力より低下します。
(注2) 吸込側エアフィルターは天井吸込タイプのみ付属されています。
(注3) HEPA フィルターはオプション品です。吹出口ユニット分離型は、別売の吹出口ユニットに取り付けます。
(注4) 天井吸込用パネルと標準 HEPAフィルターを含む値です。
(注5) 運転音 音響パワーレベルは、JIS B 8627 に準拠した値です。音圧レベルの値は P.267 をご参照ください。
(注6) 製品搭載時には若干の漏れがあるため、GMP規格（医薬品の製造管理および品質管理基準）に基づいたDOP試験（漏れ試験）には対応してません。
(注7) パネルは別売品です。

★ エアコンの故障が重大な影響をおよぼすおそれのある手術室などへ設置する場合は、2系統以上の室外ユニットによる複数台設置を行ってください。
★ 暖房運転サーモOFF時や、デフロスト運転時、保護制御運転時に冷風吹き出しを防止するため、風量をダウンさせております。
清浄度の低下が問題になる場合は、サーモOFFの風量を設定風量のまま運転させることも可能です。詳しくは当社営業所までお問い合わせください。

■オプション品

※□のオプション品は単独では使用できませんので、セットでご購入ください。(左端から記載されていないオプション品が別売の必須オプション品です。)

タイプ				吹出口ユニット一体型				吹出口ユニット分離型	
機種名				**AXBP45NB** **AXBP56NB**		**AXBP71NB**		**AXBP71NBP**	
吹出口ユニット			1	—				**BAFJ82B80**	357,000円
補助機能関連	フレアレスジョイント(注7)(注8)	2分管用(1/4) 5個入	2	45・56形:**BPFL2B◆**	12,000円				
		3分管用(3/8) 5個入	3	71形:**BPFL3B◆**	13,000円				
		4分管用(1/2) 5個入	4	45・56形:**BPFL4B◆**	16,000円				
		5分管用(5/8) 5個入	5	71形:**BPFL5B◆**	19,000円				
	マーキングゲージ		6	**BFL1A**	6,300円				
	ドレンアップキット(揚程1m) (注6)		7	**K-KDU303KV**	65,900円				
	ドレンポンプキット (注6)	品番	8	**K-DU154KV**	73,900円				
	(揚程2/2.5m(50/60Hz))	接続キット 出口ドレンホース(注1)	9	**K-DUP41G**(ドレンホース5m) 12,100円	または	**K-DUP42G**(ドレンホース15m) 29,200円			
	ドレンポンプキット (注2)(注6)	品番	10	**K-DU202K**	82,100円				
	(揚程5/6m(50/60Hz))	接続キット 出口ドレンホース(注1)	11	**K-DUP1G**(ドレンホース10m) 13,800円	または	**K-DUP2G**(ドレンホース30m) 36,400円			
		中継ハーネス	12	**K-DUP4H**	11,400円				
	ドレンポンプキット用接続キット	保護ケーシング	13	**K-DUP7G** 12,700円	または	**K-DUP8H** 25,300円			
フィルター関連	標準HEPAフィルター (注3)(注4)		⑭	**BAFHJ82A56**	187,000円	**BAFHJ82A80**	257,000円		
	抗菌HEPAフィルター (注3)(注4)(注5)		⑮	**NAFJ82A56B**	価格については、別途当社営業所へお問い合わせください。	**NAFJ82A80B**	価格については、別途当社営業所へお問い合わせください。		
パネル関連	天井吸込タイプ (注4)		⑯	**BYBP82D56C**	295,000円	**BYBP82D80C**	373,000円	**BYBP82D80CP**	389,000円
	壁下吸込タイプ (注4)		⑰	**BYBP82D56W**	266,000円	**BYBP82D80W**	344,000円	**BYBP82D80WP**	354,000円
外気取入ダクト用フランジ			18	**KDFJ82A80**	4,600円				

(注1) 出口ドレンホースについては同等品を現地調達いただければご購入不要です。
(注2) 必要接続キットは、K-DUP1G または K-DUP2G+K-DUP4H+ 必要に応じて K-DUP7G または K-DUP8H となります。ドレンポンプキット手配時には、中継ハーネスを必ず同時に手配願います。
(注3) 標準HEPAフィルターと抗菌HEPA フィルターの併用はできません。
(注4) 受注生産品となります。
(注5) 抗菌 HEPA フィルターは改装用標準部品です。
(注6) 室内ユニット1台ごとにドレンアップキットまたはドレンポンプキットを1台設置してください。複数の室内ユニットを 1 台のドレンアップキット・ドレンポンプキットに接続すると、ドレン水漏れを起こす場合があります。
(注7) フレアレスジョイントを使用する場合は、マーキングゲージが必要です。
(注8) フレアレスジョイントは標準付属品です。

★ 機種名の右の数字に○のついているオプション品は、受注生産品のため、納期がかかる場合があります。納期は当社営業所までお問い合わせください。
◆ 24年10月より変更のあったオプション品

■外形図

●吹出口ユニット一体型（天井吸込タイプ）

45・56形

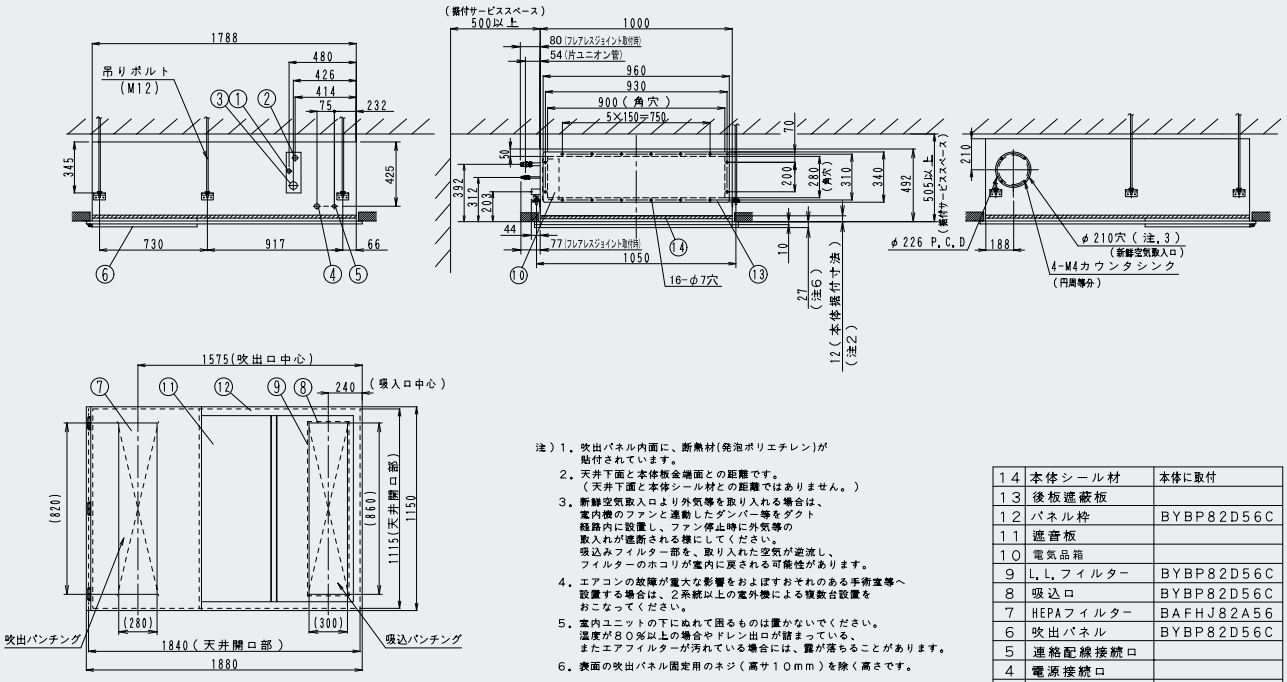

注）1．吹出パネル内面に、断熱材（発泡ポリエチレン）が貼付されています。
2．天井下面と本体板金端面との距離です。（天井下面と本体シール材との距離ではありません。）
3．新鮮空気取入口より外気等を取り入れる場合は、室内機のファンと連動したダンパー等をダクト経路内に設置し、ファン停止時に外気等の取入れが遮断される様にしてください。吸込みフィルター部を、取り入れた空気が逆流し、フィルターのホコリが室内に戻される可能性があります。
4．エアコンの故障が重大な影響をおよぼすおそれのある手術室等へ設置する場合は、2系統以上の室外機による複数台設置をおこなってください。
5．室内ユニットの下にぬれて困るものは置かないでください。湿度が80%以上の場合やドレン出口が詰まっている、またエアフィルターが汚れている場合には、露が落ちることがあります。
6．表面の吹出パネル固定用のネジ（高サ10mm）を除く高さです。

部番	名称	記事
14	本体シール材	本体に取付
13	後板遮蔽板	
12	パネル枠	BYBP82D56C
11	遮音板	
10	電気品箱	
9	L.L.フィルター	BYBP82D56C
8	吸込口	BYBP82D56C
7	HEPAフィルター	BAFHJ82A56
6	吹出パネル	BYBP82D56C
5	連絡配線接続口	
4	電源接続口	
3	現地ドレン配管接続口	PT1オネジ
2	ガス側配管接続口	φ12.7接続
1	液側配管接続口	φ6.4接続

●吹出口ユニット一体型（天井吸込タイプ）

71形

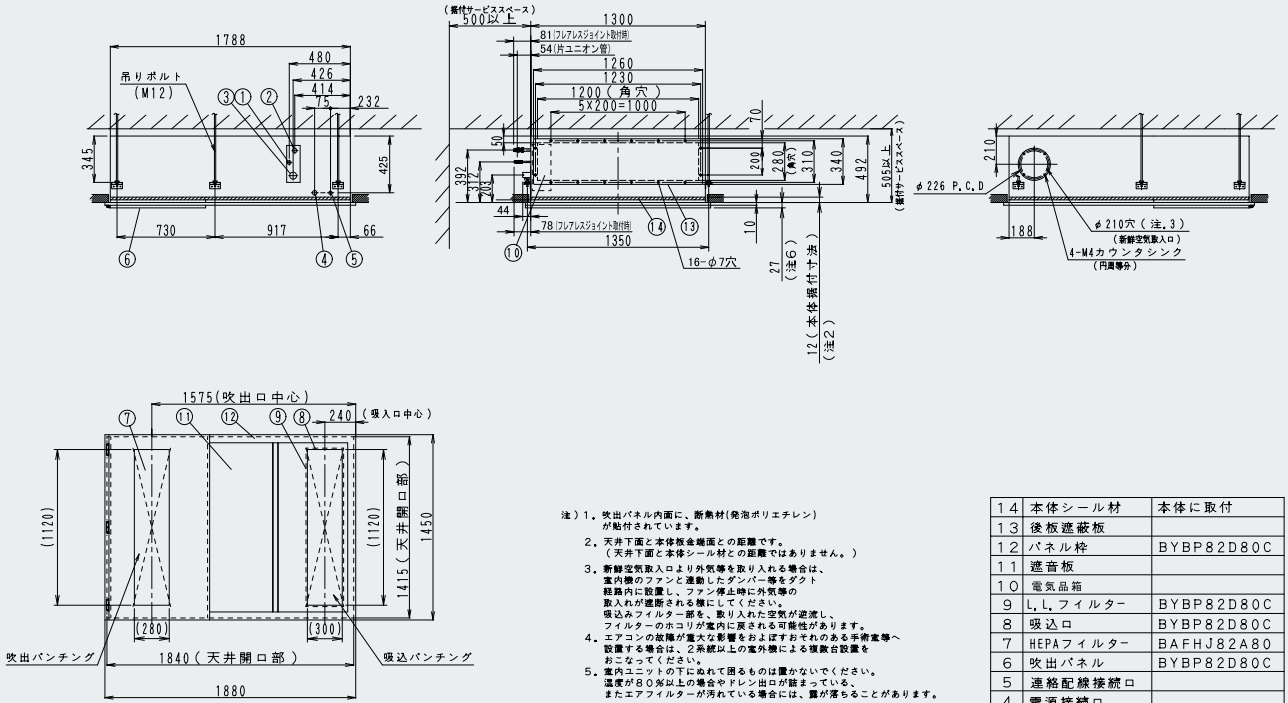

注）1．吹出パネル内面に、断熱材（発泡ポリエチレン）が貼付されています。
2．天井下面と本体板金端面との距離です。（天井下面と本体シール材との距離ではありません。）
3．新鮮空気取入口より外気等を取り入れる場合は、室内機のファンと連動したダンパー等をダクト経路内に設置し、ファン停止時に外気等の取入れが遮断される様にしてください。吸込みフィルター部を、取り入れた空気が逆流し、フィルターのホコリが室内に戻される可能性があります。
4．エアコンの故障が重大な影響をおよぼすおそれのある手術室等へ設置する場合は、2系統以上の室外機による複数台設置をおこなってください。
5．室内ユニットの下にぬれて困るものは置かないでください。湿度が80%以上の場合やドレン出口が詰まっている、またエアフィルターが汚れている場合には、露が落ちることがあります。
6．表面の吹出パネル固定用のネジ（高サ10mm）を除く高さです。

部番	名称	記事
14	本体シール材	本体に取付
13	後板遮蔽板	
12	パネル枠	BYBP82D80C
11	遮音板	
10	電気品箱	
9	L.L.フィルター	BYBP82D80C
8	吸込口	BYBP82D80C
7	HEPAフィルター	BAFHJ82A80
6	吹出パネル	BYBP82D80C
5	連絡配線接続口	
4	電源接続口	
3	現地ドレン配管接続口	PT1オネジ
2	ガス側配管接続口	φ15.9接続
1	液側配管接続口	φ9.5接続

■外形図

●吹出口ユニット一体型（壁下吸込タイプ）

45・56形

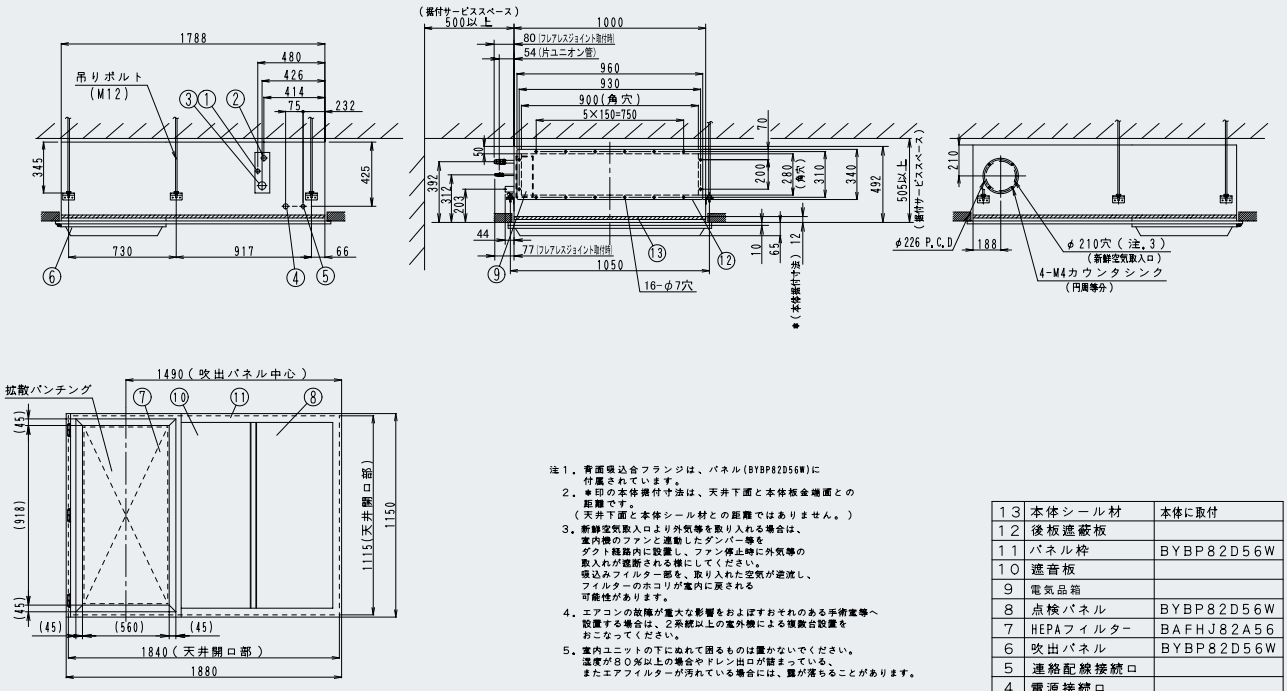

注１．背面吸込合フランジは、パネル（BYBP82D56W）に
付属されています。
２．＊印の本体据付寸法は、天井下面と本体板金端面との
距離です。
（天井下面と本体シール材との距離ではありません。）
３．新鮮空気取入口より外気等を取り入れる場合は、
室内機のファンと連動したダンパー等を
ダクト経路内に設置し、ファン停止時に外気等の
取入れが遮断される様にしてください。
吸込みフィルター部を、取り入れた空気が逆流し、
フィルターのホコリが室内に戻される
可能性があります。
４．エアコンの故障が重大な影響をおよぼすおそれのある手術室等へ
設置する場合は、２系統以上の室外機による複数台設置を
おこなってください。
５．室内ユニットの下にぬれて困るものは置かないでください。
湿度が８０％以上の場合やドレン出口が詰まっている、
またエアフィルターが汚れている場合には、露が落ちることがあります。

部番	名　称	記　事
13	本体シール材	本体に取付
12	後板遮蔽板	
11	パネル枠	BYBP82D56W
10	遮音板	
9	電気品箱	
8	点検パネル	BYBP82D56W
7	HEPAフィルター	BAFHJ82A56
6	吹出パネル	BYBP82D56W
5	連絡配線接続口	
4	電源接続口	
3	現地ドレン配管接続口	PT1オネジ
2	ガス側配管接続口	φ12.7接続
1	液側配管接続口	φ6.4接続

●吹出口ユニット一体型（壁下吸込タイプ）

71形

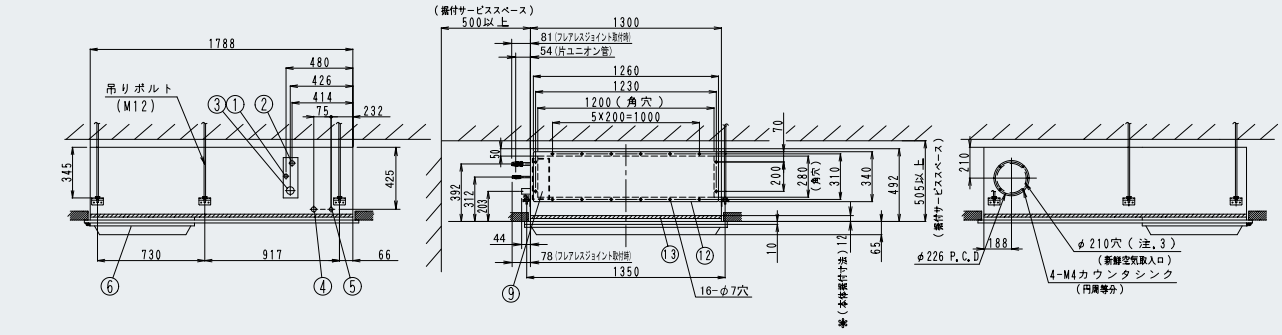

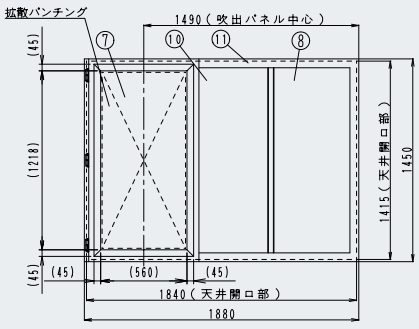

注１．背面吸込合フランジは、パネル（BYBP82D80W）に
付属されています。
２．＊印の本体据付寸法は、天井下面と本体板金端面との
距離です。
（天井下面と本体シール材との距離ではありません。）
３．新鮮空気取入口より外気等を取り入れる場合は、
室内機のファンと連動したダンパー等を
ダクト経路内に設置し、ファン停止時に外気等の
取入れが遮断される様にしてください。
吸込みフィルター部を、取り入れた空気が逆流し、
フィルターのホコリが室内に戻される
可能性があります。
４．エアコンの故障が重大な影響をおよぼすおそれのある手術室等へ
設置する場合は、２系統以上の室外機による複数台設置を
おこなってください。
５．室内ユニットの下にぬれて困るものは置かないでください。
湿度が８０％以上の場合やドレン出口が詰まっている、
またエアフィルターが汚れている場合には、露が落ちることがあります。

部番	名　称	記　事
13	本体シール材	本体に取付
12	後板遮蔽板	
11	パネル枠	BYBP82D80W
10	遮音板	
9	電気品箱	
8	点検パネル	BYBP82D80W
7	HEPAフィルター	BAFHJ82A80
6	吹出パネル	BYBP82D80W
5	連絡配線接続口	
4	電源接続口	
3	現地ドレン配管接続口	PT1オネジ
2	ガス側配管接続口	φ15.9接続
1	液側配管接続口	φ9.5接続

■外形図

●吹出口ユニット分離型（天井吸込タイプ）

71形

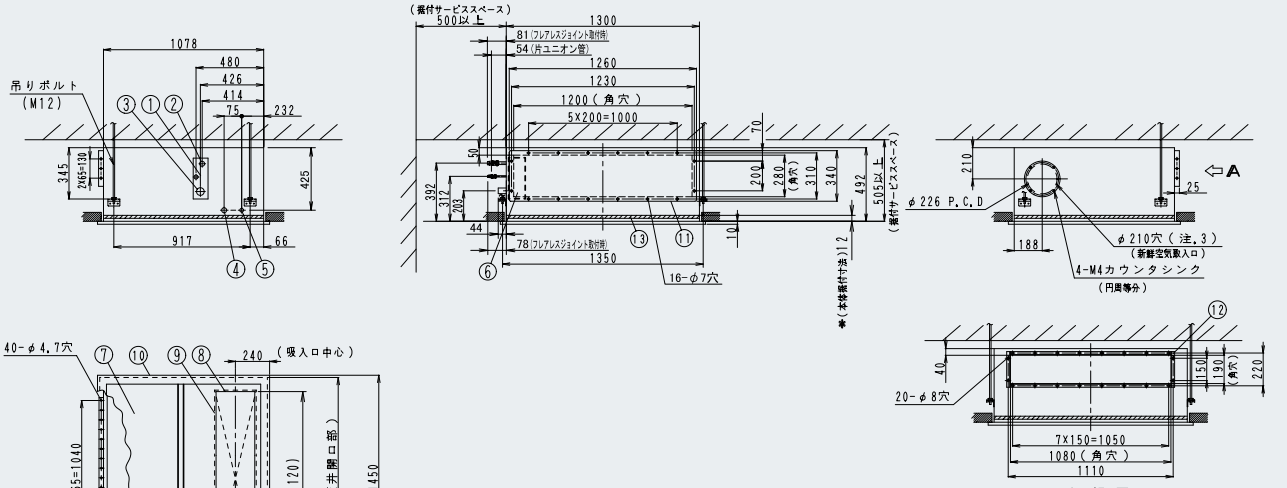

注）1．吹出フィルターユニットは専用HEPAユニットを使用してください。
2．※印の本体据付寸法は、天井下面と本体板金端面との距離です。
（天井下面と本体シール材との距離ではありません）
3．新鮮空気取入口より外気等を取り入れる場合は、
室内機のファンと連動したダンパー等をダクト経路内に設置し、
ファン停止時に外気等の取入れが遮断される様にしてください。
吸込みフィルター部を、取り入れた空気が逆流し、フィルターの
ホコリが室内に戻される可能性があります。
4．エアコンの故障が重大な影響をおよぼすおそれのある手術室等へ
設置する場合は、2系統以上の室外機による複数台設置を
おこなってください。
5．室内ユニットの下に置いて困るものは置かないでください。
湿度が80％以上の場合やドレン出口が詰まっている、
またエアフィルターが汚れている場合には、露が落ちることがあります。

13	本体シール材	本体に取付
12	吹出合フランジ	
11	後板遮蔽板	
10	パネル枠	BYBP82D80CP
9	L.L.フィルター	BYBP82D80CP
8	吸込口	BYBP82D80CP
7	遮音板	
6	電気品箱	
5	連絡配線接続口	
4	電源接続口	
3	現地ドレン配管接続口	PT1オネジ
2	ガス側配管接続口	φ15.9接続
1	液側配管接続口	φ9.5接続
部番	名　称	記　事

●吹出口ユニット

BAFJ82B80

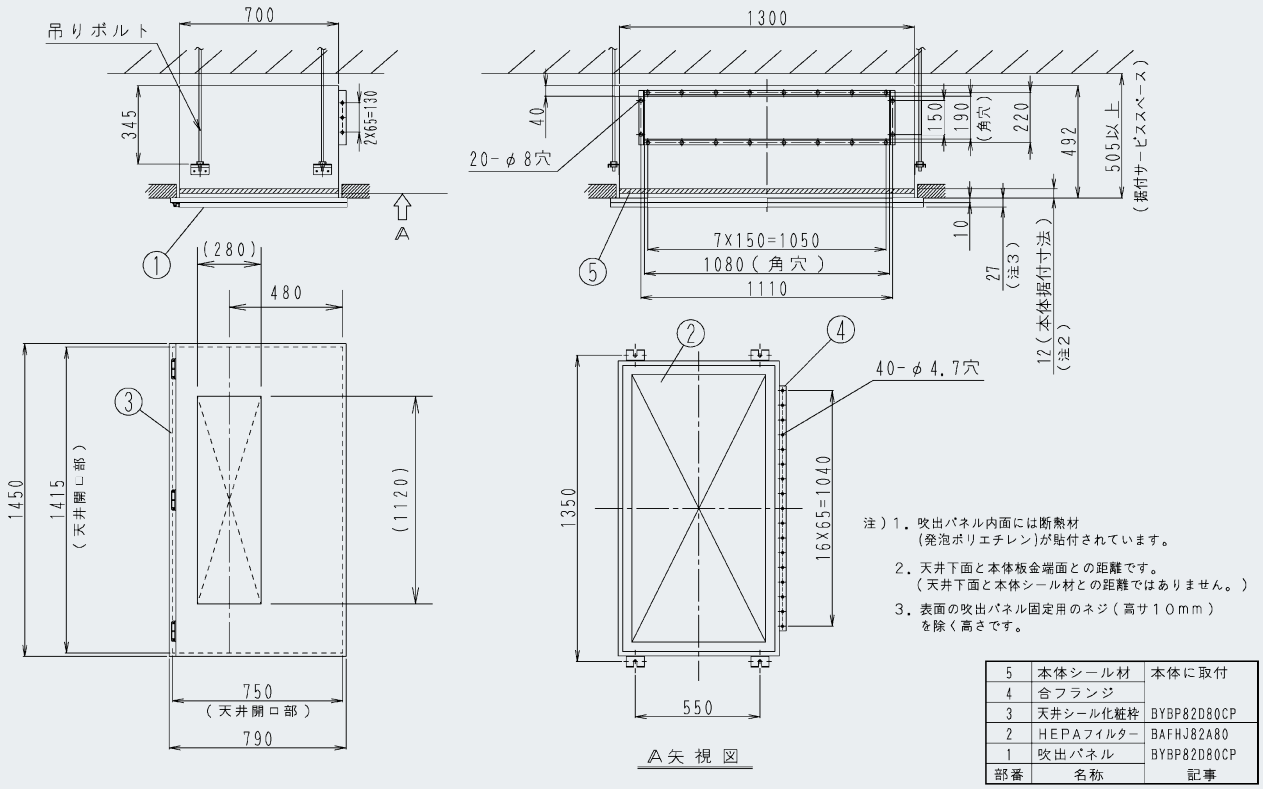

注）1．吹出パネル内面には断熱材
（発泡ポリエチレン）が貼付されています。
2．天井下面と本体板金端面との距離です。
（天井下面と本体シール材との距離ではありません。）
3．表面の吹出パネル固定用のネジ（高サ10mm）
を除く高さです。

5	本体シール材	本体に取付
4	合フランジ	
3	天井シール化粧枠	BYBP82D80CP
2	HEPAフィルター	BAFHJ82A80
1	吹出パネル	BYBP82D80CP
部番	名称	記事

■外形図

●吹出口ユニット分離型（壁下吸込タイプ）

71形

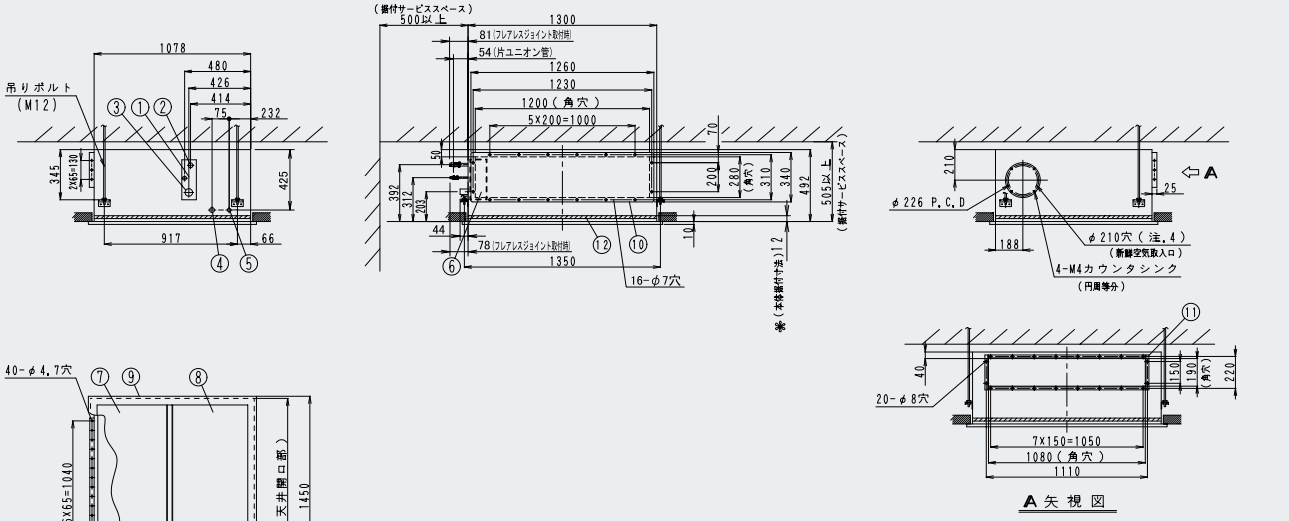

注）1．吹出フィルターユニットは専用HEPAユニットを使用してください。
2．◊印の本体据付寸法は、天井下面と本体板金端面との距離です。
（天井下面と本体シール材との距離ではありません）
3．背面吸込合フランジはパネル（BYBP82D80WP）に付属されています。
4．新鮮空気取入口より外気等を取り入れる場合は、室内機のファンと連動したダンパー等をダクト経路内に設置し、ファン停止時に外気等の取入れが遮断される様にしてください。吸込みフィルター部を、取り入れた空気が逆流し、フィルターのホコリが室内に戻される可能性があります。
5．エアコンの故障が重大な影響をおよぼすおそれのある手術室等へ設置する場合は、2系統以上の室外機による複数台設置をおこなってください。
6．室内ユニットの下にぬれて困るものは置かないでください。湿度が80%以上の場合やドレン出口が詰まっている、またエアフィルターが汚れている場合には、露が落ちることがあります。

部番	名　称	記　事
12	本体シール材	本体に取付
11	吹出合フランジ	
10	後板遮蔽板	BYBP82D80WP
9	パネル枠	BYBP82D80WP
8	点検パネル	BYBP82D80WP
7	遮音板	
6	電気品箱	
5	連絡配線接続口	
4	電源接続口	
3	現地ドレン配管接続口	PT1オネジ
2	ガス側配管接続口	φ15.9接続
1	液側配管接続口	φ9.5接続

●吹出口ユニット

BAFJ82B80

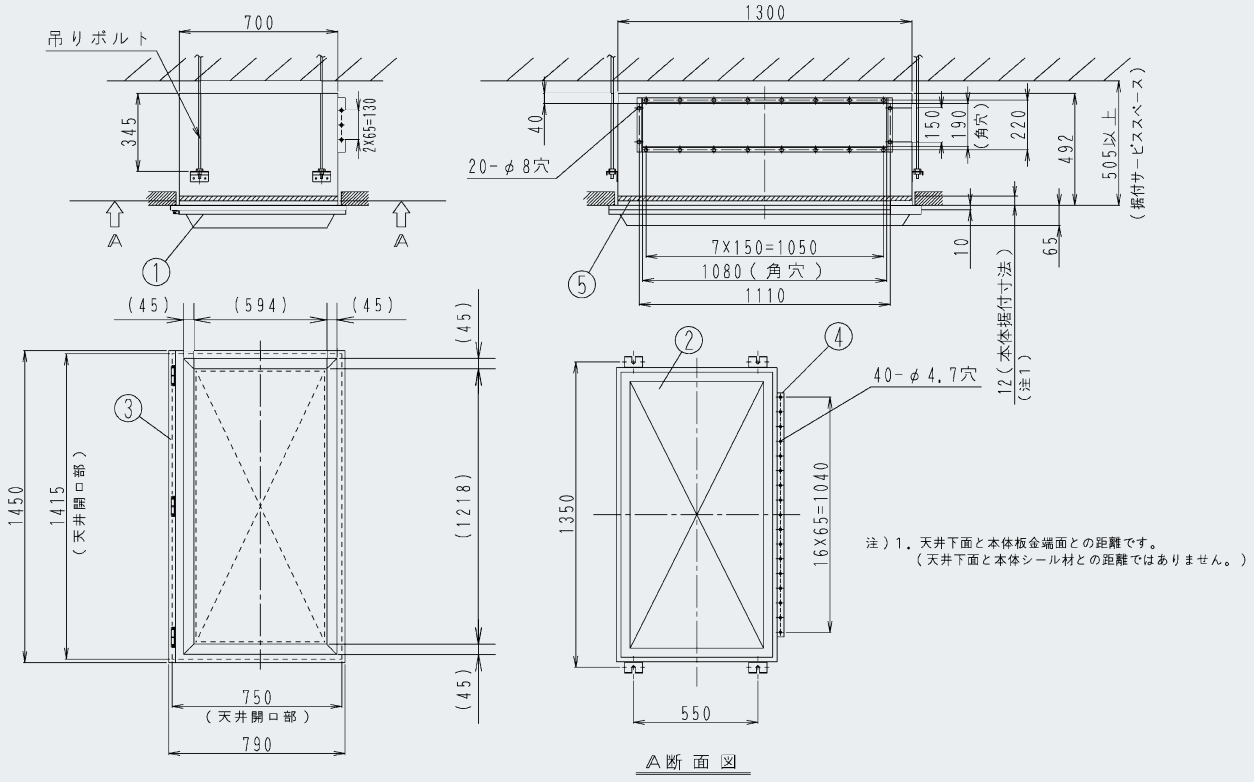

注）1．天井下面と本体板金端面との距離です。
（天井下面と本体シール材との距離ではありません。）

工場用エアコン

高効率インバーターで省エネ運転、タフネス設計でエアコン長持ち。
省エネ&長寿命化で、エアコンのライフサイクルコストを大幅に抑えることができます。

※工場用エアコンはオイルミスト環境での室内ユニット耐久性を向上させたもので、空気中のオイルミストを捕集するものではありません。

オイルミストが発生する工場で、従来エアコンでは、こんな問題が…

伝熱管腐食（熱交換器）
従来エアコンでオイルミストによる損傷が著しいところは、熱交換器の伝熱管腐食。従来の銅管では約2～3年間(注1)で腐食が生じてガス漏れすることがあり、耐オイルミスト性に優れた新素材の伝熱管が求められています。
(注1)オイルミスト濃度1mg/m³時の場合

ドレンパンやグリルの腐食
エアコンパーツの中で合成樹脂部品は、オイルミストの影響で変形破損が生じやすくなります。特に吸込グリルやドレンパンはオイルミストとの接触度が大きいため腐食の度合いも早くなりがちです。

電装品への塵埃付着
オイルミストは粘着性があるため、エアコン機内に付着すると、塵埃もその表面に付着しやすくなります。機内のファンモーターや電機部品に塵埃が付着すると、エアコン運転のトラブルを誘発するおそれがあります。

フィンの目詰まり
熱交換器のフィン部にオイルミストが付着するから、空気中の塵埃もべとついたフィン部にたまり目詰まりを起こしやすくなります。フィンの目詰まりは熱交換効率を低下させるため冷暖房能力が低下するばかりでなく、故障の原因にもなります。

頻繁なフィルターメンテナンス
エアコンの設置台数が多いところや、天井吊タイプのエアコンを高いところに設置している工場ではフィルターの取り外しに手間がかかるため、洗浄・交換サイクルが長く、しかもメンテナンス作業が容易に行えるフィルターが求められています。

工場用エアコンはこれらの問題を解消すべく設計しています。

『新銅合金伝熱管』を採用し、耐食性が3～6倍に！ 高耐久

リン脱酸銅に特殊添加物を加えた「新銅合金伝熱管」は、従来銅管のもつ伝熱特性を変化させずに、オイルミスト環境での耐食性の大幅向上化(注1)を実現。従来銅管に比べて約3～6倍の耐食性を発揮します。
(注1)耐食性の向上割合はオイルミスト濃度、運転時間によって大きく変化します。



油煙・粉塵環境で優れた耐久力を発揮

●自動車部品製造工場

油圧プレス機を15台設置された油性カッティングオイルによるオイルミストが発生する工場でのご使用例です。

※使用環境に対応して点検・清浄を実施しないと性能の低下や故障が発生します。

長寿命3～6倍のポイント

●オイルミストによる腐食が激しい室内ユニット側熱交換器の伝熱管に、腐食に強い「新銅合金」を採用

●オイルミストが発生する工場は塵埃濃度も高くなるため、全閉モーターを採用し軸受けなどへの塵埃侵入を防止また電機部品を密閉箱に集約化し防塵性を強化

●鋼板製のドレンパン、吸込グリルで耐久性を向上

●室内ユニット側熱交換器には、フィン形状がシンプルなワッフルフィンを採用し、塵埃濃度が高い環境での目詰まりによる能力低下を減少

●天井吊形はリモコンケースに耐油性樹脂を採用

●ステンレス製のオイルミストフィルター（オプション品）も組み込み可能

こんな工場に最適です

機械、金属、輸送機、食品工場などで下記の雰囲気の場所

■オイルミスト環境（2.0mg/m³以下）
●切削油または研削油の立ち込める場所
●食用油のミストが立ち込める場所

■粉塵環境
●金属粉、研削材、小麦粉、化学調味料、紙屑、木材チップ、セメント類の粉塵が立ち込める場所

業種	主製品
機械製造工場	一般産業用機械、建設・金属加工機械、自動車関連、自転車、船舶
食品製造	パン、菓子、水産、飲料水、飼料
パルプ、紙製品製造	パルプ、紙
窯業、土石製品製造	ガラス、セメント、セラミック製品

※有機溶剤、腐食ガス（酸、アンモニア、硫黄化合物など）の雰囲気での使用はできません。

工場用エアコン　天井吊形

AXQP-M 140･224･280形

脚立不要のフィルターメンテナンスが好評の天井吊形

オプション品：P151　受注生産品

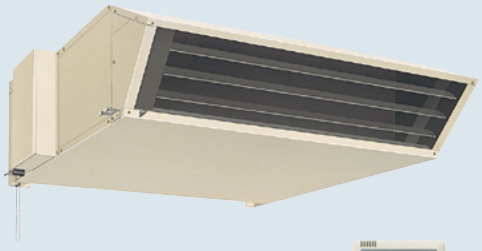

※リモコンは付属しています。



天井吊形の室内ユニットだから床スペースをフル活用　省スペース

●室内ユニットを工場の中央部にも容易に設置できます。
●室内ユニットを効果的に分散設置すると、快適性がさらに向上します。

高天井空間でも使用可能（エアコンは3.5m高さまで設置可能）　快適・高天井

●大きな設備機器があり、天井が高い工場に設置しても、暖房時に温風を床面まで確実に送風できます。

■暖房温度分布（AXQP140M:風量「強」.45°吹き出し）

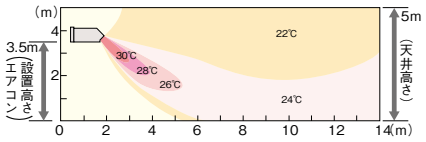

■冷房風速分布（AXQP140M:風量「弱」）

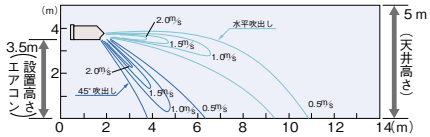

（オートスイング運転）
0°～45°の範囲でオートスイングします。



（吹出角度5段階設定）
吹出方向が5段階にセットできます。



※電動にて稼動する水平羽根は3枚中、下方2枚のみです。

フィルターメンテナンスが容易です（オプション品のフィルターチャンバーが必要です）　省メンテ

●脚立なしでフィルターの取り外し･取り付けができる便利な手動昇降式
（ロングライフフィルター、オイルミストフィルターに適用）

フィルター取り外し要領（注1）

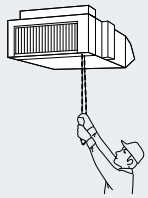

①手前側の鎖を10cm程度下方に引くとチャンバーからフィルターが外れます。

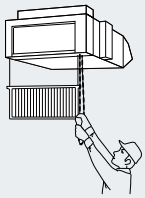

②鎖から手をゆるめてフィルターの下降速度を調節しながら、ゆっくりと降ろしてください。

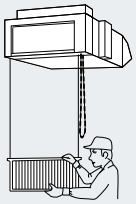

③下まで降りたらフィルター上部のローレットネジをゆるめて上枠からフィルターを外してください。

オートロールフィルターの取り外し、取り付けは脚立に登っての作業となります。（交換所要時間は15分です）

（注1）鎖長さは機器下端から約1,900mm
フィルター昇降高さは機器下端から約2,500mmとなります。

●ファンアッセンブリーの一括側面取り出しが可能（左側面）

■仕様表

（50/60Hz）

機種	本体	AXQP140M	AXQP224M	AXQP280M
メーカー希望小売価格	本体	1,029,000円	1,392,000円	1,535,000円

冷房能力（注1）			kW	14.0	22.4	28.0
暖房能力（注1）			kW	16.0	25.0	31.5
寒冷地低温暖房（注1）			kW	17.0	26.5	33.5
電気特性（注1）	電源		AC･V	単相200		
	消費電力	冷房	kW	0.31/0.41	0.61/0.70	0.72/0.916
		暖房		0.31/0.41	0.61/0.70	0.72/0.916
	運転電流	冷房	A	1.57/2.06	3.12/3.51	3.65/4.62
		暖房		1.57/2.06	3.12/3.51	3.65/4.62
	力率	冷房	%	98.7/99.5	97.8/99.7	98.6/99.1
		暖房		98.7/99.5	97.8/99.7	98.6/99.1
エアフィルター				−		
運転音 音響パワーレベル（注2）		強	dB	67	70	75
		弱		63	66	72
送風機	形式			シロッコファン		
	風量	強	m^3/min	40	60	80
		弱		32	48	64
	機外静圧		Pa	−		
	電動機定格出力		kW	0.25	0.18×2	0.30×2
	駆動方式			直結		
配管関係	冷媒ガス配管		mm	φ15.9（フレア接続）	φ19.1（ろう付け接続）	φ22.2（ろう付け接続）
	冷媒液配管		mm	φ9.5（フレア接続）		
	冷媒配管位置			本体側面		
	ドレン配管		mm	R1　1/2（PT1 1/2オネジ）		
ドレンポンプ				オプション		
追加アップ量			mm	−		
外装塗装色（マンセルNo.）				アイボリーホワイト（5Y7.5/1近似）		
外形寸法　高さ×幅×奥行（注3）			mm	500（580）×950（1050）×1215（1370）	500（580）×1290（1390）×1215（1390）	500（580）×1420（1520）×1215（1400）
質量			kg	98	133	143

（注1）　冷房・暖房能力および電気特性は JIS B 8627 条件によります。
室外ユニットが標準仕様の場合の低温暖房能力は、
・室外ユニットの低温暖房能力が暖房能力と同じ場合、室内ユニットの低温暖房能力も暖房能力と同じです。
・室外ユニットの低温暖房能力が暖房能力より低い場合、室内ユニットの低温暖房能力も暖房能力より低下します。

（注2）　運転音 音響パワーレベルは、JIS B 8627 に準拠した値です。音圧レベルの値は P.267 をご参照ください。

（注3）　外形寸法の高さと奥行の（　）内の数値は手動昇降式フィルター（オプション品）を付けた場合の寸法です。
外形寸法の幅の（　）内の数値は天吊金具付の寸法です。

■オプション品

※□のオプション品は単独では使用できませんので、セットでご購入ください。(左端から記載されていないオプション品が別売の必須オプション品です。)

機種名				AXQP140M	AXQP224M	AXQP280M
フィルター関連	フィルターチャンバーユニット(注1)(注2)	ロングライフフィルター用	①	**BAF42A5** 57,800円	**BAF42A8** 68,300円	**BAF42A10** 78,800円
		オイルミストフィルター用	②	**BAF42A5G** 63,000円	**BAF42A8G** 73,500円	**BAF42A10G** 84,000円
		オートロールフィルター用 (注3)	③	**BAFR42A5** 205,000円	**BAFR42A8** 229,000円	**BAFR42A10** 266,000円
	フィルター(交換用)	ロングライフフィルター用	4	**KAF42B5** 14,600円	**KAF42B8** 18,400円	**KAF42B10** 20,600円
		オイルミストフィルター用	5	**KAF42B5G** 22,000円	**KAF42B8G** 25,700円	**KAF42B10G** 27,800円
		オートロールフィルター用	6	**KAFR42A5** 19,400円	**KAFR42A8** 27,800円	**KAFR42A10** 32,700円
補助機能関連	ドレンポンプキット(注4)(注5)(注7) 品番		7	**K-DU352K** 158,300円		
	(揚程5/7m (50/60Hz)) 接続キット	出口ドレンホース (注6)	8	**K-DUP41G**(ドレンホース5m)12,100円 または**K-DUP42G**(ドレンホース15m)29,200円 または**K-DUP43G**(ドレンホース30m)57,000円 または**K-DUP44G**(ドレンホース50m)94,900円		
		グループ遠方制御アダプター	9	**KRP4A3** 18,400円		
		アダプター取付箱	10	**KRP7A91** 18,400円		
	ドレンポンプキット用接続キット 保護ケーシング		11	**K-DUP55** 25,900円		
	ドレンポンプキット(注4)(注5)(注7) 品番		12	**K-DU552K** 194,000円		
	(揚程11/15m (50/60Hz)) 接続キット	出口ドレンホース (注6)	13	**K-DUP41G**(ドレンホース5m)12,100円 または**K-DUP42G**(ドレンホース15m)29,200円 または**K-DUP43G**(ドレンホース30m)57,000円 または**K-DUP44G**(ドレンホース50m)94,900円		
		グループ遠方制御アダプター	14	**KRP4A3** 18,400円		
		アダプター取付箱	15	**KRP7A91** 18,400円		
	ドレンポンプキット用接続キット 保護ケーシング		16	**K-DUP55** 25,900円		

(注1) フィルターチャンバーとフィルターのセット品です。
(注2) 受注生産品となります。
(注3) オートロールフィルター採用時は、室内ユニット本体の改装が必要です。オートロールフィルター用フィルターチャンバーユニットは室内ユニット本体の改装には含まれませんので受注生産品として別途手配願います。
(注4) 別売のグループ遠方制御アダプターとアダプター取付箱が必要です。また、2リモコン制御および集中制御機器との併用はできません。
(注5) 集中制御機器との併用が必要な場合は、当社営業所までお問い合わせください。
(注6) 出口ドレンホースについては同等品を現地調達いただければご購入不要です。
(注7) 室内ユニット1台ごとにドレンアップキットまたはドレンポンプキットを1台設置してください。複数の室内ユニットを1台のドレンアップキット・ドレンポンプキットに接続すると、ドレン水漏れを起こす場合があります。また、ドレンポンプの安全回路は必ず施工してください。

★ 機種名の右の数字に○のついているオプション品は、受注生産品のため、納期がかかる場合があります。納期は当社営業所までお問い合わせください。

■外形図

140形

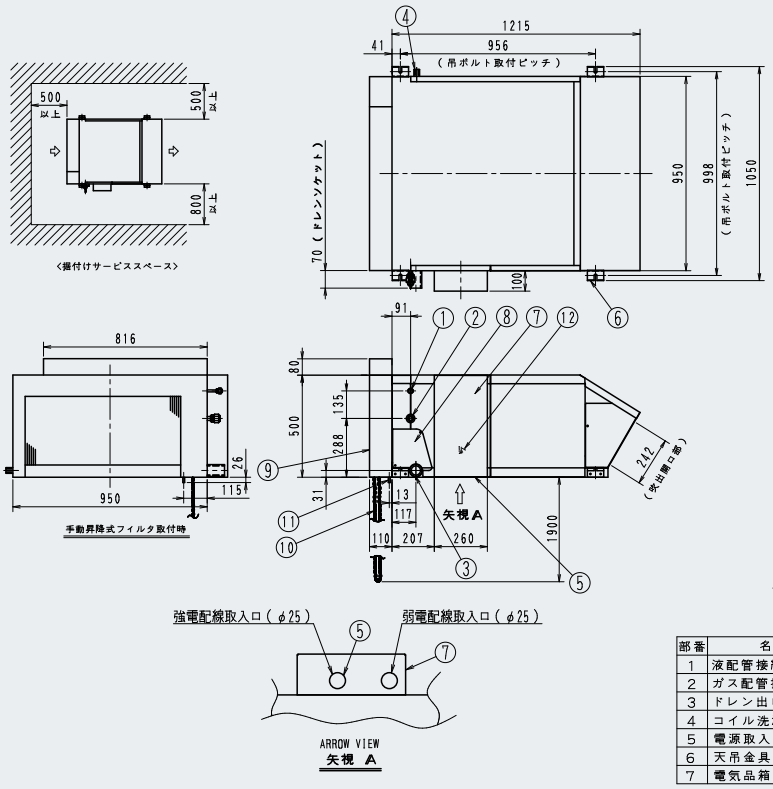

注)室内ユニットの下にぬれて困るものは置かない。
湿度が80%以上の場合やドレン出口が詰まっている、また
エアフィルタが汚れている場合には、露が落ちることがあります。

部番	名称	記事	部番	名称	記事
1	液配管接続口	φ9.5フレア	8	ドレン点検蓋	
2	ガス配管接続口	φ15.9フレア	9	手動昇降式フィルタ	別売品
3	ドレン出口 (製品本体用)	PT1½オネジ	10	昇降用鎖 (手動昇降式フィルタ)	
4	コイル洗浄液排出口	PS½メネジ	11	ドレン出口 (手動昇降式フィルタ)	PS⅜メネジ
5	電源取入口		12	アース端子	スイッチボックス内(M4)
6	天吊金具	吊りボルトM12用			
7	電気品箱				

■外形図

224形

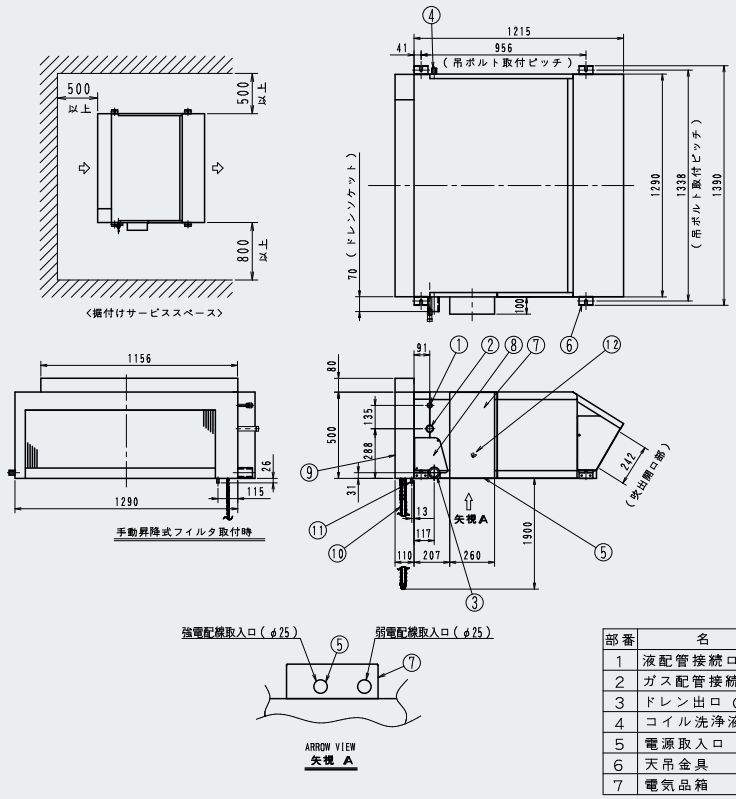

注）室内ユニットの下にぬれて困るものは置かない。
湿度が８０%以上の場合やドレン出口が詰まっている、また
エアフィルタが汚れている場合には、露が落ちることがあります。

部番	名　称	記　事	部番	名　称	記　事
1	液配管接続口	φ9．5フレア	8	ドレン点検蓋	
2	ガス配管接続口	φ19．1ろう付	9	手動昇降式フィルタ	別売品
3	ドレン出口（製品本体用）	PT1½オネジ	１０	昇降用鎖（手動昇降式フィルタ）	
4	コイル洗浄液排出口	PS½メネジ	１１	ドレン出口（手動昇降式フィルタ）	PS⅜メネジ
5	電源取入口		１２	アース端子	スイッチボックス内（M4）
6	天吊金具	吊りボルトM12用			
7	電気品箱				

280形

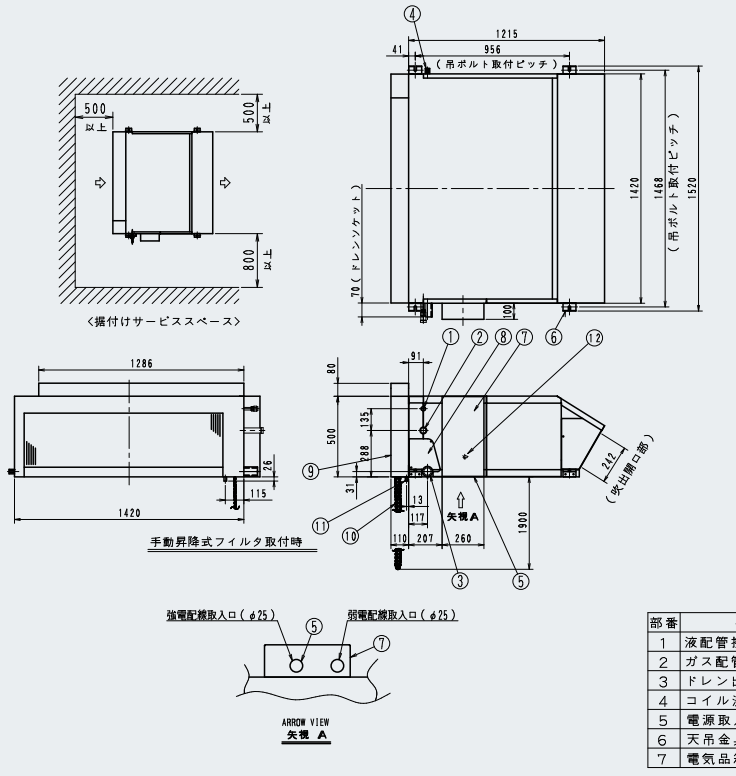

注）室内ユニットの下にぬれて困るものは置かない。
湿度が８０%以上の場合やドレン出口が詰まっている、また
エアフィルタが汚れている場合には、露が落ちることがあります。

部番	名　称	記　事	部番	名　称	記　事
1	液配管接続口	φ9．5フレア	8	ドレン点検蓋	
2	ガス配管接続口	φ22．2ろう付	9	手動昇降式フィルタ	別売品
3	ドレン出口（製品本体用）	PT1½オネジ	１０	昇降用鎖（手動昇降式フィルタ）	
4	コイル洗浄液排出口	PS½メネジ	１１	ドレン出口（手動昇降式フィルタ）	PS⅜メネジ
5	電源取入口		１２	アース端子	スイッチボックス内（M4）
6	天吊金具	吊りボルトM12用			
7	電気品箱				

工場用エアコン　床置ダクト形

AXVFP-MA 280･450･560形

現場に合わせて選択自在の モード設定が可能な床置形タイプ

オプション品：P154

受注生産品



※リモコンは付属しています。

ニーズに合わせて 空調方式が選べます

現地設定で選択できる3種類のモードを標準搭載

工場全体の空調が必要なところに…

全体空調　標準モード

●従来の吸込温度で制御する方法で、全体空調に適しています。風量、機外静圧変更の場合は、プーリー変更による風量の変更が必要です。

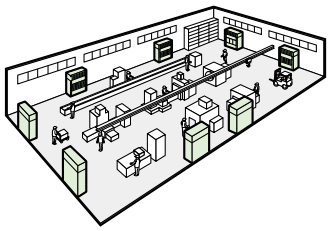

生産ラインだけの空調が必要なところに…

ゾーン空調　スポット省エネモード

●吹出温度制御で冷え過ぎを防ぎ、快適性をアップします。コントロールパネルからの現地設定とプーリー変更による風量の変更が必要です。

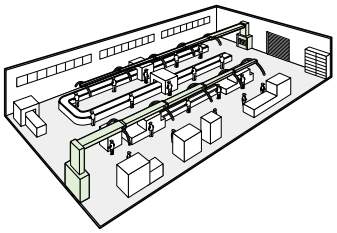

※室内ユニットが1台接続の場合、「スポット省エネモード」が選択できます。
※コントロールパネルによる、現地設定が必要です。
※吹出温度一定制御ではありません。コントロールパネルから吹出温度を設定できますが、空調負荷や機械保護制御のため、設定温度にならない場合があります。

大量の換気を必要とするところに…

外気導入　外気処理モード

●オールフレッシュ仕様に変更するためには、本体のコントロールパネルからの現地設定とプーリー変更による風量の変更が必要です。本モードで室温の制御はできません。室温制御が必要な場合は、必ず別の室温制御用エアコンと併用してください。

※室内ユニットが1台接続の場合、「外気処理モード」が選択できます。　※コントロールパネルによる現地設定およびプーリー変更やダンパー設置などによる風量変更が必要です。(風量範囲に制限があります)　※冷房:室外温度19～43℃DB/暖房:室外温度－3～15℃DB(－7～13℃WB)の範囲で運転できます。　※コントロールパネルから吹出温度を設定できますが、空調負荷や機械保護制御のため、設定温度にならない場合があります。(とくに暖房運転では室温に近い吹出温度になり寒く感じる場合があります)　※室温の制御はできませんので、室温制御が必要な場合は他の室温制御用エアコンを併用し、対応してください。　※デフロスト運転時、室内ファンが停止します。
※外気処理モードで使用する場合は、加湿器の組み込みはできません。

●別売のプレナム室を追加することで、直吹きになる簡易な展開も可能です。
※ただし、5dB(音圧レベル)程度運転音がアップしますのでご注意ください。

■接続可能な組み合わせ一覧

(450形以上の場合、下記以外の組み合わせはできません。)

1対1の場合

室外ユニット	450形	560形
工場用エアコン 床置ダクト形	450形	560形

複数台の場合

室外ユニット	450形×2台 (まとマルチ)	560形×2台 (まとマルチ)	850形×1台	850形×2台 (まとマルチ)
工場用エアコン 床置ダクト形	450形×2台(注1)	560形×2台(注1)	450形×2台(注1)	450形×4台(注1) or 560形×3台(注1)

(注1)スポット省エネモード、外気処理モードでの使用はできません。

■仕様表

(50/60Hz)

機種	本体	AXVFP280MA	AXVFP450MA	AXVFP560MA
メーカー希望小売価格	本体	2,922,000円	3,682,000円	4,444,000円
冷房能力 (注1)	kW	28.0	45.0	56.0
暖房能力 (注1)	kW	31.5	50.0	63.0
寒冷地低温暖房 (注1)	kW	33.5	53.0	67.0
電気特性(注1) 電源	AC･V	三相200		
電気特性(注1) 消費電力 冷房	kW	1.05/1.09	2.25/2.21	3.17/3.16
電気特性(注1) 消費電力 暖房	kW	1.05/1.09	2.25/2.21	3.17/3.16
電気特性(注1) 運転電流 冷房	A	5.0/4.4	9.8/8.5	12.8/11.4
電気特性(注1) 運転電流 暖房	A	5.0/4.4	9.8/8.5	12.8/11.4
電気特性(注1) 力率 冷房	%	60.4/70.9	66.0/75.1	71.5/80.0
電気特性(注1) 力率 暖房	%	60.4/70.9	66.0/75.1	71.5/80.0
エアフィルター		ロングライフフィルター(防カビ樹脂ネット)		
運転音 音響パワーレベル(注2)	dB	70	78	
送風機(注3)(注4)(注5) 形式		シロッコファン		
送風機(注3)(注4)(注5) 風量 強	m³/min	84	120	190
送風機(注3)(注4)(注5) 風量 弱	m³/min	―		
送風機(注3)(注4)(注5) 機外静圧 (注6)	Pa	138/159	109/109	42/42
送風機(注3)(注4)(注5) 電動機定格出力	kW	1.5×1	2.2×1	3.7×1
送風機(注3)(注4)(注5) 駆動方式		ベルト掛け駆動		
配管関係 冷媒ガス配管	mm	φ22.2(ろう付け接続)	φ28.6(ろう付け接続)	
配管関係 冷媒液配管	mm	φ9.5(ろう付け接続)	φ12.7(ろう付け接続)	φ15.9(ろう付け接続)
配管関係 冷媒配管位置		側面		
配管関係 ドレン配管	mm	PS1メネジ		
ドレンポンプ		オプション		
追加アップ量	mm	―		
外装塗装色(マンセルNo.)		アイボリーホワイト(5Y7.5/1近似)		
外形寸法　高さ×幅×奥行	mm	1670×1170×510	1900×1170×720	1900×1470×720
質量	kg	159	221	275

(注1) 冷房・暖房能力および電気特性は JIS B 8627 条件によります。室外ユニットが標準仕様の場合の低温暖房能力は、室外ユニットの低温暖房能力が暖房能力と同じ場合、室内ユニットの低温暖房能力も暖房能力と同じです。
室外ユニットの低温暖房能力が暖房能力より低い場合、室内ユニットの低温暖房能力も暖房能力より低下します。
(注2) 運転音 音響パワーレベルは、JIS B 8627 に準拠した値です。音圧レベルの値は P.267 をご参照ください。
(注3) 560 形の場合、ファンベアリングへ定期的に注油の必要があります。
(注4) ファン用ベルトは 1 年ごとに点検、また、5,000時間（目安）ごとに交換する必要があります。
(注5) 試運転後、ファン用ベルトの再調整の必要があります。
(注6) 標準装備しているプーリーでの機外静圧を示します。

■オプション品　※ □のオプション品は単独では使用できませんので、セットでご購入ください。(左端から記載されていないオプション品が別売の必須オプション品です。)

機種名				AXVFP280MA	AXVFP450MA	AXVFP560MA
補助機能関連	ドレンポンプキット(揚程5/7m(50/60Hz)) (注1)(注2)(注3)(注4)		1	K-DU352K 158,300円		
	接続キット	出口ドレンホース (注5)	2	K-DUP41G(ドレンホース5m) 12,100円 または K-DUP42G(ドレンホース15m) 29,200円 または K-DUP43G(ドレンホース30m) 57,000円 または K-DUP44G(ドレンホース50m) 94,900円		
	ドレンポンプキット用接続キット	保護ケーシング	3	K-DUP55 25,900円		
	ドレンポンプキット(揚程11/15m(50/60Hz)) (注1)(注2)(注3)(注4)		4	K-DU552K 194,000円		
	接続キット	出口ドレンホース (注5)	5	K-DUP41G(ドレンホース5m) 12,100円 または K-DUP42G(ドレンホース15m) 29,200円 または K-DUP43G(ドレンホース30m) 57,000円 または K-DUP44G(ドレンホース50m) 94,900円		
	ドレンポンプキット用接続キット	保護ケーシング	6	K-DUP55 25,900円		
フィルター関連	オイルミストフィルター		7	KAF42B280G 84,500円	KAF42B400G 112,800円	KAF42B560G 149,500円
	ロングライフフィルター(交換用)		8	KAF261M280 25,300円	KAF261N450 30,600円	KAF261N560 38,400円
	前面吸込高性能フィルターチャンバー (注13)	高性能フィルター JIS比色法65%タイプ	9	KDDF-92B280 159,500円	KDDF-92B400 199,600円	KDDF-92B560 256,400円
		チャンバーセット(注6)(注7) ロングライフフィルター(注8)	10	KAF-91B280 32,300円	KAF-91B400 42,500円	KAF-91B560 52,800円
		チャンバーセット(注6)(注7) 高性能フィルター JIS比色法65%(注8)	11	KAF-92B280 95,300円	KAF-92B400 117,200円	KAF-92B560 146,400円
		チャンバーセット(注6)(注7) フィルターチャンバー	12	KDDF-9A280 31,900円	KDDF-9A400 39,900円	KDDF-9A560 57,200円
		前面吸込口基フランジ	13	KD-9A280 18,800円	KD-9A400 20,200円	KD-9A560 22,000円
		吸込グリル	14	KDGF-9A280 32,300円	KDGF-9A400 39,400円	KDGF-9A560 45,700円
		高性能フィルター JIS比色法90%タイプ	15	KDDF-93B280 162,300円	KDDF-93B400 202,500円	KDDF-93B560 259,500円
		チャンバーセット(注6)(注7) ロングライフフィルター(注8)	16	KAF-91B280 32,300円	KAF-91B400 42,500円	KAF-91B560 52,800円
		チャンバーセット(注6)(注7) 高性能フィルター JIS比色法90%(注8)	17	KAF-93B280 98,100円	KAF-93B400 120,100円	KAF-93B560 149,500円
		チャンバーセット(注6)(注7) フィルターチャンバー	18	KDDF-9A280 31,900円	KDDF-9A400 39,900円	KDDF-9A560 57,200円
		前面吸込口基フランジ (注7)	19	KD-9A280 18,800円	KD-9A400 20,200円	KD-9A560 22,000円
		吸込グリル (注7)	20	KDGF-9A280 32,300円	KDGF-9A400 39,400円	KDGF-9A560 45,700円
吹出・吸込関連	プレナム室(注9)(注10)	品番	㉑	KPC8J 46,000円	KPCJ400A(注11) 56,000円	KPC15JA(注11) 59,900円
		プレナム室用プーリー(注9)	㉒	KPP10JA 6,000円	—	
	新鮮空気取入口 (注12)(注14)(注15)		23	KD106D10 10,900円	KDFJ906A560 12,400円	
	背面吸込口キット (注7)(注13)		24	KDFJ905B280 60,000円	KDFJ905B400 66,600円	KDFJ905B560 73,300円
	プレナム室側面吹出グリルキット		25	KD101A10 6,700円	KD101A20 7,200円	
ファン電動機	1サイズUP		㉖	<受注生産対応>		
	2サイズUP		㉗	—	<受注生産対応>	—
進相コンデンサー(注9)	ファン用電動機 標準サイズ	50Hz用	㉘	<受注生産対応>		
		60Hz用	㉙	<受注生産対応>		
	ファン用電動機 1サイズUP	50Hz用	㉚	<受注生産対応>		
		60Hz用	㉛	<受注生産対応>		
	ファン用電動機 2サイズUP	50Hz用	㉜	—	<受注生産対応>	—
		60Hz用	㉝	—	<受注生産対応>	—
木台			34	KWF1G8P 10,700円	KKWJ9A400 18,900円	KWF1G15 23,200円
防振架台 (注9)			㉟	K-ABSG1408A 81,000円	K-ABSG1409A 86,000円	K-ABSG1410A 93,600円

(注1) 室内ユニット1台ごとにドレンアップキットまたはドレンポンプキットを1台設置してください。複数の室内ユニットを1台のドレンアップキット・ドレンポンプキットに接続すると、ドレン水漏れを起こす場合があります。また、ドレンポンプの安全回路は必ず施工してください。
(注2) 集中制御機器との併用が必要な場合は、当社営業所までお問い合わせください。
(注3) 標準装備のグループ遠方制御を用いた制御および集中制御機器との併用はできません。
(注4) 外気処理モードでは、定常時よりドレン量が多くなる場合がありますので、使用しないでください。
(注5) 出口ドレンホースについては同等品を現地調達いただければご購入不要です。
(注6) 別売の前面吸込口基フランジと、吸込グリルが必要です。
(注7) 本キットはオイルミストのある雰囲気の場所では使用することができません。
(注8) 別売のフィルターチャンバーが必要です。
(注9) 受注生産品となります。
(注10) プレナム室とプレナム室用プーリーは併せて使用してください。また、空気通路に他のオプション品を組み込む場合は、別途ファン特性からプーリー選定願います。
(注11) プレナム室用プーリーを付属しています。
(注12) 右側面のみ取り付け可能です。(左側面は取り付けできません。)
(注13) 前面吸込高性能フィルターチャンバーと背面吸込口キットの同時組み込みはできません。
(注14) 背面吸込口キットとの併用はできません。
(注15) 新鮮空気取入口から取り込む風量は全風量の10%以下としてください。また循環空気と十分にミキシングしてからエアコンへ導入してください。温調不良の原因となります。

★ 液晶ワイヤードリモコン(ABRC1G3)は使用できません。
★ 液晶のコントロールパネルが付属しています。ただし、別売りリモコン用端子はありません。
★ 機器の取付状態や組み合わせ方により採用・併用できないオプション品があります。また、本体の外形や質量、運転音、取り付け方法が変わる場合もあります。
★ 機種名の右の数字に○のついているオプション品は、受注生産品のため、納期がかかる場合があります。納期は当社営業所までお問い合わせください。

■外形図

280形

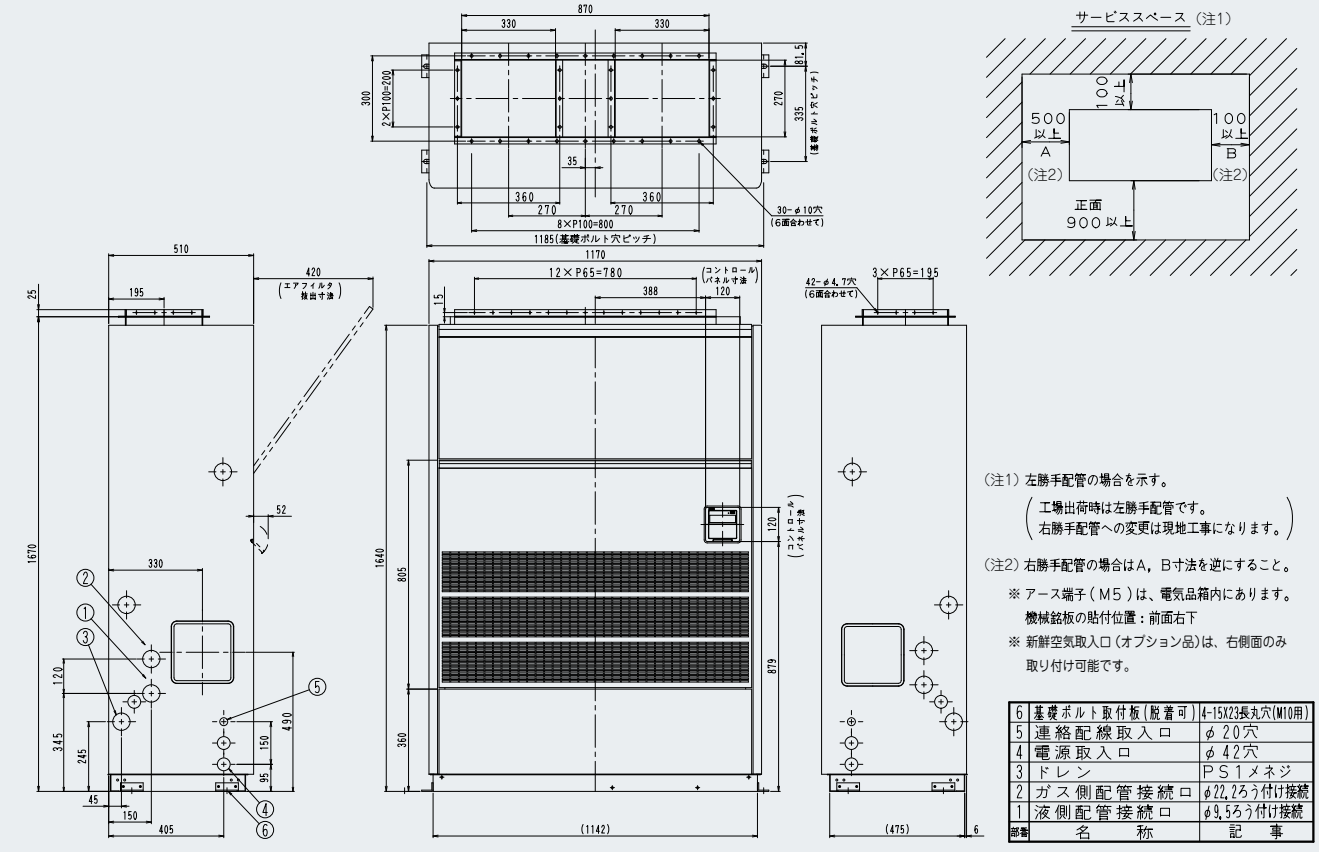

(注1) 左勝手配管の場合を示す。
(工場出荷時は左勝手配管です。
右勝手配管への変更は現地工事になります。)

(注2) 右勝手配管の場合はA，B寸法を逆にすること。

※ アース端子(M5)は、電気品箱内にあります。
機械銘板の貼付位置：前面右下

※ 新鮮空気取入口(オプション品)は、右側面のみ取り付け可能です。

部番	名称	記事
6	基礎ボルト取付板(脱着可)	4-15X23長丸穴(M10用)
5	連絡配線取入口	φ20穴
4	電源取入口	φ42穴
3	ドレン	PS1メネジ
2	ガス側配管接続口	φ22.2ろう付け接続
1	液側配管接続口	φ9.5ろう付け接続

■外形図

450形

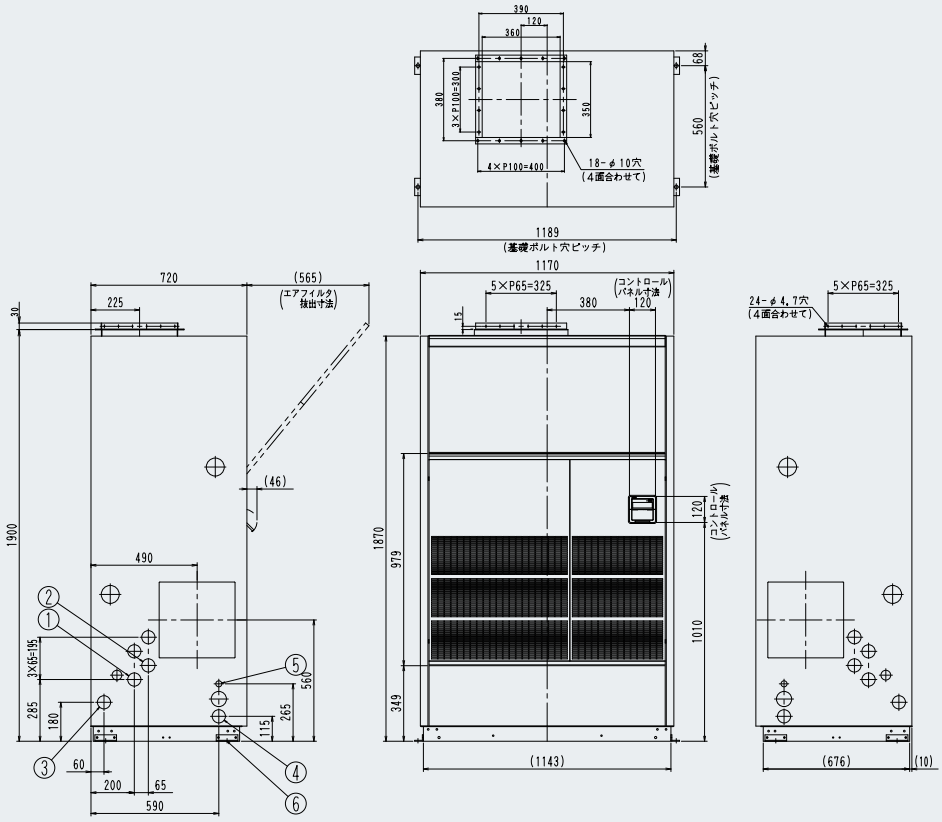

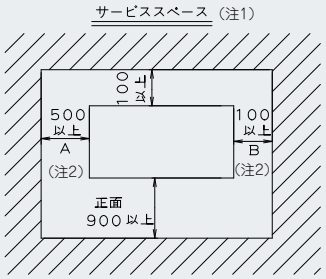

(注1) 左勝手配管の場合を示す。
（工場出荷時は左勝手配管です。
右勝手配管への変更は現地工事になります。）

(注2) 右勝手配管の場合はA，B寸法を逆にすること。

※ アース端子（M8）は、電気品箱内にあります。
機械銘板の貼付位置：前面右下

※ 新鮮空気取入口（オプション品）は、右側面のみ取り付け可能です。

部番	名称	記事
6	基礎ボルト取付板(脱着可)	4-17x19長丸穴(M12用)
5	連絡配線取出口	φ20穴
4	電源取出口	φ58穴
3	ドレン	PS1メネジ
2	ガス側配管接続口	φ28.6ろう付け接続
1	液側配管接続口	φ12.7ろう付け接続

560形

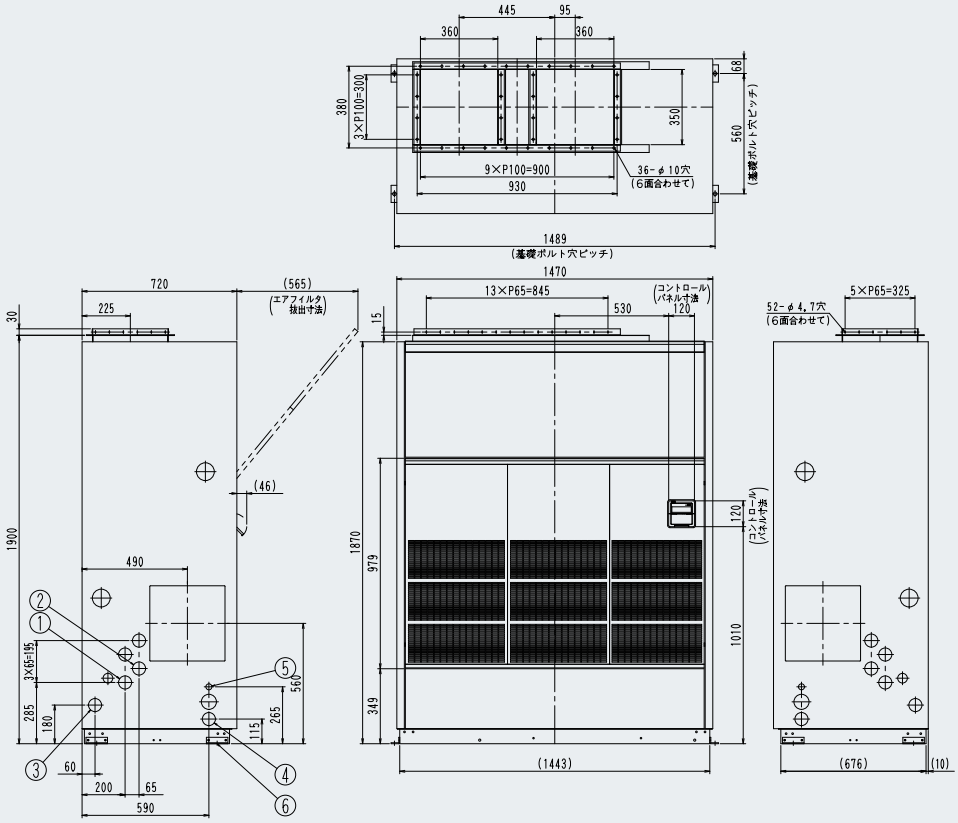

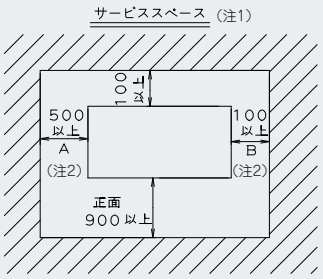

(注1) 左勝手配管の場合を示す。
（工場出荷時は左勝手配管です。
右勝手配管への変更は現地工事になります。）

(注2) 右勝手配管の場合はA，B寸法を逆にすること。

※ アース端子（M8）は、電気品箱内にあります。
機械銘板の貼付位置：前面右下

※ 新鮮空気取入口（オプション品）は、右側面のみ取り付け可能です。

部番	名称	記事
6	基礎ボルト取付板(脱着可)	4-17x19長丸穴(M12用)
5	連絡配線取出口	φ20穴
4	電源取出口	φ58穴
3	ドレン	PS1メネジ
2	ガス側配管接続口	φ28.6ろう付け接続
1	液側配管接続口	φ15.9ろう付け接続

工場用エアコン　自在設置形

フレキシブルキューブ FSXYP28BBR 28形

現地条件に応じてフレキシブルに対応。1台ごとの温度調整で、一人ひとりに心地よい空調を演出します。

●工場用エアコン自在設置形は、液晶ワイヤードリモコン（ABRC1G3、ABRC1B3）が必要となります。(注1)

オプション品：P158　受注生産品



Flexible Cube
フレキシブルキューブ

（注1）オイルミスト発生が想定される場合、ABRC1B3をご使用ください。

体感風速・機外静圧の向上

DCモーターの採用と吹出口整流板形状の見直しで、快適性のさらなる向上を実現



（注2）従来機FSXYP28BRと比較して、風速3m／sが測定できる吹き出し口からの距離
（注3）従来機FSXYP28BR（50Hz）のφ350ダクト接続時と比較

様々な設置に対応できます

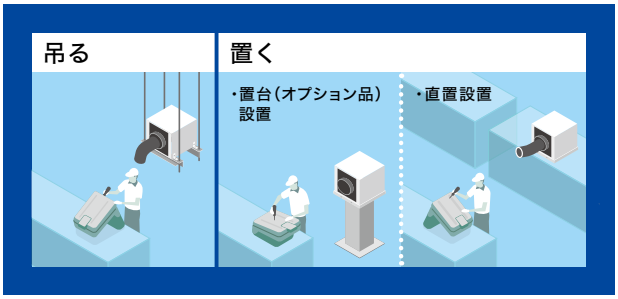

高い設置自由度でレイアウト自在

最遠配管長170m（Fシリーズは165m）以内・配管総延長520m以内(注4)で大空間のレイアウトに自在に対応。ダクト工事が不要なため据え付けや移設も簡単に行え、大幅なコストダウンが可能です。

大空間や開放的な空間におすすめです。

- 工場
- 駅（ホーム）
- 整備工場
- ショッピングセンター
- 厨房
- 物流倉庫
- ゴルフ練習場

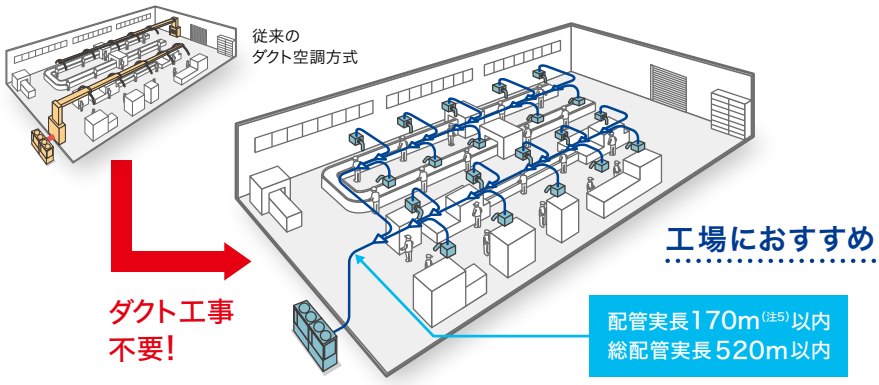

（注4）配管長についての詳細は室外ユニット施工説明書などでご確認ください。

（注5）Fシリーズは165mです。

移設・増設もカンタン！

あらかじめ増設バルブキット（オプション品）をつないでおくだけでOK

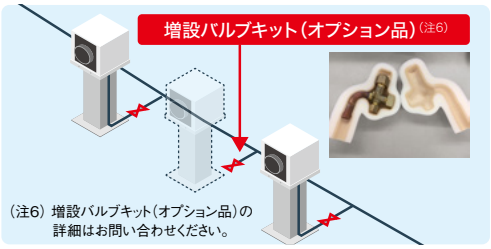

（注6）増設バルブキット（オプション品）の詳細はお問い合わせください。

使う人に合わせた心地よさ

フレキシブルキューブは、1台ごとにワイヤードリモコンでの制御が可能。使う人に合わせて温度・風量（2段階）を設定できます。また、1台ごとにオン・オフできるため、ムダな稼働とそれに伴う電気代のロスを抑えられます。

フレキシブルキューブは、
冷房時の吹出温度制御が可能 (注7)
快適さを維持できます。（暖房時は吸込温度制御）

（注7）接続機器、および使用条件に制約があります。

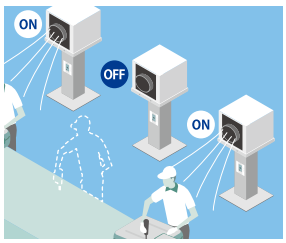

1台ごとにワイヤードリモコンでON・OFFできるため、ムダな運転がなくなり、電気代が抑えられます。

大風量を快適にとどける　風の到達距離 30%(注1)アップ

(注1) 従来機FSXYP28BRと比較して、風速3m/sが測定できる吹出し口からの距離。

大型"プロペラファン"により、大風量でありながら心地よい、やわらかな風をお届けします。また、オプション品の吹出口アダプターと整流板を取り付けることで、遠くまで届く強い風を実現します。

最大風量 19m³/min(注2)

(注2) 機外静圧0Pa(50/60Hz)時

近くの人でもここちよい 標準タイプ

■風速分布図(水平断面)

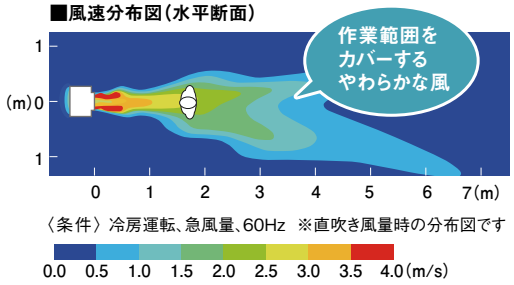

〈条件〉冷房運転、急風量、60Hz　※直吹き風量時の分布図です

遠くの人でも快適 長距離タイプ(注3)

■風速分布図(水平断面)

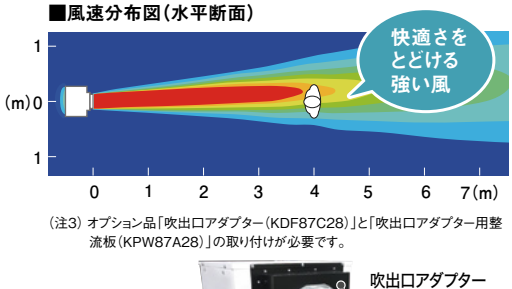

(注3) オプション品「吹出口アダプター(KDF87C28)」と「吹出口アダプター用整流板(KPW87A28)」の取り付けが必要です。



使用環境を選ばない設計

耐オイルミスト

熱交換器には、通常素材の**約3〜6倍**(注4)**耐久性**を持つ冷却管を採用しています。

(注4) 当社標準エアコン比

高湿度環境に対応

通風路、吹出筒を内包し、外板との**二重断熱構造**とすることで**結露を抑制**。厨房などの高湿度環境での使用も可能です。

長時間運転対応

長時間使用にも耐えられるよう、**駆動耐久約4万時間**のファンモーターを搭載しています。

簡易メンテナンス

ファンモーターも前面から交換できる、**メンテナンスのしやすい**設計となっています。

漏水ガード

ドレンパン下側の底フレームには**エマージェンシー構造**を採用万が一の漏水時にも安心です。

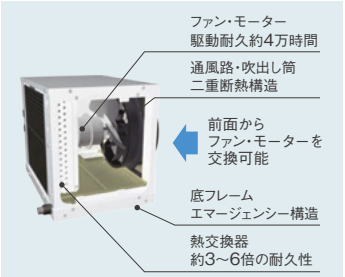

運転可能温度範囲・接続容量

〈代表的な用途例〉

フレキシブルキューブで、大空間や軒下※でのスポット空調、局所空間空調を行う場合(リターンエア無し)　※軒下設置は改装が必要です。

■ 運転可能温度範囲

冷房運転	室内吸込温度	14〜30℃WB	暖房運転	室内吸込温度	15〜27℃DB

※外気温度範囲は、各室外ユニットの運転可能温度範囲によります。

■ 接続容量

		吸込温度制御設定		吹出温度制御設定(注2)
熱源選定時のマルチキューブ1台あたり容量		3.5kW		
接続可能機種	室外ユニット	冷暖フリーおよびGHPハイパワープラスを除く室外ユニット		
	室内ユニット	混在有り(注1)	混在無し	混在不可(フレキシブルキューブのみ)
接続容量		50〜100%	50〜130%	50〜130%

(注1) 室内ユニットを混在する場合
用途例：フレキシブルキューブのスポット空調・局所空間空調(リターンエア無し)と、標準室内ユニットでの一般ゾーン空調(リターンエア有り)を両立させる場合。ただし、フレキシブルキューブの接続容量を熱源容量の30%以下としてください。

(注2) **《吹出温度制御設定 制約事項》**

吹出温度制御の設定を行う際は、次のことに注意してください。
■吹出温度制御設定は、冷房時のみ有効です。(暖房時は吸込温度制御となります)
■同一系統の室内ユニットを全て吹出温度制御設定にしてください。(設定方法は、据付説明書をご確認ください。)
■同一系統の室内ユニットは全て同一空間に設置してください。吸い込み空気の温度差により、吹出温度のズレが生じやすくなります。
■各室内ユニットで吹出温度の設定値が同一でない場合、サーモON／OFFのタイミング、頻度に偏りが生じやすくなります。
※冷房の吹出温度の設定範囲は18〜28℃です。
■各室内ユニットで風量が同一でない場合、吹出温度にズレが生じやすくなります。
■吸込温度条件、室内ユニットの運転容量によっては吹出温度が設定値にならない場合があります。
また、環境(温湿度・設置状況)によっては設定温度から5℃程度ズレが生じる場合もあります。
■外気条件や機械保護制御のため吹出温度が設定温度に対して上下する場合があります。
■ほかの室内ユニットや吸込温度制御機能との混同設置はできません。

●詳細は、当社GHP技術・販促資料検索システム(T-NET)に掲載の技術ガイドブックをご確認ください。

増設バルブキット

配管系統内にあらかじめ本キットを設置しておくことで、本キット以降の配管追加だけで移設・増設対応が可能です。工場用エアコン自在設置形および、他の室内ユニットタイプも同様に使用可能です。

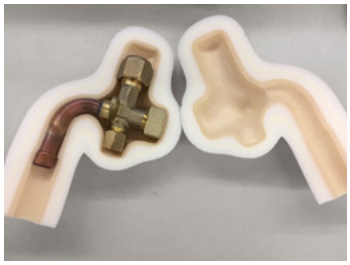

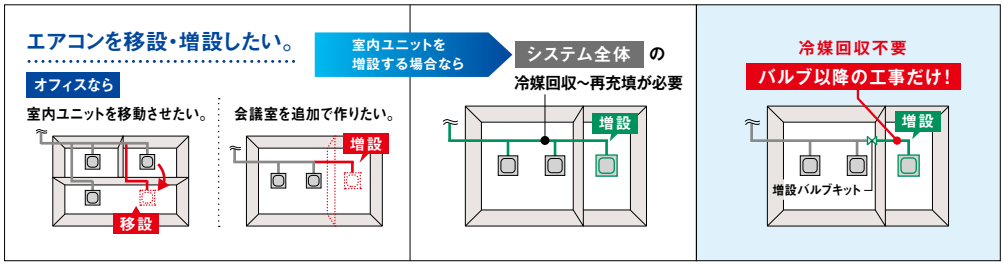

品名	適用			機種No	メーカー希望小売価格
増設バルブキット	分岐〜分岐・室内ユニット間 / BSユニット〜分岐・室内ユニット増設可能容量が	22.4kW 未満	1	KHFP26M224	55,700円
		22.4 以上〜 33.0kW 未満	2	KHFP26M330	59,500円
		33.0 以上〜 71.0kW 未満	3	KHFP26M710	67,300円

※配管径の制約により設置できない場合があります。室外ユニットがリニューアル対応機の場合は、配管新設で室内ユニット増設用のみの対応となります。

■仕様表

(50/60Hz)

機　種	本体	FSXYP28BBR
メーカー希望小売価格	本体	1,209,000円

冷房能力　(注1)			kW	2.8
暖房能力　(注1)			kW	3.2
寒冷地低温暖房　(注1)			kW	3.4
電気特性(注1)	電　源		AC・V	単相200
	消費電力	冷　房	kW	0.090 / 0.090
		暖　房		0.090 / 0.090
	運転電流	冷　房	A	0.8 / 0.8
		暖　房		0.8 / 0.8
	力　率	冷　房	%	56.3 / 56.3
		暖　房		56.3 / 56.3
エアフィルター				ロングライフフィルター(樹脂ネット)
運転音　音響パワーレベル 急-強-弱　(注2)(注3)			dB	70-(—)-(—)
送風機	形　式			プロペラファン
	風　量	急	m³/min	15 / 15
		強		13 / 13
		弱		10 / 10
	機外静圧　(注4)		Pa	25
	電動機定格出力		kW	0.079×1
	駆動方式			直結
配管関係	冷媒ガス配管		mm	φ12.7(フレア接続)
	冷媒液配管		mm	φ6.4(フレア接続)
	冷媒配管位置			本体背面
	ドレン配管		mm	SGP20A(外径φ27.2、内径φ21.6)
ドレンポンプ追加アップ量			mm	オプション —
外装塗装色				亜鉛鋼板 / フレッシュホワイト
外形寸法　高さ×幅×奥行			mm	455×555×470
質　量			kg	28

(注1) 冷房・暖房能力および電気特性は、JIS B 8627条件によります。
室外ユニットが標準仕様の場合の低温暖房能力は、
・室外ユニットの低温暖房能力が暖房能力と同じ場合、室内ユニットの低温暖房能力も暖房能力と同じです。
・室外ユニットの低温暖房能力が暖房能力より低い場合、室内ユニットの低温暖房能力も暖房能力より低下します。
(注2) 運転音 音響パワーレベルは、JIS B 8627条件に準拠した値です。音圧レベルの値はP.267をご参照ください。
(注3) 定格風量、機外静圧での値です。直吹きでご使用の場合、運転音は大きくなります。
(注4) 定格機外静圧を示します。

■オプション品

機種名				FSXYP28BBR	
吹出口関連	吹出口アダプター		1	KDF87C28	27,800円
	吹出口アダプター用整流板	(注1)	2	KPW87A28	17,100円
	風向調整グリル(手動)		3	KDG87B28	78,700円
フィルター関連	オイルミストフィルター		4	KAF87A28G	43,000円
	ロングライフフィルター(交換用)		5	KAF87A28	8,800円
取付関連	置台	(注2)	6	KKSH87B28	76,300円
	吊り金具		7	KKSS87B28	16,000円
	補助ドレンパン	(注3)	⑧	KWM87A28	50,200円
	取付板(ドレンポンプ用)		9	KKSD87A28	17,200円
補助機能関連	ドレンポンプキット(揚程5/7m(50/60Hz))	(注2)(注4)	10	K-DU352K	158,300円
	ドレンポンプキット(揚程11/15m(50/60Hz))	(注2)(注4)	11	K-DU552K	194,000円
	ドレンポンプキット用出口ドレンホース	(注5)	12	K-DUP41G(5m) K-DUP42G(15m) K-DUP43G(30m) K-DUP44G(50m)	12,100円 または 29,200円 または 57,000円 または 94,900円
	ドレンポンプキット用接続キット	保護ケーシング	13	K-DUP55	25,900円
ダクト関連	延長ダクト	(注3)(注6) φ250用	⑭	KCD-250D1	12,500円
			⑮	KCD-250D2	23,700円
	延長ダクト	(注3)(注6) φ350用	⑯	KCD-350D1	27,800円
			⑰	KCD-350D2	49,300円
	ダクト用止めバンド	(注3) φ350用	⑱	CHC350	2,800円
	ダクト用吊りバンド	φ250用	19	CHH250A	1,400円
	ダクト用吊りバンド	(注3) φ350用	⑳	CHH350	4,700円
冷媒配管関連部材	増設バルブキット	(注7)	21	KHFP26M224	55,700円

(注1) 吹出口アダプター用整流板を取り付ける場合、吹出口アダプターが別途必要です。
(注2) 置台にドレンポンプキットを取り付ける場合、取付板(ドレンポンプ用)が別途必要です。
(注3) 受注生産品となります。
(注4) 室内ユニット1台ごとにドレンアップキットまたはドレンポンプキットを1台設置してください。複数の室内ユニットを1台のドレンアップキット・ドレンポンプキットに接続すると、ドレン水漏れを起こす場合があります。
(注5) 出口ドレンホースについては同等品を現地調達いただければご購入不要です。
(注6) 取り付け後は、気密用テープ(CST50-25:1,300円)などを貼り付けて空気洩れを防いでください。
(注7) 使用条件：分岐～分岐・室内ユニット間 / BSユニット～分岐・室内ユニット
増設可能容量が22.4kW未満
配管径の制約により設置できない場合があります。室外ユニットがリニューアル対応機の場合は、配管新設で室内ユニット増設用のみの適用となります。

★機種名の右の数字に○のついているオプション品は、受注生産品のため納期がかかる場合があります。納期は当社営業所までお問い合わせください。

■外形図

28形

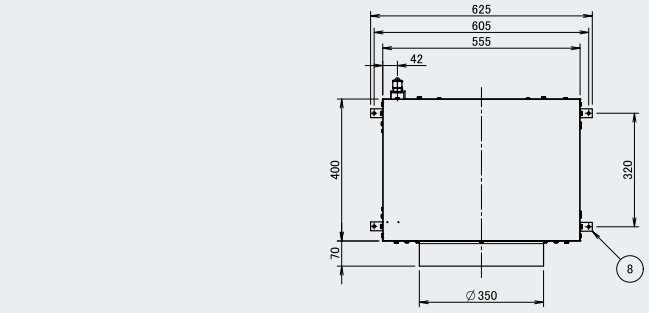

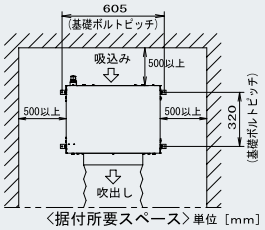

〈据付所要スペース〉単位［mm］

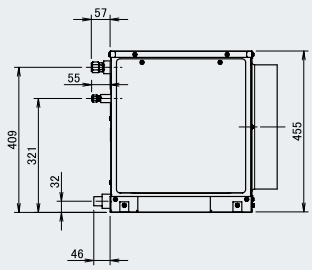

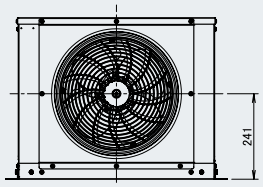

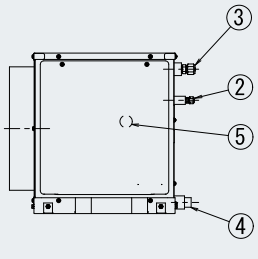

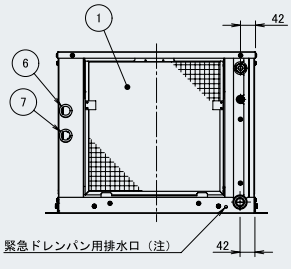

附番	名　称	記　事
8	基礎ボルト取付板（脱着可）	4-φ8穴
7	電源・ユニット間配線接続口	
6	連絡配線・リモコン間配線接続口	
5	アース端子	M5（電気品箱内）
4	現地ドレン管接続口	SGP20A(外径Φ27.2 内径Φ21.6)
3	ガス側配管接続口	φ12.7フレア接続
2	液側配管接続口	φ6.4フレア接続
1	エアフィルター	(吸込口)

注）1. ドレン配管が詰まるなどして流れなくなった場合は、緊急ドレンパン用排水口から水が漏れます。
水漏れを確認した場合は、ドレン配管のつまりの原因を取り除いてください。

外気処理エアコン

ヒートポンプ方式により、高品質な外気処理を実現
大風量タイプで、大型空間の快適な換気を容易に実現します。

■システム構成例

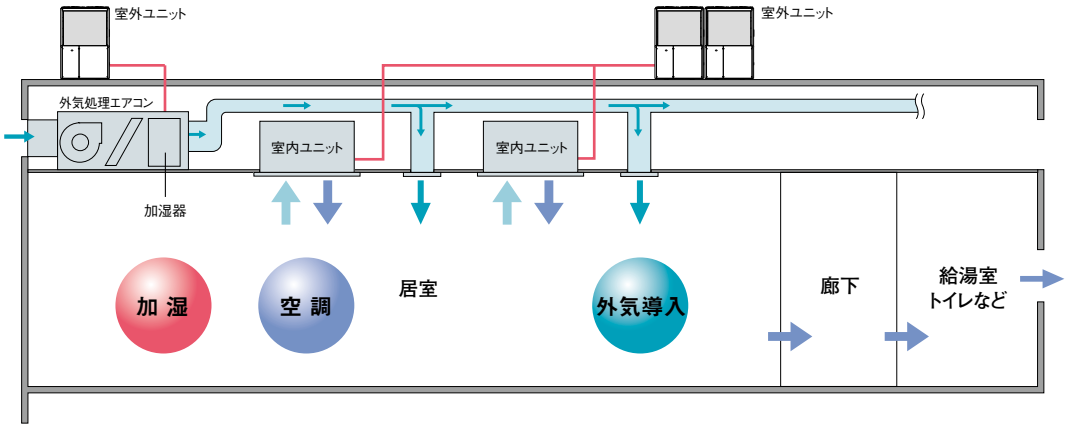

外気を冷却または加湿処理して室内に取り入れるため、室内の空調負荷が低減でき、さらに暖房時は加湿により快適な室内環境を作ります。

新透湿膜加湿器の搭載により、高加湿能力(注1)を実現（天井埋込ダクト形のみ）

（注1）条件は室内20℃・40%RH、外気0℃・50%RH、換気量25m³／(h・人)になります。
加湿運転は暖房モードと同時運転となるため、冷房専用でご使用になる場合、加湿機能は作動しません。
ただし、設計条件、設置条件によっては湿度基準値を満足できない場合があります。室外空気が特に乾燥している場合や扉の開閉が多いなど気密性が良くない場合には注意が必要です。
サーモオフ時は加湿能力が大きく低下します。
※加湿器は必ず使用してください。暖房時に発停が多くなり、正常運転ができません。

「新透湿膜」と「マルチフラットセル構造」の採用で、加湿能力をさらに向上しました。

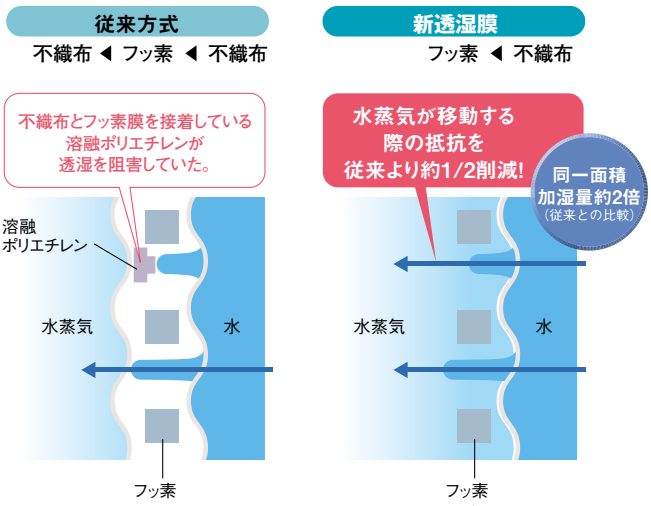

フラットセルを高密度に積層することにより、コンパクト化と高加湿能力を発揮

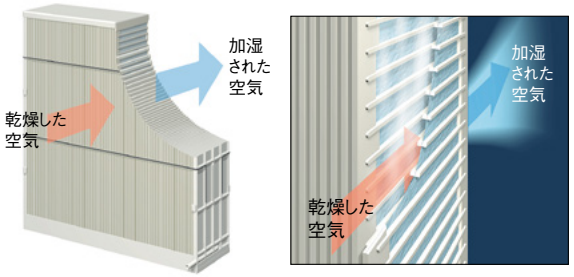

クリーンな加湿が行えるフッ素樹脂製透湿膜
撥水性に優れたフッ素樹脂の微細孔には強力な表面張力があります。これにより、水や水分中に溶け込んだ不純物や雑菌は微細孔を通過できず、水蒸気のみが通過するため、クリーンな加湿が行われます。

■透湿膜微細孔と微生物の大きさ比較

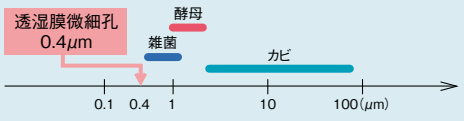

「空調＋外気処理＋加湿」を1システムで展開することも可能です。

ただし、標準室内ユニットと混在する場合には、以下の制約があります。

●標準室内ユニットと外気処理エアコンを混在して接続する場合の室内ユニット接続容量は、室外ユニット容量の50～100%の範囲内かつ、外気処理エアコンの接続容量は室外ユニット容量の30%以下としてください。

●接続対象機種:全機種

※外気処理エアコンに接続した場合、暖房時外気温度−5℃以下で使用しないでください。

■システム例（20馬力システムの場合）

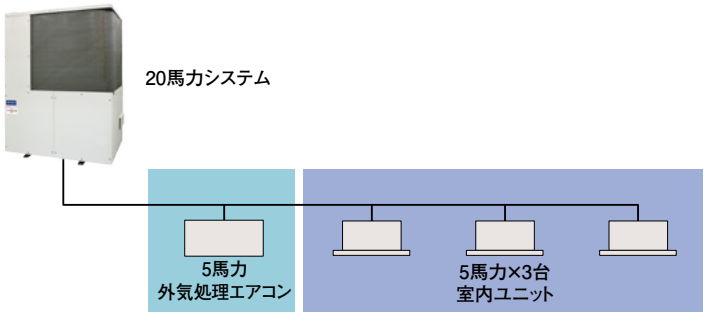

標準室内ユニットと外気処理エアコンを合計した接続容量は室外ユニット容量の100%以下

システム容量20馬力=室内ユニット容量20馬力 となりOK

そのうち、外気処理エアコンの接続容量は室外ユニット容量の30%以下

システム容量20馬力×0.3=6馬力>外気処理エアコン5馬力 となりOK

※外気処理エアコンのみを接続する場合も、接続容量は室外ユニット容量の100%以下でご使用ください。

※システム容量は相当馬力にて算出してください。

機種選定の目安

必要換気量、必要加湿量を算出し、外気処理エアコンの容量を選択

選定例

■床面積200m²の事務所の場合（在室人員40名）

条件:室内 20℃・40%RH、外気 0℃・50%RH、換気量 25m³/（h・人）

必要換気量（m³/h）
=25×200／5=1000m³/h

必要加湿量（kg/h）
=1000／0.83×（0.0058−0.0019）
= 4.7kg/h

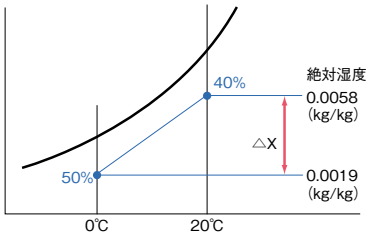

■天井埋込ダクト形の場合

機種名	風量（m³/h）	加湿能力（kg/h）
AXRP140MGF	1,080	6.0
AXRP224MGF	1,680	9.3
AXRP280MGF	2,100	11.6

※外気条件:0℃・50%RH、吹出温度22℃（工場出荷時）の場合

上表より、AXRP140MGFを選定

●吹出温度制御により、高品質な外気取り入れが可能

※外気温度−5～43℃まで対応可能。外気温度が0℃以下では多少暖房能力が低下します。工場出荷時設定は冷房18℃・暖房22℃。吹出温度は運転リモコンの温度調節ボタンにより冷房運転時:13～25℃、暖房運転時:18～30℃の範囲で変更可能です。

※外気温度19℃まで暖房運転可能です。ただし、自動運転時は外気温度15～19℃では送風運転となります。

※集中管理コントローラーからの吹出温度の設定変更はできません。

※外気条件や機械保護制御のため吹出温度が設定温度に対して上下する場合があります。

※除霜・油戻し・ホットスタート運転時はファンが停止します。また、機械保護制御によりファンが停止する場合があります。

●室内ユニットは天井埋込ダクト形と壁ビルトイン形の２種類、3タイプの容量違いをご用意しました。室外ユニットに接続して、多彩なニーズに対応できます。

■処理風量

140相当形	1,080m³/h
224相当形	1,680m³/h
280相当形	2,100m³/h



外気処理エアコン
天井埋込ダクト形



外気処理エアコン
壁ビルトイン形

●室内ユニットとの同一系統への接続が可能

●90%と65%の集塵効率（比色法）をもつ高性能フィルターもご用意（オプション品）。建築物衛生法に対応できます。

●外気温度−5(注1)～43℃まで対応可能

（注1）−5℃以下（−20℃まで）で運転する場合はダクトヒーター（現地調達品）による現地対応が必要になります。詳細については別途当社営業窓口までお問い合わせください。

■使用限界

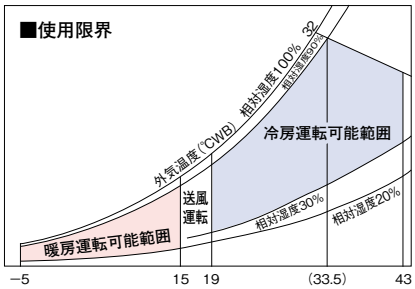

※本図は下記条件時の運転可能範囲です。
●室内外ユニット
配管相当長7.5m　高低差0m

※リモコンから吹出温度を設定できますが、空調負荷や機械保護制御のため、設定温度に対して上下する場合があります。

※冷房、送風モードで外気温度0℃以下では使用しないでください。加湿器の水が凍結し故障の原因になることがあります。

●加湿器は必ず使用してください。暖房時に発停が多くなり、正常運転ができません。

●本機は外気負荷のみを処理するもので室内温度を一定にするものではありません。室内負荷（室内の空調）は、標準室内ユニットを接続してください。また、吹出温度が標準室内ユニットと異なりますので、吹出口は配慮して設置してください。

●外気処理エアコンを室内ユニットの外気取入口に直結して使用する場合、外気処理エアコンの運転状態により室内の空調が安定しなくなる場合があります。また、室内ユニットの運転状態によっては外気処理エアコンの風量が安定しない場合があります。

●屋外側のダクトは結露防止のための断熱処理を必ず行ってください。

●本機と標準室内ユニットはグループ制御ができません。それぞれにリモコンを接続してください。

●「冷房」「送風」で室外温度が5℃以下では加湿器の水が凍結し故障の原因になることがあるため、ファンを自動的に停止します。

●本機を24時間運転される場合は、定期的なメンテナンス（部品交換など）が必要になります。

●加湿器供給水は下記水質基準で使用してください。弁のつまりや加湿器劣化の原因になります。（エレメント寿命の保証値ではありません）
酸消費量:50mg/L以下、全硬度:70mg/L以下、イオン状シリカ:30mg/L以下

●加湿エレメント寿命（交換周期）の目安は3年です。（水質や運転状態により短くなることがあります。）
〈条件〉・蒸発残留物:150ppm　（蒸発残留物230ppmの場合、エレメントの寿命の目安は2年）
・全硬度:53mg/L　イオン状シリカ:20mg/L
・運転時間:年間1,300h（=10h/日×26日/月×5箇月）
・交換周期:初期加湿能力のおよそ70%程度になる時期
※交換周期は、製品を長く安心してご使用いただくための目安時間を示しています。保証期間を示しているものではありません。

●加湿器を清潔に保つため、長期間（2～3週間以上）加湿機能を運転しない場合は供給水を止め、送風運転し加湿器の乾燥運転を実施してください。

外気処理エアコン　天井埋込ダクト形

AXRP-MGF 140･224･280形

新透湿膜加湿器の搭載により、高加湿能力を実現

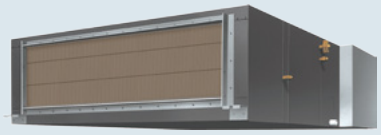

オプション品：P162

受注生産品

(注1)オプション品

清潔アルミフィン　抗菌・防カビフィルター (注1)

●吹出口の温度制御により、室温同等の外気処理を行い、省エネ・高品質な空調を実現できます。
※液晶ワイヤードリモコン(ABRC1G3)および省ナビフロアリモコン(ABRC81A1)接続時のみ現地設定で吹出温度の変更が可能です。

●ビル用マルチ室内ユニットとの同一系統への接続が可能

●新透湿膜加湿器の搭載により、高加湿能力を実現

●140形(5馬力相当)から280形(10馬力相当)まで全3種類のラインアップ

●約1年間(2,500時間)メンテナンスフリーのロングライフフィルターや建築物衛生法に対応する比色法65%、90%の高性能フィルターなどのオプション品をご用意

●建築物衛生法(注1)対応…ドレンパンの点検・清掃を大幅に簡略化しました。

(注1)月1回のドレンパン点検・清掃が義務付けられています。



ステンレス製
ドレンパンを採用し
腐食耐力を向上

ドレンパン点検窓の追加で
工具なしで
汚れ点検が可能に

※加湿運転は暖房モードと同時運転となるため、冷房専用系統に接続した場合、加湿機能は作動しません。
※設計条件、設置条件によっては湿度基準値を満足できない場合があります。室外空気が特に乾燥している場合や扉の開閉が多いなど気密性が良くない場合には注意が必要です。
※サーモオフ時は加湿能力が大きく低下します。

■仕様表

(50/60Hz)

機種	本体	AXRP140MGF	AXRP224MGF	AXRP280MGF
メーカー希望小売価格	本体	1,631,000円	2,477,000円	2,699,000円

冷房能力 (注1)			kW	14.0	22.4	28.0
暖房能力 (注1)			kW	12.0(8.0)	18.7(12.4)	23.3(15.5)
電気特性(注1)	電源		AC･V	単相200		
	消費電力	冷房	kW	0.406/0.546	0.619/0.778	0.724/0.946
		暖房		0.406/0.546	0.619/0.778	0.724/0.946
	運転電流	冷房	A	2.1/2.8	3.1/3.9	3.7/4.7
		暖房		2.1/2.8	3.1/3.9	3.7/4.7
	力率	冷房	%	96.7/97.6	98.6/99.3	98.1/99.7
		暖房		96.7/97.6	98.6/99.3	98.1/99.7
加湿器加湿量 (注1)			L/h	6.0	9.3	11.6
エアフィルター (注2)				—		
運転音 音響パワーレベル (注3)			dB	72	74	76
送風機	形式			シロッコファン		
	風量	強	m³/min	18	28	35
		弱		—		
	機外静圧		Pa	230/260	270/280	255/300
	電動機定格出力		kW	0.27×1	0.36×1	0.53×1
	駆動方式			直結		
配管関係	冷媒ガス配管		mm	φ15.9(フレア接続)	φ19.1(ろう付け接続)	φ22.2(ろう付け接続)
	冷媒液配管		mm	φ9.5(フレア接続)		
	冷媒配管位置			側面		
	ドレン配管		mm	PS1Bメネジ		
ドレンポンプ				オプション		
追加アップ量			mm	—		
外装塗装色				亜鉛鋼板		
外形寸法　高さ×幅×奥行			mm	470×744×1400	470×1380×1400	
質量			kg	120	175	

(注1) 各外気空気条件(冷房時:33℃DB、28℃WB、68% RH・暖房時:0℃DB、-2.9℃ WB、50% RH、無着霜時)および吹出温度設定値が、冷房 18℃、暖房 22℃での配管長 7.5m、高低差 0m 時の値です。
(　) 内の値は暖房顕熱能力を示します。
(注2) 吸込側にフィルターが標準装備されていませんので、必ずオプション品のロングライフフィルターか高性能フィルターを装着してください。
(注3) 運転音 音響パワーレベルは、JIS B 8627 に準拠した値です。音圧レベルの値は P.267 をご参照ください。

★ 加湿器に供給する水の水質は、水道法第4条および下記水質基準に適合する水をご使用ください。弁の詰まりや加湿器劣化の原因となります。(エレメント寿命の保証値ではありません。)
酸消費量：50mg/L 以下、全硬度：70mg/L 以下、イオン状シリカ：30mg/L 以下

■オプション品

※□のオプション品は単独では使用できませんので、セットでご購入ください。(左端から記載されていないオプション品が別売の必須オプション品です。)

	機種名			AXRP140MGF	AXRP224MGF AXRP280MGF
補助機能関連	ドレンアップキット		1	KDU30NB280 182,200円	
	ドレンポンプキット(揚程5/6m(50/60Hz))(注1)(注9)	品番	2	K-DUM202K 145,500円	
		接続キット 出口ドレンホース(注2)	3	K-DUP1G(ドレンホース10m) 13,800円 または K-DUP2G(ドレンホース30m) 36,400円	
		接続キット 中継ハーネス	4	K-DUP6H 13,300円	
フィルター関連	高性能フィルター (注3)	JIS比色法65%	5	KAF372M140 47,300円	KAF372M280 89,100円
		JIS比色法90%	6	KAF373M140 48,700円	KAF373M280 91,900円
		フィルターチャンバー	7	KDJ3705L140 42,800円	KDJ3705L280 55,100円
	ロングライフフィルター(交換用) (注3)		8	KAF371N140 14,400円	KAF371N280 25,300円
		フィルターチャンバー	9	KDJ3705L140 42,800円	KDJ3705L280 55,100円
吹出口関連	ライン標準吹出ユニット (天井取り付け・側面ダクト接続)(注4)	φ150用	10	K-DGS4E(W)(T)(WW)(FF)(K) 30,200円, K-DGS5E(W)(T)(WW)(FF)(K) 34,000円 使用可能風量により品番・価格が異なります。	
		φ200用	11	K-DGS7E(W)(T)(WW)(FF)(K) 36,600円, K-DGS9E(W)(T)(WW)(FF)(K) 39,100円 使用可能風量により品番・価格が異なります。	
	吹出チャンバー	品番	⑫	K-DC36FA(注5) 41,800円	—
		口径×口数		φ200×3(2~3)	
		品番	13	—	K-DC80B 77,000円
		口径×口数			φ250×5(4~5)
	分岐チャンバー(2方分岐)	φ200→φ150×2	14	K-DDV20C15 17,000円	
		φ250→φ200×2	15	K-DDV25B20 22,000円	
フレキシブルダクト関連	フレキシブルダクト (注6)(注7)	φ150用	⑯	0.5m:K-FDS1505(E)(EK) 1,800円 1m:K-FDS151(E)(EK) 2,800円 2m:K-FDS152(E)(EK) 5,000円 3m:K-FDS153(E)(EK) 7,700円 4m:K-FDS154(E)(EK) 10,000円 5m:K-FDS155(E)(EK) 12,800円 6m:K-FDS156(E)(EK) 15,000円 10m:K-FDS1510(E)(EK) 24,500円	
		φ200用	⑰	0.5m:K-FDS2005(E)(EK) 2,300円 1m:K-FDS201(E)(EK) 3,500円 2m:K-FDS202(E)(EK) 6,500円 3m:K-FDS203(E)(EK) 10,100円 4m:K-FDS204(E)(EK) 13,000円 5m:K-FDS205(E)(EK) 16,500円 6m:K-FDS206(E)(EK) 19,500円 10m:K-FDS2010(E)(EK) 32,000円	
		φ250用	⑱	1m:K-FDS251(E)(EK) 4,500円 2m:K-FDS252(E)(EK) 8,300円 3m:K-FDS253(E)(EK) 12,900円 4m:K-FDS254(E)(EK) 16,500円 5m:K-FDS255(E)(EK) 21,100円 6m:K-FDS256(E)(EK) 24,800円 10m:K-FDS2510(E)(EK) 40,700円	
	フレキシブルダクト用吊ワイヤー	鋲打ちタイプ 20個入	19	K-FDWPA 32,800円	
		全ネジタイプ 20個入	20	K-FDWSA 34,300円	
	断熱材 (注8)	10個入	21	K-FDSKD 5,400円	
	ダクトテープ	6個入	22	K-FDSKDP 9,400円	
	吊バンド	長さ7.5m	23	K-FDBPA 1,400円	
	吊バンド用サドルバンド	長さ15m	24	K-FDBSPA 4,800円	
	固定バンド	20個入	25	φ150:K-FDSR150 21,800円 φ200:K-FDSR200 25,000円 φ250:K-FDSR250 28,600円	

(注1) 必要接続キットは、K-DUP1G または K-DUP2G+K-DUP6H となります。ドレンポンプキット手配時には、中継ハーネスを必ず同時に手配願います。
(注2) 出口ドレンホースについては同等品を現地調達いただければご購入不要です。
(注3) ロングライフフィルター、高性能フィルター組み込み時には、フィルターチャンバーが必要です。
(注4) 品番末尾の記号は、グリルの色を示します。[WW:ホワイト(単色)、W:ホワイト、T:ブラウン、FF:フレッシュホワイト(単色)、K:ブラック]
(注5) 受注生産品となります。
(注6) 高温多湿の雰囲気に設置して冷送風する場合、もしくは低温吹出空気(10℃)で使用する場合は、現地手配の高断熱タイプをご使用ください。
(注7) 品番末尾の記号はフレキシブルダクトの色を示します。[E:グレー、EK:ブラック] ブラックのみ受注生産品となります。
(注8) フレキシブルダクト接続部の結露防止として、固定バンドの上から貼り付けてご使用ください。
(注9) 室内ユニット1台ごとにドレンアップキットまたはドレンポンプキットを1台設置してください。複数の室内ユニットを1台のドレンアップキット・ドレンポンプキットに接続すると、ドレン水漏れを起こす場合があります。

★ オプション品の採用により、機器本体の寸法、質量、運転音などが変わる場合があります。機器の設置状態や組み合わせによっては、採用または併用できないオプション品がありますので、事前にご確認ください。
★ 天井埋込ダクト形には吸込側にフィルターが標準付属されていませんので、必ずロングライフフィルターもしくは高性能フィルターのいずれかをご採用ください。
★ 機種名の右の数字に○のついているオプション品は、受注生産品のため、納期がかかる場合があります。納期は当社営業所までお問い合わせください。

■外形図

140形

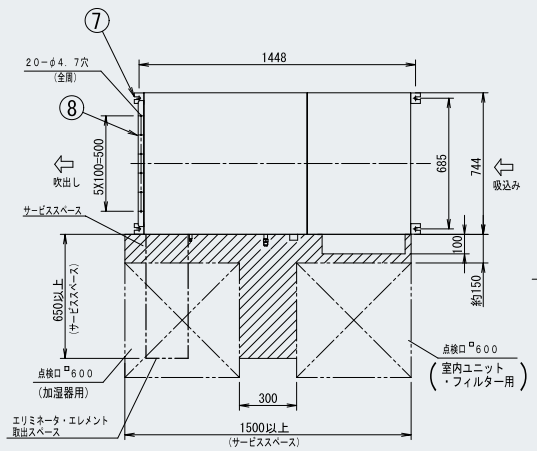

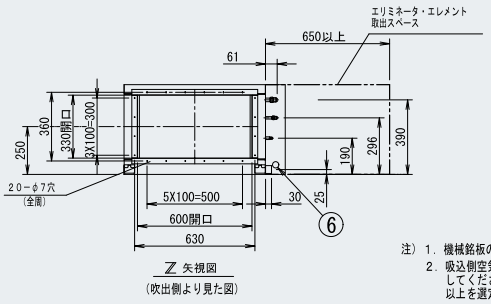

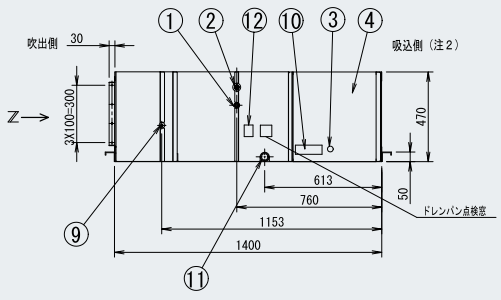

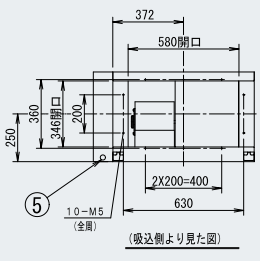

注) 1. 機械銘板の貼付位置:電気品箱表面
2. 吸込側空気通路内に必ずエアフィルターを装着してください。(集塵効率は50%<重量法>以上を選定してください。)
3. 室内ユニットの下にぬれて困るものは置かないでください。湿度が80%以上の場合やドレン出口が詰まっている、またエアフィルターが汚れている場合には、露が落ちることがあります。
4. エリミネータ・エレメント取出スペース[ ]には、冷媒配管および水配管が入らないように配管を施工してください。エリミネータ・エレメントが製品より取り出せない場合があります。

12	点検口	
11	現地ドレン配管接続口	PS1Bメネジ
10	機械銘板	
9	給水管接続口	φ6.4銅管フレア
8	吹出口フランジ	
7	吊金具	M10用
6	制御配線接続口	
5	電源線接続口	
4	電気品箱	
3	アース端子	M5(電気品箱内)
2	ガス管接続口	φ15.9フレア接続
1	液管接続口	φ9.5フレア接続
部番	名称	記事

■外形図

224・280形

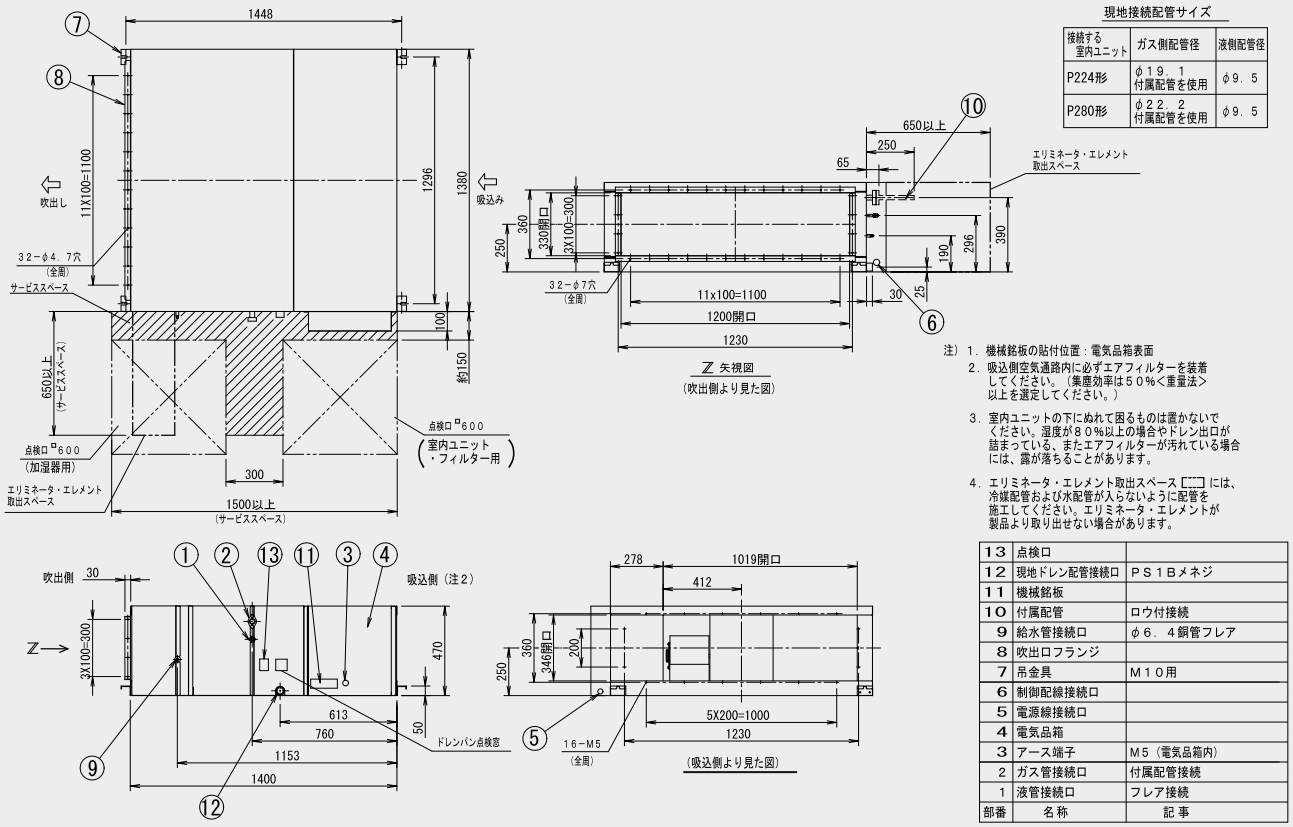

現地接続配管サイズ

接続する室内ユニット	ガス側配管径	液側配管径
P224形	φ19．1 付属配管を使用	φ9．5
P280形	φ22．2 付属配管を使用	φ9．5

注）1．機械銘板の貼付位置：電気品箱表面

2．吸込側空気通路内に必ずエアフィルターを装着してください。（集塵効率は50%<重量法>以上を選定してください。）

3．室内ユニットの下にぬれて困るものは置かないでください。湿度が80%以上の場合やドレン出口が詰まっている、またエアフィルターが汚れている場合には、露が落ちることがあります。

4．エリミネータ・エレメント取出スペース [ ] には、冷媒配管および水配管が入らないように配管を施工してください。エリミネータ・エレメントが製品より取り出せない場合があります。

部番	名称	記事
13	点検口	
12	現地ドレン配管接続口	PS1Bメネジ
11	機械銘板	
10	付属配管	ロウ付接続
9	給水管接続口	φ6．4銅管フレア
8	吹出口フランジ	
7	吊金具	M10用
6	制御配線接続口	
5	電源線接続口	
4	電気品箱	
3	アース端子	M5（電気品箱内）
2	ガス管接続口	付属配管接続
1	液管接続口	フレア接続

外気処理エアコン　壁ビルトイン形

AXYP-MCF 140･224･280形

薄型設計で柱間のデッドスペースを利用した設置も可能な省スペース・省メンテナンスタイプ



オプション品：P165　受注生産品

●吹出口温度を一定制御することで、室温変化の少ない省エネ・高品質な外気取り入れを実現

●壁の柱間のデッドスペースを利用した設置が可能な薄型設計

●設計自由度に優れた高静圧タイプで、ダクトの長尺化はもちろん吹出口形状も自由自在大型空間での快適な気流分布が容易に実現します。

●ダクト方式（現地調達）による吹き出し・吸い込みなので、室内の形状や条件に合わせた自在な配置が可能

●140形（5馬力相当）から280形（10馬力相当）まで、全3種類のラインアップ

●点検が前面から行える一方向メンテナンス方式廊下側から作業が行えるため、テナント用としても適しています。

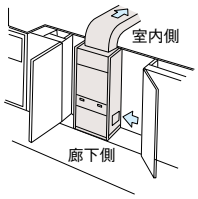

●ビル用マルチ室内ユニットとの同一系統への接続が可能

※標準室内ユニットと外気処理エアコンと混在して接続する場合は、室外ユニット容量の50～100%の範囲内かつ、外気処理エアコンの接続容量は室外ユニット容量の30%以下としてください。

●約1年間（2,500時間）メンテナンスフリーのロングライフフィルターを標準装備建築物衛生法に対応する比色法65%、90%の高性能フィルターもご用意しています。（オプション品）

※加湿運転は暖房モードと同時運転となるため、冷房専用系統に接続した場合、加湿機能は作動しません。
※設計条件、設置条件によっては湿度基準値を満足できない場合があります。室外空気が特に乾燥している場合や扉の開閉が多いなど気密性が良くない場合には注意が必要です。
※サーモオフ時は加湿能力が大きく低下します。

■仕様表

（50/60Hz）

機　種	本体	AXYP140MCF	AXYP224MCF	AXYP280MCF
メーカー希望小売価格	本体	2,218,000円	2,956,000円	3,257,000円

冷房能力（注1）			kW	14.0	22.4	28.0
暖房能力（注1）			kW	10.7(8.0)	17.1(12.4)	20.9(15.5)
電気特性（注1）	電　源		AC･V	三相200		
	消費電力	冷　房	kW	0.28/0.30	0.47/0.46	0.61/0.59
		暖　房		0.29/0.31	0.48/0.47	0.62/0.60
	運転電流	冷　房	A	2.8/2.5	4.0/3.0	4.0/3.1
		暖　房		2.8/2.5	4.0/3.0	4.0/3.1
	力　率	冷　房	%	28.9/34.6	33.9/44.3	44.0/54.9
		暖　房		29.9/35.8	34.6/45.2	44.7/55.9
エアフィルター				ロングライフフィルター（樹脂ネット）		
運転音　音響パワーレベル(注2)			dB	62	68	70
送風機	形　式			シロッコファン		
	風　量	強	m³/min	18	28	35
		弱		—		
	機外静圧　（注3）		Pa	146/157	201/227	232/262
	電動機定格出力		kW	0.75×1	1.5×1	
	駆動方式			ベルト掛け駆動		
加湿器加湿量　（注1）			L/h	4.0	7.0	8.0
配管関係	冷媒ガス配管		mm	φ15.9（フレア接続）	φ19.1（ろう付け接続）	φ22.2（ろう付け接続）
	冷媒液配管		mm	φ9.5（フレア接続）		
	冷媒配管位置			左側面		
	ドレン配管		mm	上部ドレン　PS1メネジ・下部ドレン　PS1/2メネジ		
ドレンポンプ				オプション		
追加アップ量			mm	—		
外装塗装色				亜鉛鋼板		
外形寸法　高さ×幅×奥行(注4)			mm	2000×750(830)×500	2000×950(1030)×500	2000×1170(1250)×500
質　量			kg	146	169	194

（注1）各外気空気条件（冷房時：33℃DB、28℃WB、68% RH・暖房時：0℃DB、−2.9℃WB、50%RH、無着霜時）および吹出温度設定値が、冷房 18℃、暖房 22℃での配管長 7.5m、高低差 0m 時の値です。
（　）内の値は暖房顕熱能力を示します。
（注2）運転音 音響パワーレベルは、JIS B 8627 に準拠した値です。音圧レベルの値は P.267 をご参照ください。
（注3）標準装備している可変プーリー（50Hz地区ではプーリー径φ149 に調整要）での機外静圧を示します。
（注4）（　）内の値は給水ユニットボックスを含みます。

★ 加湿器に供給する水の水質は、水道法第 4 条および下記水質基準に適合する水をご使用ください。弁の詰まりや加湿器劣化の原因となります。（エレメント寿命の保証値ではありません。）
酸消費量：50mg/L 以下、全硬度：70mg/L 以下、イオン状シリカ：30mg/L 以下

■オプション品

※□のオプション品は単独では使用できませんので、セットでご購入ください。(左端から記載されていないオプション品が別売の必須オプション品です。)

機種名					AXYP140MCF		AXYP224MCF		AXYP280MCF	
フィルター関連	ロングライフフィルター(交換用)			1	KAF381M140	14,400円	KAF381M224	18,500円	KAF381M280	25,300円
フィルター関連	高性能フィルター		JIS比色法65%	2	KAF382M140	55,700円	KAF382M224	77,900円	KAF382M280	89,100円
フィルター関連	高性能フィルター		JIS比色法90%	3	KAF383M140	58,400円	KAF383M224	80,700円	KAF383M280	93,300円
補助機能関連	ドレンポンプキット(揚程5/6m(50/60Hz)) (注1)(注3)		品番	4	K-DUM202K	145,500円				
補助機能関連	ドレンポンプキット(揚程5/6m(50/60Hz)) (注1)(注3)	接続キット	出口ドレンホース(注2)	5	K-DUP1G(ドレンホース10m)	13,800円	または K-DUP2G(ドレンホース30m)	36,400円		
補助機能関連	ドレンポンプキット(揚程5/6m(50/60Hz)) (注1)(注3)	接続キット	中継ハーネス	6	K-DUP4H	11,400円				
木台				7	KKWJ9A140	9,500円	KWF1G5P	9,800円	KWF1G8P	10,700円
防振架台 (注4)				⑧	K-ABSG1406A	73,400円	K-ABSG1407A	75,900円	K-ABSG1408A	81,000円

(注1) 必要接続キットは、K-DUP1G または K-DUP2G+K-DUP4H となります。ドレンポンプキット手配時には、中継ハーネスを必ず同時に手配願います。
(注2) 出口ドレンホースについては、同等品を現地調達いただければご購入不要です。
(注3) 室内ユニット1台ごとにドレンアップキットまたはドレンポンプキットを1台設置してください。複数の室内ユニットを1台のドレンアップキット・ドレンポンプキットに接続すると、ドレン水漏れを起こす場合があります。
(注4) 受注生産品となります。

★ オプション品の採用により、機器本体の寸法、質量、運転音などが変わる場合があります。機器の設置状態や組み合わせによっては、採用または併用できないオプション品がありますので、事前にご確認ください。
★ 機種名の右の数字に○のついているオプション品は、受注生産品のため、納期がかかる場合があります。納期は当社営業所までお問い合わせください。

■外形図

140形

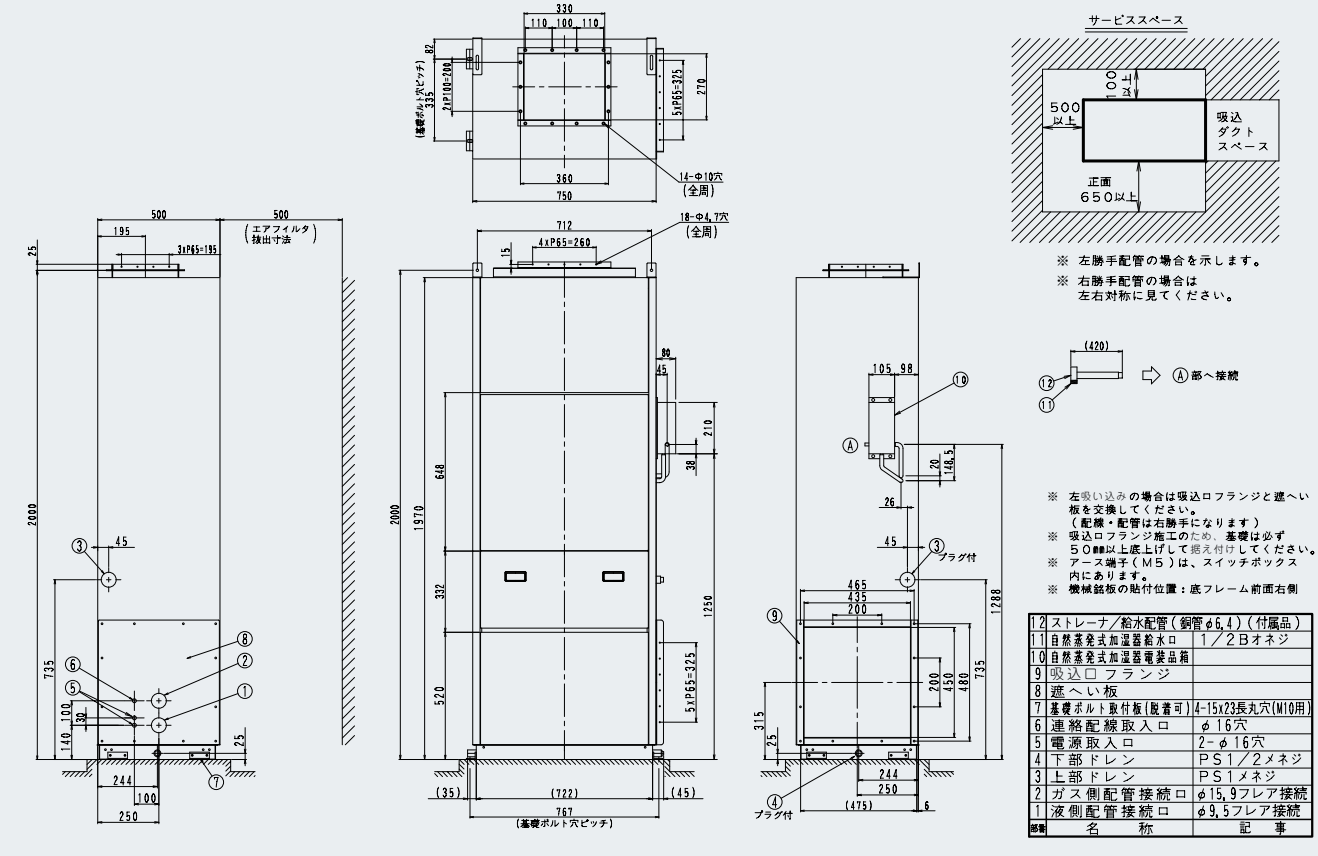

記号	名称	記事
12	ストレーナ/給水配管(銅管φ6.4)(付属品)	
11	自然蒸発式加湿器給水口	1/2Bオネジ
10	自然蒸発式加湿器電装品箱	
9	吸込口フランジ	
8	遮へい板	
7	基礎ボルト取付板(脱着可)	4-15x23長丸穴(M10用)
6	連絡配線取入口	φ16穴
5	電源取入口	2-φ16穴
4	下部ドレン	PS1/2メネジ
3	上部ドレン	PS1メネジ
2	ガス側配管接続口	φ15.9フレア接続
1	液側配管接続口	φ9.5フレア接続

■外形図

224形

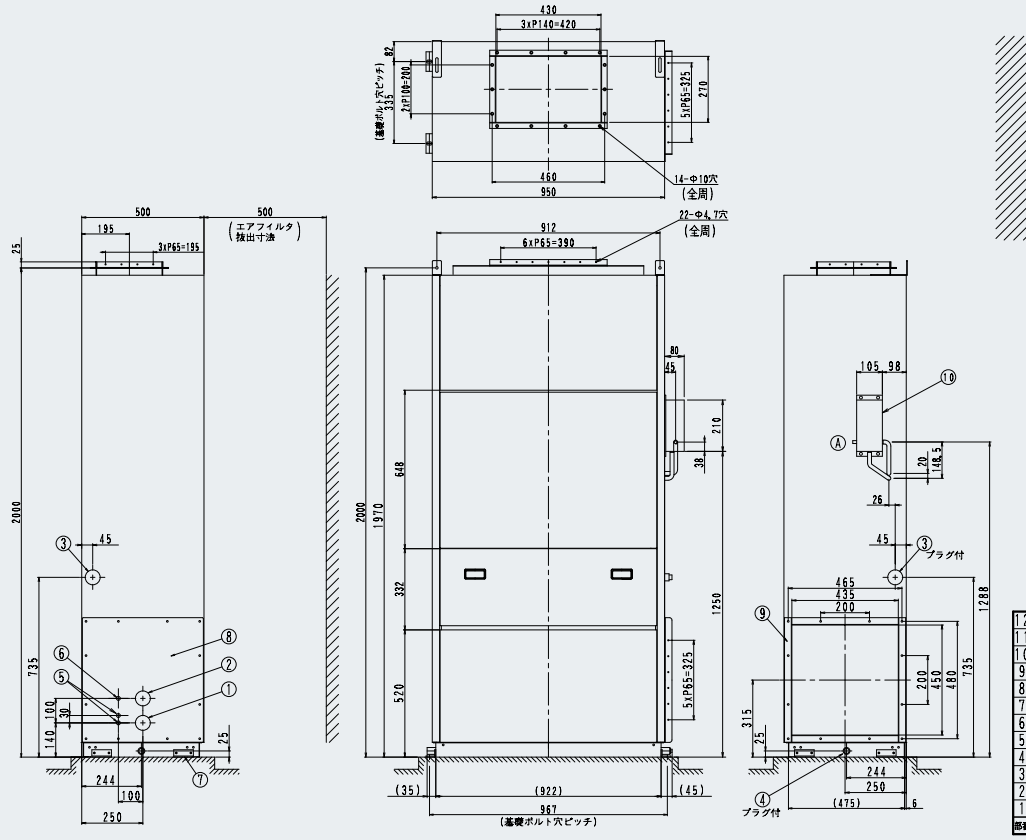

※ 左勝手配管の場合を示します。
※ 右勝手配管の場合は左右対称に見てください。

※ 左吸い込みの場合は吸込口フランジと遮へい板を交換してください。（配線・配管は右勝手になります）
※ 吸込口フランジ施工のため、基礎は必ず５０㎜以上底上げして据え付けしてください。
※ アース端子（Ｍ５）は、スイッチボックス内にあります。
※ 機械銘板の貼付位置：底フレーム前面右側

部番	名称	記事
12	ストレーナ/給水配管（鋼管φ6.4）（付属品）	
11	自然蒸発式加湿器給水口	1/2Bオネジ
10	自然蒸発式加湿器電装品箱	
9	吸込口フランジ	
8	遮へい板	
7	基礎ボルト取付板（脱着可）	4-15x23長丸穴(M10用)
6	連絡配線取入口	φ16穴
5	電源取入口	2-φ16穴
4	下部ドレン	PS1/2メネジ
3	上部ドレン	PS1メネジ
2	ガス側配管接続口	φ19.1ろう付け接続
1	液側配管接続口	φ9.5フレア接続

280形

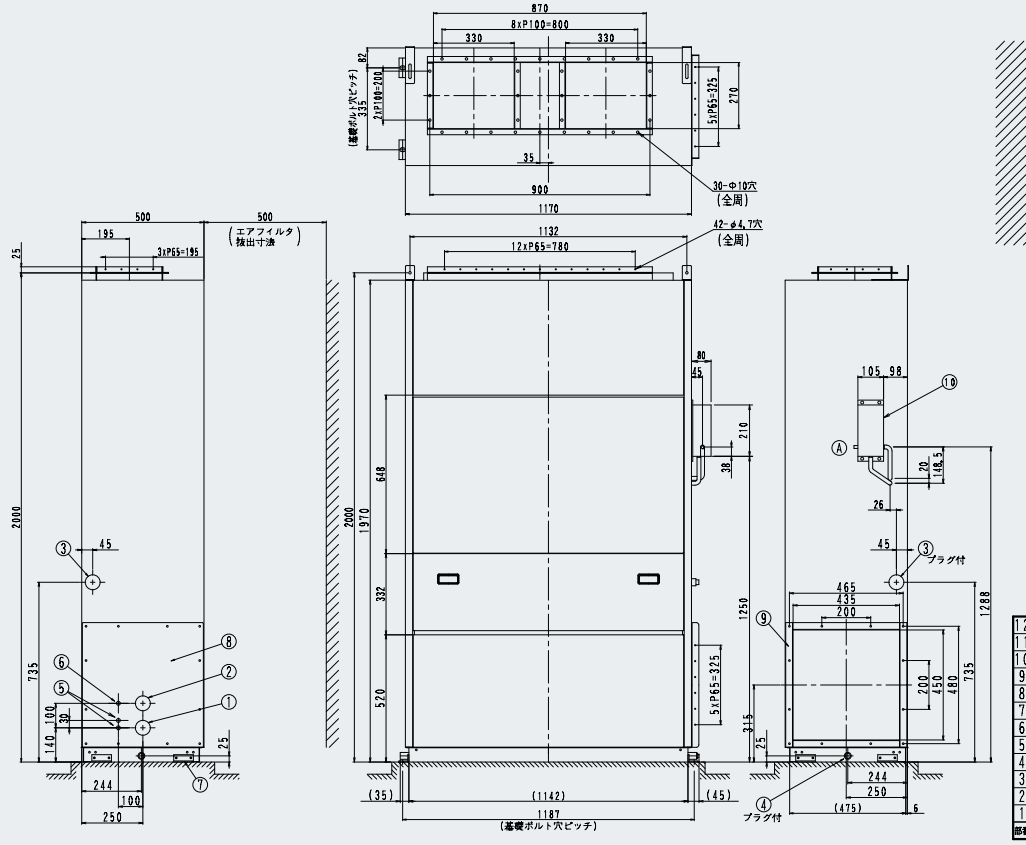

※ 左勝手配管の場合を示します。
※ 右勝手配管の場合は左右対称に見てください。

※ 左吸い込みの場合は吸込口フランジと遮へい板を交換してください。（配線・配管は右勝手になります）
※ 吸込口フランジ施工のため、基礎は必ず５０㎜以上底上げして据え付けしてください。
※ アース端子（Ｍ５）は、スイッチボックス内にあります。
※ 機械銘板の貼付位置：底フレーム前面右側

部番	名称	記事
12	ストレーナ/給水配管（鋼管φ6.4）（付属品）	
11	自然蒸発式加湿器給水口	1/2Bオネジ
10	自然蒸発式加湿器電装品箱	
9	吸込口フランジ	
8	遮へい板	
7	基礎ボルト取付板（脱着可）	4-15x23長丸穴(M10用)
6	連絡配線取入口	φ16穴
5	電源取入口	2-φ16穴
4	下部ドレン	PS1/2メネジ
3	上部ドレン	PS1メネジ
2	ガス側配管接続口	φ22.2ろう付け接続
1	液側配管接続口	φ9.5フレア接続

外気処理タイプ室内ユニット

省エネ換気技術を搭載し、省エネルギーな外気処理空調を実現します。

外気を冷暖房して取り入れる外気処理ユニットに省エネ換気技術を搭載。全熱交換換気による熱回収運転と優れた省エネ技術で、外気導入時の冷暖房ロスを大幅に軽減させ、室内の温湿度条件に近づけた快適な外気を省エネルギーに取り入れます。

全熱交換換気を行うことで外気処理の負荷を軽減
空調エネルギーのロスを抑えた、省エネルギーで高品質な空気環境を作ります。

暖房時（全熱交換換気）

1 全熱交換器による熱回収で直膨コイルの負荷を軽減

2 直膨コイル+全熱交換で過不足のない外気処理

3 直膨コイルで充分な加湿能力を確保

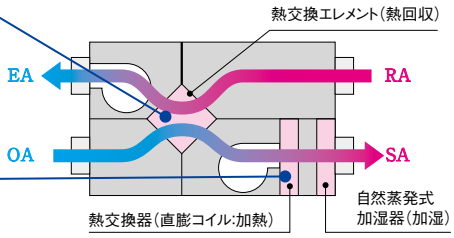

中間期（バイパス換気）

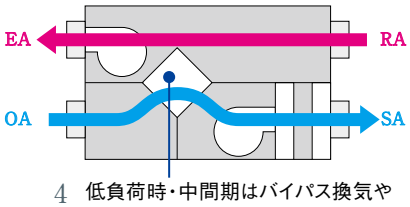

4 低負荷時・中間期はバイパス換気や全熱交換換気のみで省エネルギー

省エネ換気

高効率なDCファンモーターの採用で消費電力を大幅削減

従来のACファンモーターから運転効率に優れたDCファンモーターに変更し、消費電力を約50%も削減

様々な状況変化に対応

湿度センサー（オプション品）

室内・室外の湿度変化に対応して、快適空間を維持

◎例えばこんな用途に

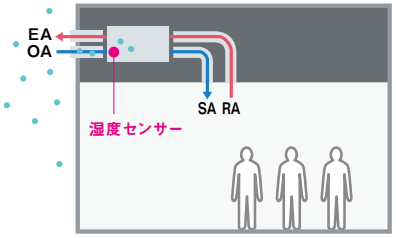

高湿度外気導入の抑制

換気量を制限して高湿度外気の室内への導入を抑制します。霧侵入の防止などに有効です。（相対湿度90%以上の外気の導入量を調整）

※湿度センサーは〈室外側用〉を機内OA通路へ取り付け

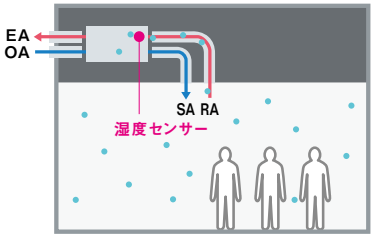

過加湿（結露）の防止

室内湿度を検知して加湿量を制御します。現地設定により選択（特高／高／中／低）が可能。過剰な加湿を防止するとともに、加湿ON/OFFによる給気温度の急変を防ぎます。

※湿度センサーは〈室内側用〉を機内RA通路へ取り付け

CO_2センサー（オプション品）

室内のCO_2濃度に合せたムダのない省エネ換気を実現し、換気負荷を軽減

外部ダンパー連動端子

寒冷地などでの運転停止時の外気侵入を防止

24時間換気機能

リモコンをOFFにすると自動的に弱風量で運転（現地設定）

自動ナイトパージ機能

冷房運転開始時の負荷を軽減します。

省施工

自動静圧調整機能（風量一定制御）で設置時の風量調整を自動化

ダクトや給排気口など実際の圧力損失に合わせて、ファン回転数を調整し、必要換気量を自動調整。設置時の調整作業を自動化させました。

設置時の風量測定や
調整作業が不要



給気・排気個別の風量多段階設定が行え多彩な換気方式にも対応(注1)

給気と排気の静圧条件が異なる天井リターン方式や陽圧換気などの複雑な静圧条件でも自動調整で対応できます。

（注1）機外静圧が高い場合は希望の風量が出ない場合がありますので、静圧-風量特性曲線の機外静圧範囲内で使用してください。

風量多段階設定（最大9段階）を
リモコンから簡単に設定
キメ細かな風量調整が実現します



現地工事を簡略化

水道直結接続の加湿器で貯水槽が不要

水道水直結型の加湿器(JET認定取得)の採用で、貯水槽が不要加湿器の現地施工がさらに容易になりました。

防振吊金具に対応

吊り金具の大型化で、防振金具の機器本体への干渉を抑えた取り付けが行えます。

必要換気量の変化に対応

換気風量をリモコンから3段階（弱–強–特強）に変更可能

強→特強プラスに変更することで最大約15%の風量アップ設定が可能

現地設定にて通常の特強より風量アップを図った設定が行えます。
（自動静圧調整の場合のみ）

※特強ノッチ→特強プラスに変更すると、約10%風量アップできます。
強ノッチ→特強プラスに変更すると、約15%の風量アップとなります。

- 各タップの風量は5段階で調整可能となりました。
- 給排気風量を個々に設定可能

外気処理タイプ室内ユニット　天井埋込ダクト形

AXZP-HAM 50･80･100形

多様な外気処理ニーズに対応できる高機能・高自由度タイプ

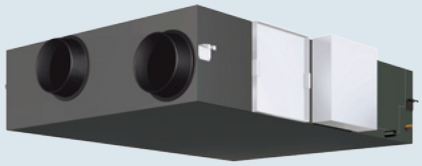

オプション品：P171

受注生産品

清潔アルミフィン

- ●高能力でクリーンな自然蒸発式加湿器を搭載
  ※冷房専用系統に接続した場合、加湿機能は作動しません。
- ●湿度センサー（オプション品）で室内・室外の湿度変化に対応して、室内環境をより快適に維持します。
  ※湿度センサーをご使用の場合は、液晶ワイヤードリモコン（ABRC1G3）が必要となります。
- ●CO_2センサー（オプション品）で室内のCO_2濃度に合わせたムダのない省エネ換気を実現。換気負荷を軽減できます。
- ●換気風量をリモコンから3段階（弱ー強ー特強）に変更可能
- ●冷房運転開始時の負荷を軽減する“自動ナイトパージ機能”を搭載
- ●自動静圧調整機能（風量一定制御）で設置時の風量調整を自動化
- ●水道直結型の加湿器（JET認定取得）の採用で、貯水槽が不要
- ●質量法82%以上の集塵効果を発揮するロングライフフィルターを標準装備
- ●比色法65%の高性能フィルター（オプション品）も本体に組み込み可能
- ●本体高さ387mmの薄型設計で、狭い天井内にも設置が可能
- ●オプション品の運転リモコン（ABRC1C1、ABRC1G3）を取り付ければ、単独運転も可能

ご注意

- ●霧・もや・高湿な空気を吸い込むと、エアフィルター、熱交換エレメントから水滴がたれることによる機外への水漏れや、ダンパ電動機などの電気部品の故障につながることもあります。このような場合は、運転を停止してください。
- ●寒冷地や外風の強い場所では、運転停止時にダクトを通じて室外の風（冷気・高湿度空気など）が侵入する場合がありますので、侵入防止対策として、電動シャッターの設置などを行ってください。なお、機内に水が溜まっている場合は、水滴をふき取るなどの清掃を行い、ご使用ください。
- ●室外側吸込口（OA）の近くに窓や街灯などがあり、照明光に虫が集まりやすい環境下では、微小な虫がエアフィルターを通過し、室内に侵入する場合があります。また室外側吹出口（EA）からも出てくる場合があります。ご設計段階でフィルターボックス（現地手配）などの虫侵入対策をご検討願います。

選定上のご注意

※外気負荷処理能力、加湿量は、特強および強ノッチ定格風量時のものです。外気負荷処理能力（　）内の数値は、全熱交換による熱回収分を内数で示しています。ただし、室外ユニットの接続容量を計算するときには、AXZP50HAM：3.5kW、AXZP80HAM：5.6kW、AXZP100HAM：7.0kWとして計算してください。

静圧ー風量特性曲線 風量一定制御（50/60Hz共通）

・リモコンにより弱･強･特強ノッチの切り換えが行えます。

AXZP50HAM

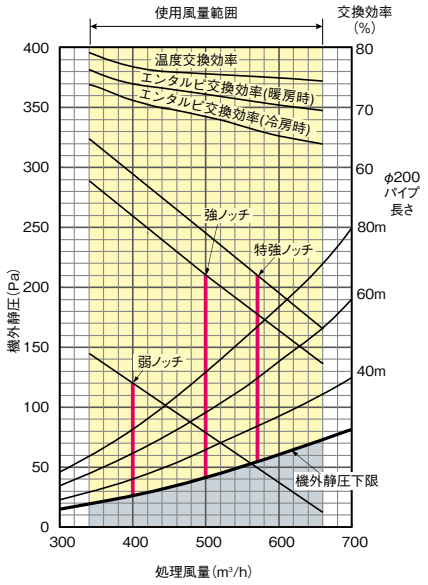

AXZP80HAM

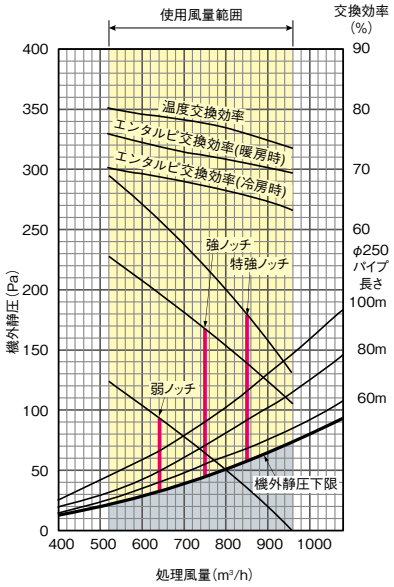

AXZP100HAM

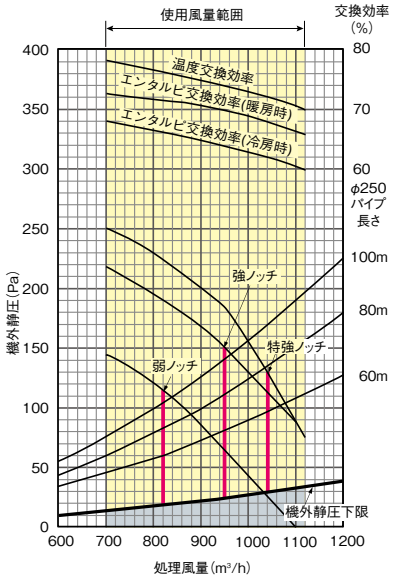

※機外静圧下限を下回らないようダクト施工を行ってください。
※赤いラインは風量一定制御の特性を示します。

■仕様表

(50/60Hz)

機　種	本体	AXZP50HAM	AXZP80HAM	AXZP100HAM
メーカー希望小売価格	本体	1,837,000円	2,312,000円	2,899,000円

外気負荷処理能力(注1)	冷房能力			kW	4.83(2.03)《2.8》	7.53(3.03)《4.5》	9.29(3.69)《5.6》
	暖房能力			kW	5.76(2.56)《3.2》	8.87(3.87)《5.0》	11.03(4.73)《6.3》
温度交換効率 (注2)			特強	%	76/76	78/78	74/74
			強		76/76	78/78	74/74
			弱		77/77	79/79	76.5/76.5
エンタルピ交換効率 (注2)	冷房時		特強	%	68/68	67.5/67.5	64/64
			強		68/68	67.5/67.5	64/64
			弱		71/71	69/69	66.5/66.5
	暖房時		特強	%	72/72	72.5/72.5	70/70
			強		72/72	72.5/72.5	70/70
			弱		74/74	74/74	71.5/71.5
電気特性	電源			AC・V	単相200		
	運転電流	熱交換換気	特強	A	1.81/1.81	2.29/2.29	2.76/2.76
			強		1.47/1.47	1.70/1.70	2.27/2.27
			弱		0.94/0.94	1.08/1.08	1.70/1.70
		普通換気	特強	A	1.85/1.85	2.40/2.40	2.93/2.93
			強		1.32/1.32	1.83/1.83	2.41/2.41
			弱		0.85/0.85	1.29/1.29	1.86/1.86
	消費電力	熱交換換気	特強	W	260/260	335/335	410/410
			強		205/205	246/246	330/330
			弱		125/125	156/156	240/240
		普通換気	特強	W	264/264	350/350	435/435
			強		185/185	265/265	350/350
			弱		115/115	180/180	268/268
外装					亜鉛メッキ鋼板		
断熱材					自己消火性ウレタンフォーム		
外形寸法　高さ×幅×奥行				mm	387×1764×832	387×1764×1214	
ダクト接続口				mm	φ200	φ250	
熱交換方式					空気対空気通過式全熱(顕熱＋潜熱)交換方式		
熱交換エレメント材質					仕切間隔板ー特殊加工紙(難燃性)		
エアフィルター					不織布(重量法82%以上)		
送風機	形式				シロッコファン		
	電動機出力×台数			kW	0.210×2		
	風量	熱交換換気	特強	m³/h	500/500	750/750	950/950
			強		500/500	750/750	950/950
			弱		400/400	640/640	820/820
		普通換気	特強	m³/h	500/500	750/750	950/950
			強		500/500	750/750	950/950
			弱		400/400	640/640	820/820
	機外静圧		特強	Pa	210/210	170/170	150/150
			強		125/125	100/100	65/65
			弱		85/85	60/60	65/65
加湿器	加湿方式				流下式自然蒸発式加湿器		
	加湿エレメント個数				1個		2個
	加湿量 (注3)			kg/h	2.9/2.9〈4.2/4.2〉	4.5/4.5〈6.3/6.3〉	5.6/5.6〈7.9/7.9〉
	給水圧力			MPa	0.02～0.49		
運転音 音圧レベル(注4)	熱交換換気		特強	dB[A]	38.5/38.5		39.5/39.5
			強		36/36		37/37
			弱		32/32	32.5/32.5	35/35
	普通換気		特強	dB[A]	38.5/38.5	39.5/39.5	41/41
			強		36/36	37.5/37.5	39/39
			弱		32/32	33/33	36.5/36.5
接続配管	液側配管			mm	φ6.4(フレア接続)		
	ガス側配管				φ12.7(フレア接続)		
	給水配管				R1/2オネジまたはφ6.4(フレア接続)		
	ドレン配管				R3/4オネジ		
質量				kg	101	128	129
質量(満水時)				kg	(104)	(132)	(133)
使用周囲温度	本体周囲				0℃～40℃DB　80%RH以下		
	給気空気				−15℃～40℃DB　80%RH以下		
	排気空気				0℃～40℃DB　80%RH以下		
機能					換気モード(熱交換換気・普通換気)自動(バイパス制御)/手動切り替え、予冷・予熱制御(連動時のみ)、フレッシュアップ運転切り替え、24時間換気、自動静圧調整機能(風量一定制御)		

(注1)JRA4074に準拠した空気条件による値です。
(注2)交換効率はJRA4074に準拠した性能規定、空気条件による値です。温度交換効率は冷房時、暖房時の平均値を示します。効率測定にあたっては、定格の機外静圧を室外側と室内側の比を7対1の割合でつけた状態で測定しています。
(注3)加湿量の空気条件:室内側20℃DB・15℃CWB、室外側7℃DB・6℃WBによる値です。加湿量〈　〉内の数値は全熱交による湿度回収分を含んだ値です。
(注4)本体直下1.5mで測定した、JIS B 8628:2003条件に準拠した無響音換算値です。実際には周囲の騒音などの反射を受け、値が大きくなるのが普通です。

★外気負荷処理能力、加湿量は、特強および強ノッチ定格風量時のものです。外気負荷処理能力(　)内の数値は、全熱交換による熱回収分を内数で示しています。数値内《　》は、定格冷房能力、定格暖房能力を示しています。ただし、室外ユニットの接続容量を計算するときには、AXZP50HAM:3.5kW、AXZP80HAM:5.6kW、AXZP100HAM:7.0kWとして計算してください。
★吹出口騒音は表示値より8～11dBほど高い値となります。静かなところでご使用の場合は、騒音対策を施してください。(SAの本機出口側にオプション品のフレキシブルダクトを使用するのが効果的です。)
★電流、電力、効率は上記風量時の値です。
★除霜運転中も換気量を維持するため、送風機は運転を続けます。吹き出し口からのドラフトが懸念される場合は、吹き出し方向に注意してください。
★空気条件は一般居室の場合であり、温度差の大きな冷蔵庫等では、表記数値内であっても使用できません。
★仕様は場合により変更する場合があります。
★加湿器供給水は下記水質基準で使用してください。弁のつまりや加湿器劣化の原因になります。(エレメント寿命の保証値ではありません。)
酸消費量:50mg/L以下、全硬度:70mg/L以下、イオン状シリカ:30mg/L以下
★加湿エレメント寿命(交換周期)の目安は3年です。(水質や運転状態により短くなることがあります。)
〈条件〉・蒸発残留物:150ppm(蒸発残留物230ppmの場合、エレメントの寿命の目安は2年)
・運転時間:年間1,300h(=10h/日×26日/月×5箇月)
・交換周期:初期加湿能力のおよそ70%程度になる時期
※交換周期は、製品を長く安心してご使用いただくための目安時間を示しています。保証期間を示しているものではありません。
★過加湿を防止するため、湿度調節器(現地調達)を設置してください。
★本機を24時間運転される場合は、定期的なメンテナンス(交換部品など)が必要となります。
★加湿器を清潔に保つため、長期間(2～3週間以上)加湿機能を運転しない場合は供給水を止め、送風運転し加湿器の乾燥運転を実施してください。
★温度交換効率、エンタルピ交換効率は、給気と排気の風量比や空気条件により変動します。

冷暖同時運転システムで使用される場合のご注意

●冷暖同時運転システムでは、同一のBSユニットに室内ユニットと外気処理タイプを接続し、グループ運動するシステムを推奨します。
なお、BSユニット1台に対して、外気処理タイプのみ接続する場合には、外気処理タイプの運転モードは居室の室内ユニットと同じ運転モード「冷房」「暖房」「送風」のいずれかに合わせた運転を推奨します。

■オプション品

※□のオプション品は単独では使用できませんので、セットでご購入ください。（左端から記載されていないオプション品が別売の必須オプション品です。）

機種名				AXZP50HAM	AXZP80HAM	AXZP100HAM
ダクト呼び径（mm）				φ200	φ250	
補助機能関連	ドレンアップキット		1	KDU24B100 124,600円		
	ドレンポンプキット（揚程5/6m（50/60Hz））（注1）（注15）	品番	2	K-DUM202K 145,500円		
		接続キット 出口ドレンホース （注2）	3	K-DUP1G（ドレンホース10m） 13,800円 または K-DUP2G（ドレンホース30m） 36,400円		
		接続キット 中継ハーネス	4	K-DUP4H 11,400円		
	加湿エレメント（交換用）（注4）		5	KNME24C50 66,000円	KNME24C80 99,000円	KNME24C50 66,000円×②
フィルター関連	高性能フィルター（注3）	JIS比色法65%	6	KAF242J80M 82,600円	KAF242J100M 95,900円	
	エアフィルター（交換用）		7	KAF241J80M 20,000円	KAF241J100M 24,000円	
	チタンアパタイトフィルター（注13）（注14）		8	KAFC241G65 12,500円	KAFC241G100 15,000円	
給排気関連	消音ボックス		9	KDDM24B100 30,300円		
	ライン標準吹出ユニット	φ150用	10	K-DGS5E(W)(T)(WW)(FF)(K) 34,000円	—	
	（天井取り付け・側面ダクト接続）（注5）（注6）	φ200用	11	—	K-DGS7E(W)(T)(WW)(FF)(K) 36,600円	K-DGS9E(W)(T)(WW)(FF)(K) 39,100円
	フレキシブルダクト（注7）（注8）	φ150用	⑫	0.5m:K-FDS1505(E)(EK) 1,800円 1m:K-FDS151(E)(EK) 2,800円 2m:K-FDS152(E)(EK) 5,000円 3m:K-FDS153(E)(EK) 7,700円 4m:K-FDS154(E)(EK) 10,000円 5m:K-FDS155(E)(EK) 12,800円 6m:K-FDS156(E)(EK) 15,000円 10m:K-FDS1510(E)(EK)24,500円		
		φ200用	⑬	0.5m:K-FDS2005(E)(EK) 2,300円 1m:K-FDS201(E)(EK) 3,500円 2m:K-FDS202(E)(EK) 6,500円 3m:K-FDS203(E)(EK) 10,100円 4m:K-FDS204(E)(EK) 13,000円 5m:K-FDS205(E)(EK) 16,500円 6m:K-FDS206(E)(EK) 19,500円 10m:K-FDS2010(E)(EK)32,000円		
		φ250用	⑭	1m:K-FDS251(E)(EK) 4,500円 2m:K-FDS252(E)(EK) 8,300円 3m:K-FDS253(E)(EK) 12,900円 4m:K-FDS254(E)(EK) 16,500円 5m:K-FDS255(E)(EK) 21,100円 6m:K-FDS256(E)(EK)24,800円 10m:K-FDS2510(E)(EK)40,700円		
	フレキシブルダクト用吊ワイヤー	鉄打ちタイプ 20個入	15	K-FDWPA 32,800円		
		全ネジタイプ 20個入	16	K-FDWSA 34,300円		
	断熱材（注12）	10個入	17	K-FDSKD 5,400円		
	ダクトテープ	6個入	18	K-FDSKDP 9,400円		
	吊バンド	長さ7.5m	19	K-FDBPA 1,400円		
	吊バンド用サドルバンド	長さ15m	20	K-FDBSPA 4,800円		
	固定バンド	20個入	21	φ150:K-FDSR150 21,800円 φ200:K-FDSR200 25,000円 φ250:K-FDSR250 28,600円		
	分岐チャンバー（2方分岐）	φ200→φ150×2	22	K-DDV20C15 17,000円	—	
		φ250→φ200×2	23	—	K-DDV25B20 22,000円	
	片落管（注9）	鋼板製 φ200→φ150	㉔	K-DR2015 8,500円	—	
		鋼板製 φ250→φ200	㉕	—	K-DR2520 10,500円	
	T管（注9）	鋼板製 φ200→φ200×2	㉖	K-DT2020 6,300円	—	
	Y管（注9）	鋼板製 φ200→φ200・φ150	㉗	K-DY2020A15 7,000円	—	
		鋼板製 φ200→φ200×2	㉘	K-DY2020A20 7,000円	—	
	ベントキャップ	アルミ製	29	K-SV200F 8,400円	K-SV250F 11,000円	
		ステンレス製	30	K-SV200FS 8,900円	—	
	丸形フード	アルミ製	31	K-SFX200Z 11,000円	—	
		ステンレス製	32	K-SFX200ZS 23,300円	K-SFX250S 35,900円	
	深形フード	ステンレス製	33	K-CFX200S 39,000円	K-CFX250S 74,900円	
	防火ダンパー（注9）		㉞	K-SMA200B 10,800円	K-SMA250B 16,800円	
運転制御関連	CO_2センサーキット（注10）		35	BRYM65A 72,500円	BRYM100A 72,500円	
	湿度センサー（注10）（注11）	室内側（RA）	36	BRY241A100M 57,800円		
		室外側（OA）	37	BRY242A100M 57,800円		

（注1） 必要接続キットは、K-DUP1G または K-DUP2G+K-DUP4H となります。ドレンポンプキット手配時には、中継ハーネスを必ず同時に手配願います。
（注2） 出口ドレンホースについては、同等品を現地調達いただければご購入不要です。
（注3） 高性能フィルターは、外気処理タイプ室内ユニット本体に内蔵可能です。（熱交換エレメントの SA側に取り付けます。）
（注4） 価格末尾の○数字は必要個数です。
（注5） 品番末尾の記号は、グリルの色を示します。〔WW：ホワイト（単色）、W：ホワイト、T：ブラウン、FF：フレッシュホワイト（単色）、K：ブラック〕
（注6） 使用可能風量により、品番・価格が異なります。
（注7） 高温多湿の雰囲気に設置して冷送風する場合、もしくは低温吹出空気（10℃）で使用する場合は、現地手配の高断熱タイプをご使用ください。
（注8） 品番末尾の記号はフレキシブルダクトの色を示します。〔E：グレー、EK：ブラック〕ブラックのみ受注生産品となります。
（注9） 受注生産品となります。防火ダンパーは、K-SMA250B のみ受注生産品となります。
（注10） CO_2センサーと湿度センサーは併用できます。
（注11） 湿度センサーをご使用の場合は、液晶ワイヤードリモコン（ABRC1G3）が必要となります。
（注12） フレキシブルダクト接続部の結露防止として、固定バンドの上から貼り付けてご使用ください。
（注13） チタンアパタイトフィルターは、外気処理タイプ室内ユニット本体に内蔵可能です。（熱交換エレメントの SA側に取り付けます。）
（注14） チタンアパタイトフィルターは、高性能フィルターとの併用はできません。
（注15） 室内ユニット1台ごとにドレンポンプを1つ設置してください。複数の室内ユニットを1つのドレンポンプに接続すると、ドレン水漏れを起こす場合があります。

★ オプション品の採用により、機器本体の寸法、質量、運転音などが変わる場合があります。機器の設置状態や組み合わせによっては、採用または併用できないオプション品がありますので、事前にご確認ください。
★ 機種名の右の数字に○のついているオプションは、受注生産品のため、納期がかかる場合があります。納期は当社営業所までお問い合わせください。

■外形図

50形

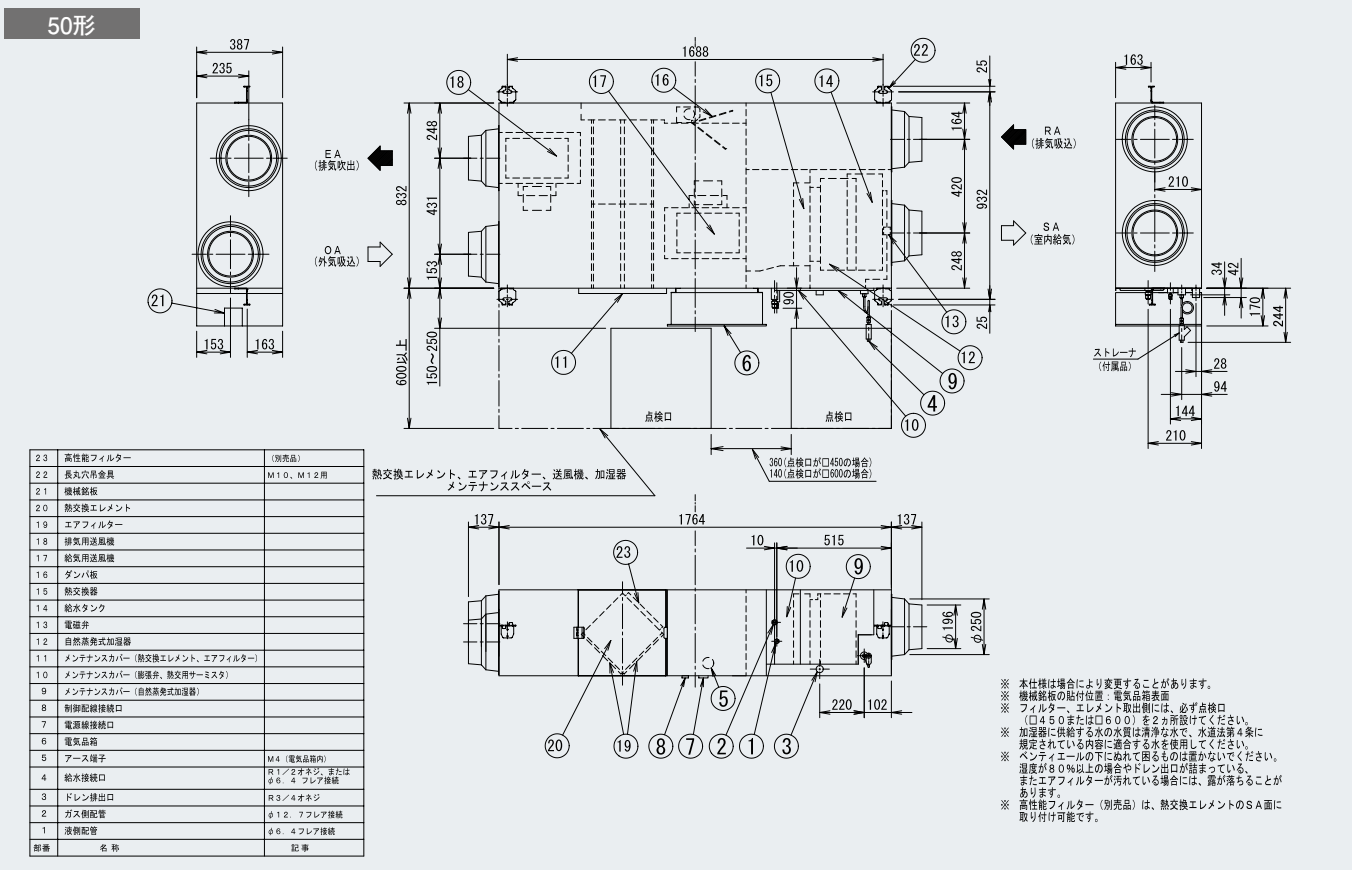

部番	名称	記事
23	高性能フィルター	（別売品）
22	長丸穴吊金具	M10、M12用
21	機械銘板	
20	熱交換エレメント	
19	エアフィルター	
18	排気用送風機	
17	給気用送風機	
16	ダンパ板	
15	熱交換器	
14	給水タンク	
13	電磁弁	
12	自然蒸発式加湿器	
11	メンテナンスカバー（熱交換エレメント、エアフィルター）	
10	メンテナンスカバー（膨張弁、熱交用サーミスタ）	
9	メンテナンスカバー（自然蒸発式加湿器）	
8	制御配線接続口	
7	電源線接続口	
6	電気品箱	
5	アース端子	M4（電気品箱内）
4	給水接続口	R1／2オネジ、または φ6．4 フレア接続
3	ドレン排出口	R3／4オネジ
2	ガス側配管	φ12．7フレア接続
1	液側配管	φ6．4フレア接続

※ 本仕様は場合により変更することがあります。
※ 機械銘板の貼付位置：電気品箱表面
※ フィルター、エレメント取出側には、必ず点検口（□450または□600）を2ヵ所設けてください。
※ 加湿器に供給する水の水質は清浄な水で、水道法第4条に規定されている内容に適合する水を使用してください。
※ ペンティエールの下に敷いて困るものは置かないでください。湿度が80%以上の場合やドレン出口が詰まっている、またエアフィルターが汚れている場合には、露が落ちることがあります。
※ 高性能フィルター（別売品）は、熱交換エレメントのSA面に取り付け可能です。

■外形図

80形

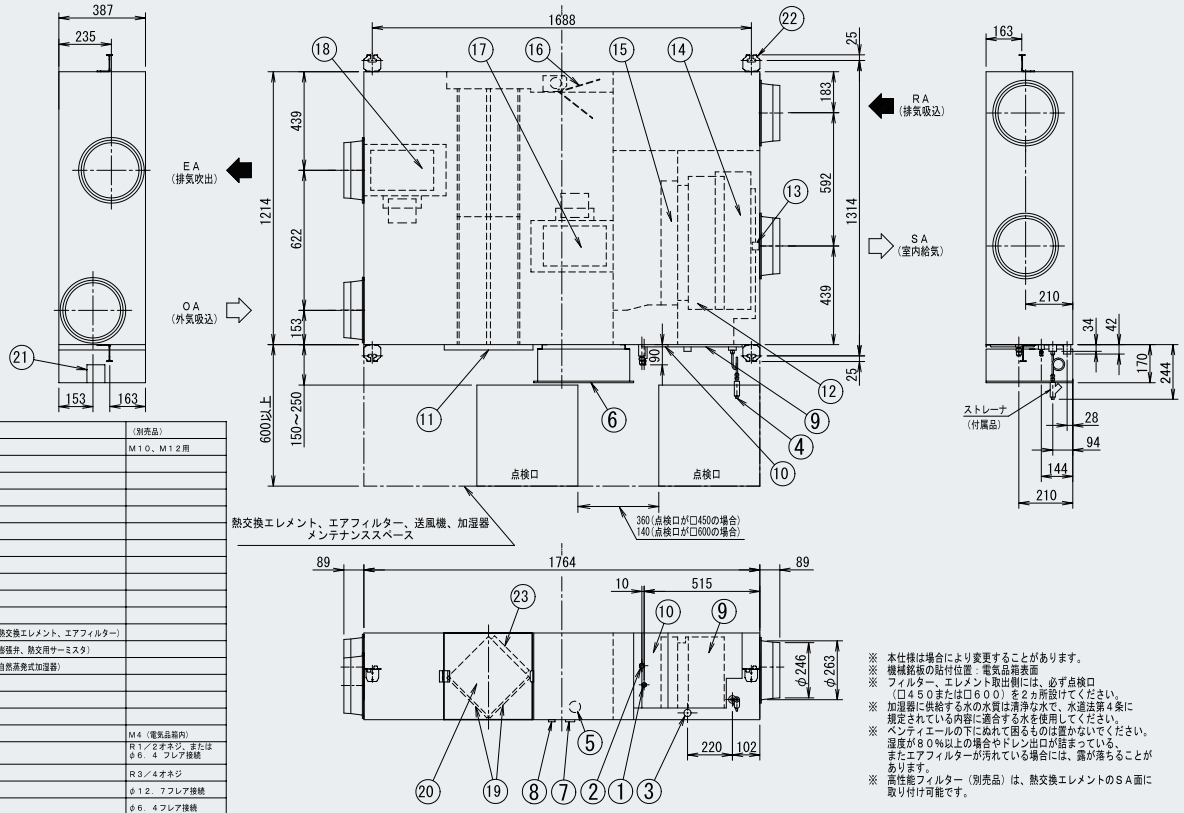

23	高性能フィルター	（別売品）
22	長丸穴吊金具	M10、M12用
21	機械銘板	
20	熱交換エレメント	
19	エアフィルター	
18	排気用送風機	
17	給気用送風機	
16	ダンパ板	
15	熱交換器	
14	給水タンク	
13	電磁弁	
12	自然蒸発式加湿器	
11	メンテナンスカバー（熱交換エレメント、エアフィルター）	
10	メンテナンスカバー（膨張弁、熱交用サーミスタ）	
9	メンテナンスカバー（自然蒸発式加湿器）	
8	制御配線接続口	
7	電源線接続口	
6	電気品箱	
5	アース端子	M4（電気品箱内）
4	給水接続口	R1／2オネジ、または φ6．4 フレア接続
3	ドレン排出口	R3／4オネジ
2	ガス側配管	φ12．7フレア接続
1	液側配管	φ6．4フレア接続
部番	名 称	記 事

※ 本仕様は場合により変更することがあります。
※ 機械銘板の貼付位置：電気品箱表面
※ フィルター、エレメント取出側には、必ず点検口（□450または□600）を2ヵ所設けてください。
※ 加湿器に供給する水の水質は清浄な水で、水道法第4条に規定されている内容に適合する水を使用してください。
※ ベンティエールの下にぬれて困るものは置かないでください。湿度が80%以上の場合やドレン出口が詰まっている、またエアフィルターが汚れている場合には、露が落ちることがあります。
※ 高性能フィルター（別売品）は、熱交換エレメントのSA面に取り付け可能です。

100形

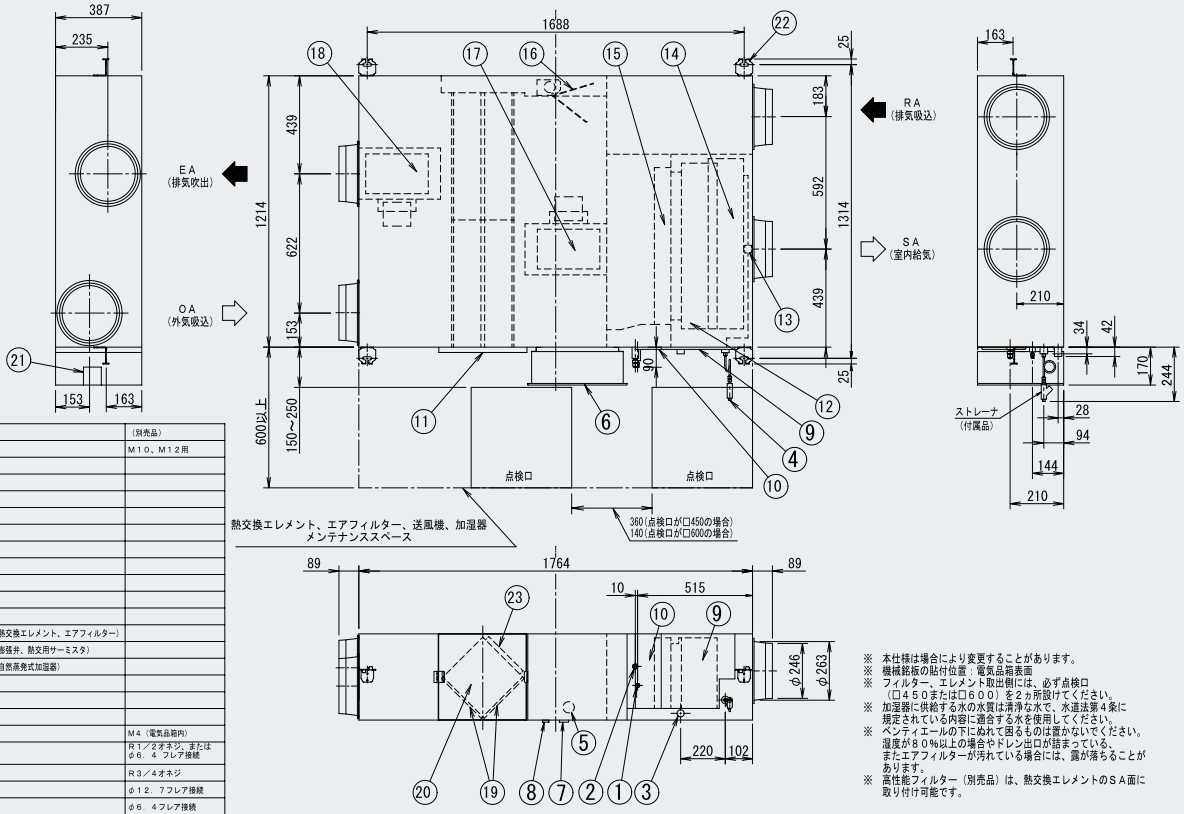

23	高性能フィルター	（別売品）
22	長丸穴吊金具	M10、M12用
21	機械銘板	
20	熱交換エレメント	
19	エアフィルター	
18	排気用送風機	
17	給気用送風機	
16	ダンパ板	
15	熱交換器	
14	給水タンク	
13	電磁弁	
12	自然蒸発式加湿器	
11	メンテナンスカバー（熱交換エレメント、エアフィルター）	
10	メンテナンスカバー（膨張弁、熱交用サーミスタ）	
9	メンテナンスカバー（自然蒸発式加湿器）	
8	制御配線接続口	
7	電源線接続口	
6	電気品箱	
5	アース端子	M4（電気品箱内）
4	給水接続口	R1／2オネジ、または φ6．4 フレア接続
3	ドレン排出口	R3／4オネジ
2	ガス側配管	φ12．7フレア接続
1	液側配管	φ6．4フレア接続
部番	名 称	記 事

※ 本仕様は場合により変更することがあります。
※ 機械銘板の貼付位置：電気品箱表面
※ フィルター、エレメント取出側には、必ず点検口（□450または□600）を2ヵ所設けてください。
※ 加湿器に供給する水の水質は清浄な水で、水道法第4条に規定されている内容に適合する水を使用してください。
※ ベンティエールの下にぬれて困るものは置かないでください。湿度が80%以上の場合やドレン出口が詰まっている、またエアフィルターが汚れている場合には、露が落ちることがあります。
※ 高性能フィルター（別売品）は、熱交換エレメントのSA面に取り付け可能です。

※AISIN Network System.

高速伝送方式のコントロールシステム群が、さらに多彩で高度なビル管理システムを展開します。

高速伝送方式の集中制御システムを多彩にラインアップ。豊富なコントローラーを組み合わせることで、
ビル用マルチの高度な運転管理はもちろん、多様な管理ニーズに対応することができるフレキシブルな集中制御システムが展開できます。

管理/接続用インターフェース

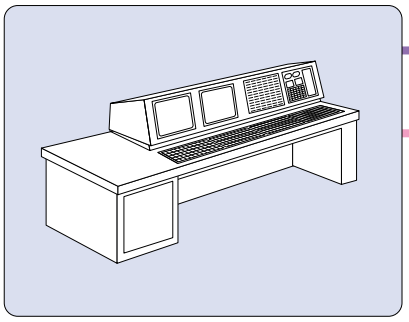

汎用ビル管理コンピューター
（現地調達）



マスターステーションⅢ
DⅢ-NET通信ラインとオープンネットワークのBACnet®/Ethernet™通信ラインを結ぶインターフェース



DⅢボード
マスターステーションⅢの制御規模をDⅢ-NET通信ライン4系統（256グループ）に広げる拡張用プリント基板



DMSインターフェース
DⅢ-NET通信ラインとオープンネットワークLONWORKS®ネットワーク通信ラインを結ぶインターフェース

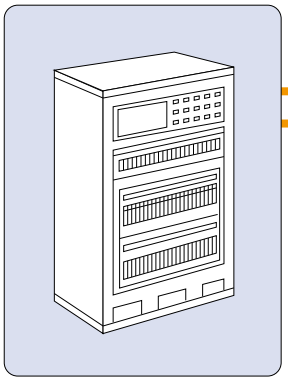

汎用空調管理コンピューター
（現地調達）

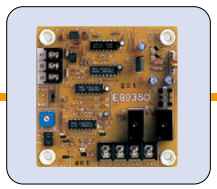

一括遠方アダプター
接点信号のビル管理システムと集中機器を結び、一括発停制御や一括運転/異常監視が可能

空調用集中管理機器



集中管理コントローラー
64グループ（128台）の空調機を手元リモコン並みのキメ細かさで制御・監視できる高機能コントローラー



スケジュールタイマー
空調機の運転スケジュールを週間単位で一括管理。集中管理コントローラーとの組み合わせで8パターンのスケジュールを同時管理可能

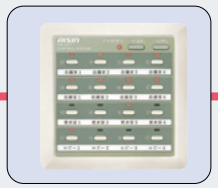

ON/OFFコントローラー
16グループの空調機を一括/個別で発停制御・運転/異常監視できるローカルコントローラー

強制停止入力
（無電圧接点入力）



火災報知器など

各種データ



アドバンストタッチマネージャー
最大512グループの空調機をタッチパネル画面で簡単一元管理。エネルギーの見える化や料金管理（料金按分機能:オプション品）にも対応し、省エネを強力にサポートします。
※料金データは公的取引には使用できません。



アドバンストタッチコントローラー
WEB管理機能を新たに標準装備。従来比3倍の(面積比)大画面に加え、基本機能である連動制御やスケジュール機能を強化しました。

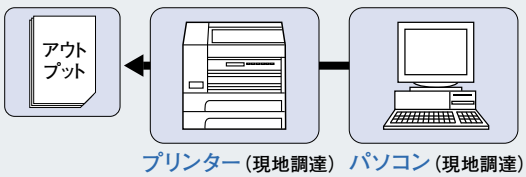

プリンター（現地調達）　パソコン（現地調達）

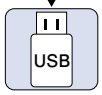

USBメモリ
（現地調達）

空調料金按分時に必要
（現地調達）
※空調料金按分は、室内ユニットのタイプにより按分できない機種があります。

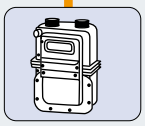

ガス量計

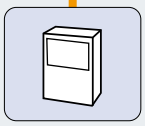

電力量計

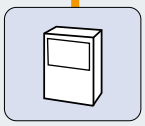

電力量計

BACnet®/Ethernet™通信ライン
LONWORKS®ネットワーク通信ライン
DⅢ-NET通信ライン
通信ライン
接点信号ライン

アダプター



遠方制御アダプター
（全ての室内ユニットを一括）
接点信号のビル管理システムと空調機を直接結び、発停制御、温度設定、運転/異常監視が可能（室内ユニット組み込み）



グループ遠方制御アダプター
（リモコングループ単位）
接点信号のビル管理システムと空調機を直接結び、発停制御、温度設定、運転/異常監視が可能（室内ユニット組み込み）



DⅢ-NET拡張アダプター
最大制御台数を1,024台に拡大。配線長も延長可能

DⅢ-NETライン
膨大な情報を高速伝送し、空調をはじめとした多彩なビル設備を用途・規模・条件に合わせて、自在にネットワークできる独自の高速通信方式です。

室内ユニット



室外ユニット

ビル用マルチ

224～355形



450～850形



ビル用マルチ（リニューアル対応機）

224～355形



450～850形(注1)



まとマルチ(注1)

- 450形×2台
- 450形+560形
- 560形×2台
- 560形+710形
- 710形×2台
- 710形+850形
- 850形×2台



まとマルチ（リニューアル対応機）(注1)

- 450形×2台
- 450形+560形
- 560形×2台
- 560形+710形
- 710形×2台
- 710形+850形
- 850形×2台



GHPハイパワープラス

560形



冷暖フリーGHP	冷暖フリーGHP（リニューアル対応機）

560～850形



ご注意

機種によって制御機能が異なる場合があります。本制御システムの展開については事前の打ち合わせなどが必要です。ご検討の際に、お問い合わせください。

（注1）Gシリーズの場合、1台のみでの設置（単独設置）でビル用マルチ、2台連結する設置（連結設置）でまとマルチとしての使用が可能です。

高速伝送方式で空調機の機能性をさらに効果的に操作・管理する充実のリモコンバリエーション

室内ユニット用リモコンだけでも多彩な制御システムが展開できます。

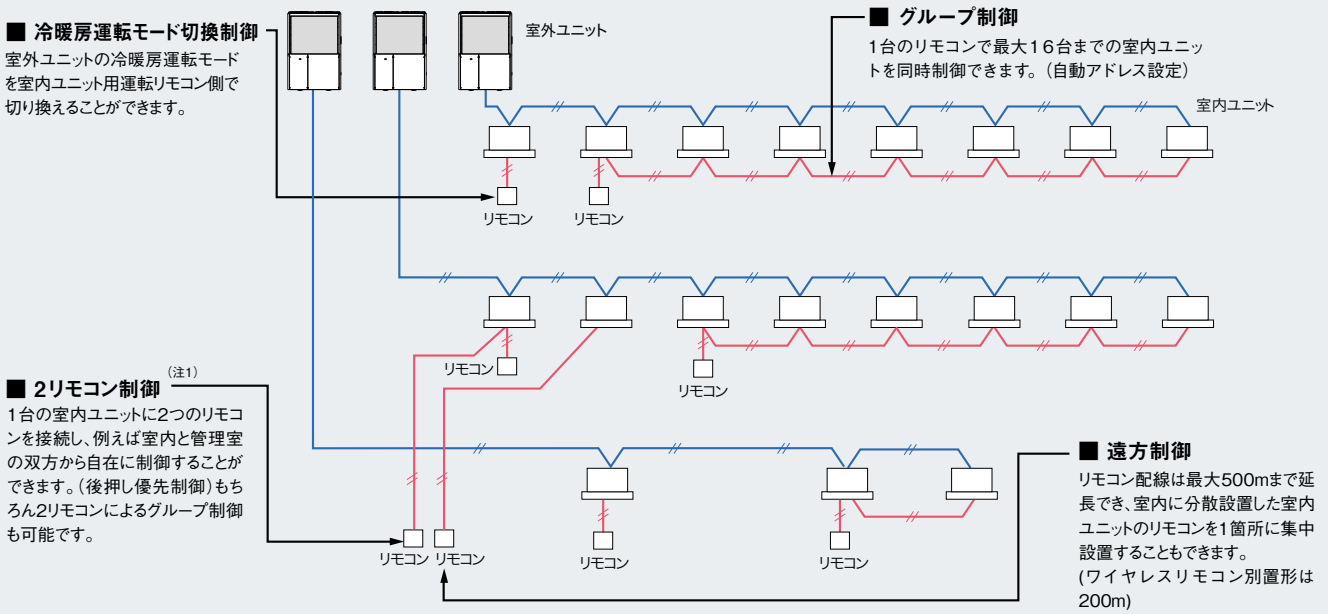

（注1）ワイヤレスリモコンのみ、またはワイヤードリモコンの場合、同一型式以外の組み合わせでの2リモコン制御はできません。また、ワイヤードリモコン（ABRC1G3）とワイヤレスリモコンとの2リモコン制御においても、配線改装アダプターを使用される場合またはアダプター電源を室内ユニット本体のプリント基板から供給して使用される場合は、天井埋込カセット形ラウンドフロータイプ、Sーラウンドフロータイプ((エコ)オートクリーンパネル未使用時のみ)、エコ・ダブルフロータイプ、シングルフロー（コーナー）タイプ、天井埋込ダクト形、天井埋込ダクト形コンパクトタイプ、天井吊形以外は使用できません。

シンプルなシステムで多彩な制御バリエーションを展開します。

制御パターン	1リモコン制御	2リモコン制御	リモコングループ制御	グループ遠方制御	遠隔・集中制御
	基本システム	各室、管理室2箇所、出口などでの2箇所制御に。	最大16台までの室内ユニットの同時制御に。	現地の運転盤から接点信号で運転操作および監視を行う。	1kmの遠方から最大128台の室内ユニットを集中制御できます。
ワイヤードリモコン	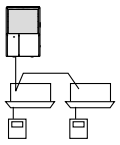 無極性2芯式（配線長/最大500mまで）	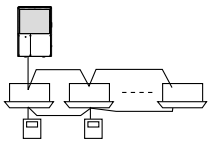 2個のワイヤードリモコンを接続（配線長/最大500mまで）	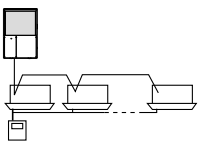 自動アドレス設定機能（配線長/最大500mまで）	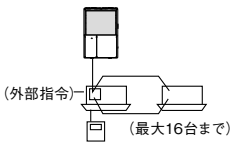 グループ遠方制御アダプター（KRP4A1・2・3・4・5・6）	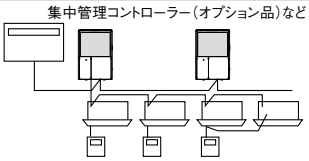 ●アドバンストタッチマネージャー ●アドバンストタッチコントローラー ●集中管理コントローラー ●ON/OFFコントローラー ●スケジュールタイマー
備考	●1つのリモコンで室内ユニット1台を制御	●室内ユニットの運転制御は後押し優先です。 ●リモコン内蔵の主/従切換スイッチをそれぞれ㊥側・㊦側にセットしてください。現地設定は主リモコンのみ可能です。	●リモコン配線には極性がありませんので、N・Pは逆になっても構いません。 ●グループ内の室内ユニットは全て同じ設定となり、各室内ユニットではサーモで個別に制御します。	●集中管理システムとの併用はできません。 ●遠隔運転操作、温度設定、運転表示、異常表示取り出しなどが可能です。	

液晶ワイヤードリモコン（直感操作）
ABRC1G3

すべての操作を5つのボタンに集約



直感リモコン

ABRC1G3 メーカー希望小売価格 **42,000円**
適用外：AXV・FVY・AXQ・AXVF

よりキメ細かな温度設定

0.5℃単位の温度設定

0.5℃刻みで、よりキメ細かな温度設定が可能となります。



ムダをなくして省エネを実現

設定温度自動復帰

一時的に設定温度を変えても、一定時間後には元の設定温度に自動で戻り、効かせ過ぎを防ぎます。



設定温度範囲制限

不特定多数の人がリモコンを操作できる場合、冷房時の下限、暖房時の上限制限をしておけば安心です。



タイマー機能で管理を省力化

スケジュールタイマー

曜日ごとに8つの動作が設定可能。シーズン別で曜日パターンを設定して、日常の運転管理を自動で行うことができます。
（設定は2パターンまで）



シンプルだから、直感的に操作ができて使いやすい。

用途に合わせて4つのモードから選択可能

利用者様に応じて、簡単操作で画面表示をカスタマイズできます。

標準モード

使用頻度の多い項目のみを表示
（工場出荷時は標準モード）



テナントビルなどに

詳細モード

温度設定・風量風向など全ての項目を表示



オフィスなどに

かんたんモード

最低限の機能だけを表示



学校・福祉施設などに

ホテル向けモード

多言語および華氏表示対応で様々な方もストレスなく操作可能



ホテルなどに

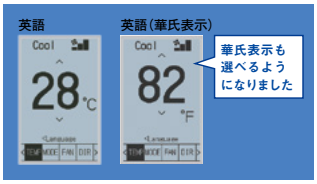

初期設定

リモコン名称・部屋名表示

リモコンの名称や、設置した部屋名などを任意に表示可能
ラベルやシールを貼って識別する必要がありません。



例）事務室、会議室など

お好み表示

右記画面の赤枠内に、任意の項目を表示できるのが「お好み表示」。5項目の中から最大2項目が選べます。
（標準モードの場合は最大1項目）



販売店向けのサポート機能も充実

スマートフォンで現地の設定も簡単（注1）



主な設定項目
- 画面のカスタマイズ
- 時計設定
- スケジュールタイマー
- 言語切換
- 場所表示（リモコン名称）
- 連絡先名称入力
- 現地設定
- 集中アドレス設定　など

（注1）スマートフォンで設定の際は、当社ブランド専用アプリをご使用ください。
※専用アプリは当社指定の販売店のみ使用可能です。
詳細は、お買い上げの販売店または当社営業所にお問い合わせください。
※スマートフォンによる設定にはNFC機能を搭載したAndroid端末が必要です。
動作確認済み機種：Xperia5 IV
動作確認済みOS：Android バージョン13.0

■直感リモコン（ABRC1G3）早わかりメインメニュー項目一覧

快適機能

高温みまもり運転（注1）
室内が高温になりすぎないよう、運転停止中に室温があらかじめ設定した温度に達すると自動で冷房運転を開始
30分後に停止します。

0.5℃単位温度設定（注1）
よりキメ細かな温度設定が行えます。

省エネ・節電機能

設定温度自動復帰
設定温度を変更しても一定時間後に元の温度に戻します。
●設定時間は30分単位で30～120分まで選択可能です。
（冷暖自動運転時は機能しません。）

設定温度範囲制限
設定温度範囲を制限します。
●運転モードによる温度範囲の制限が可能です。
（冷暖自動運転時は機能しません。）

ディスプレイ自動OFF（全シリーズ対応）（注2）
運転停止中にリモコンの液晶表示を消すことができます。
※10分・30分・60分・OFFを選択できます。

キーロック機能（注9）
●ボタン長押しでリモコン操作をロック/解除。誤接触により誤動作防止に有効です。
●メニューから行えるパスワード付キーロックで全操作の無効、運転停止操作のみ有効などの設定も可能です。

タイマー機能

入切タイマー
●切タイマー
運転時に停止させるまでの時間を1時間単位で設定します。
●入タイマー
停止時に運転させるまでの時間を1時間単位で設定します。

スケジュールタイマー（注3）（注4）
●曜日ごとに8つの動作が設定可能です。動作時刻と動作内容を設定します。動作内容はON（運転）・OFF（停止）・送風（送風運転）・冷房設定温度（設定温度で冷房運転）・暖房設定温度（設定温度で暖房運転）より選択可能です。
●祭日および臨時休業など、スケジュール無効設定が可能です。
●冬季と夏季など1週間分のパターンを2種類設定できます。

消し忘れ防止タイマー
運転開始～停止までの時間を設定します。
●設定時間は10分単位で30～180分まで選択可能です。解除されるまで毎日有効になります。

初期設定

時計設定
日付・時刻の設定および修正を行います。
●時刻は24時間表示です。
●時計精度は±30秒／月以内です。
●48時間以内の停電の場合、内蔵のバックアップ電源の働きにより時計は動き続けます。48時間を超える停電の場合、再設定が必要です。

サービス連絡先／機種名
サービス連絡先と接続する機種名を設定し、インフォメーション画面で表示することができます。

設定状況一覧
設定可能な項目の設定状況の一覧を表示します。

言語切り換え
リモコンの表示言語（日本語・英語・中国語）を切り換えます。

ピクト表示設定
基本操作画面をピクトグラムで表示します。

メニュー表示設定
メニューに表示する項目を「なし」・「標準」・「詳細」から選択します。

お好み表示（注8）
基本画面にお好みで下記のいずれかを表示できます。
（なし・室温・系統・冷暖選択権無・サービス連絡先電話番号）

ユーザーモード切り換え
基本画面を4つの表示モードに切り換えることが可能です。
（詳細・標準・ホテル向け・かんたん）

華氏温度設定
ホテルモード時には華氏表示による温度設定も選択できます。

主従リモコン変更即時反映
2リモコンシステムの主従変更が電源の再投入なしにそのまま即時に反映されます。

コントラスト調整
液晶の濃度の調整を行います。

輝度調整
運転ランプやバックライトの明るさを調整します。

オートグリル昇降操作（注1）（注5）（注6）（注7）
液晶ワイヤードリモコンから吸込グリルを昇降させることができます。
●複数のシステムを1つのリモコンでグループ制御を行う場合は、最大16台（ユニット0～15）まで設定可能です。

（注1）機種によっては本機能がないもの（一部機能が制限されるもの）があります。（注2）本機能は初期状態で有効となります。（注3）時計設定が必要です。（注4）集中制御機器（別売品）が接続されている場合はメニューが表示されないことがあります。詳しくはお買上げの販売店にご相談ください。（注5）オートグリル昇降操作は、リモコンの運転ランプが消灯している状態で有効となります。（注6）液晶ワイヤードリモコンから昇降中の一時停止操作は行えません。（注7）天井ビルトイン形、天井埋込ダクト形のオートグリル（オプション品）には対応しておりません。（注8）ユーザーモードが「標準」「詳細」の場合のみ使用可能です。機種によって表示できる項目は制限されます。（注9）標準モードと詳細モードでのみ有効。かんたんモードやホテル向けモードでは行えません。

液晶ワイヤードリモコン
ABRC1C1

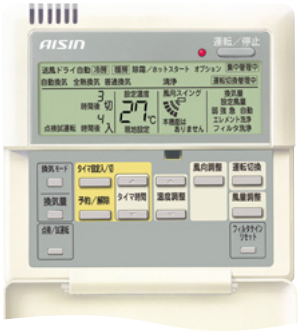

ABRC1C1 メーカー希望小売価格 **28,000円**
適用外：AXF, AXS, FXYMM

工場用エアコン天井吊形、
工場用エアコン床置ダクト形、
フレキシブルキューブ 追加用
ABRC1B3 メーカー希望小売価格 **21,000円**

※本リモコンは、ABRC1G3と比べて使用できる機能が制限されます。
※写真は、ABRC1C1です。

●作動状態の全てを表示する大型液晶画面
●温度設定はデジタル表示で、1℃単位で設定できます。
●運転開始と運転停止のそれぞれの時間を最大72時間内で個別にタイマー設定できます。
●より快適な温度制御を可能にするリモコンサーモを採用
●冷房/暖房/送風/ドライの運転モードも冷暖房切換リモコンなしに任意の室内リモコン側で切換操作ができます。
●システム内の異常を常時監視。異常が起こればメッセージでただちに知らせる<自己診断機能>を搭載
●各種現地設定作業がリモコン側で行えます。

◎集中制御用アドレスの設定　◎高天井対応や吹出方向の設定
◎温度制御のサーモ切り換え（±0.5℃⇔±1℃）
◎フィルターの各種設定

■リモコン（オプション品）一覧

適用（室内ユニット）		液晶ワイヤードリモコン	液晶ワイヤレスリモコン		簡単リモコン
			受光部組込タイプ	受光部別置タイプ	露出タイプ
天井埋込カセット形	ラウンドフロータイプ　（注1）	ABRC1G3	BRC7L1F(K)(C)(W)	—	BRC2C1
	S-ラウンドフロータイプ　（注1）		BRC7L1F(K)		
	エコ・ダブルフロータイプ	ABRC1C1 ABRC1G3	BRC7L2F		
	シングルフロー（コーナー）タイプ（注2）		BRC7L6F	BRC4L1	
天井ビルトイン形		ABRC1G3	—		
天井埋込ダクト形		ABRC1C1 ABRC1G3			
天井埋込ダクト形コンパクトタイプ		ABRC1G3			
天井吊形		ABRC1C1 ABRC1G3	BRC7N3		
壁掛形			BRC7N18		
床置ダクト形		本体内蔵 ABRC1C1	—	—	—
壁ビルトイン形		ABRC1C1 ABRC1G3			BRC2C1
壁ビルトイン形下吹出タイプ					—
床置ローボーイ形露出タイプ				BRC4L1	BRC2C1
床置ローボーイ形埋込タイプ					
厨房用エアコン				—	—
病院用クリーンエアコン				BRC4L1	BRC2C1
工場用エアコン天井吊形		本体内蔵 ABRC1B3 追加用 ABRC1C1/ABRC1B3		—	—
工場用エアコン床置ダクト形		本体内蔵 ABRC1B3 追加用 ABRC1C1/ABRC1B3			
フレキシブルキューブ		ABRC1B3（注3） ABRC1G3			
外気処理エアコン天井埋込ダクト形		ABRC1C1 ABRC1G3			
外気処理エアコン壁ビルトイン形					
外気処理タイプ室内ユニット天井埋込ダクト形					

（注1）（エコ）オートクリーンパネル採用時は、液晶ワイヤレスリモコンは使用できません。（注2）センシングユニット採用時は、液晶ワイヤレスリモコン（受光部組込タイプ）は使用できません。（注3）オイルミスト発生が想定される場合、ABRC1B3 をご使用ください。

液晶ワイヤレスリモコン

【受光部別置タイプ（JIS1連埋込ボックス使用）**】**

BRC4L1（受注生産品）

メーカー希望小売価格 **32,000円**

※ワイヤレスリモコンと受光部ユニットはセット品です。



ワイヤレスリモコン



受光部ユニット

【受光部組込タイプ】

天井埋込カセット形ラウンドフロータイプ用（受注生産品）
BRC7L1F(K)(C)(W) メーカー希望小売価格 **32,000円**
F:フレッシュホワイト、K:ブラック、C:ベージュ、W:ホワイト

天井埋込カセット形S-ラウンドフロータイプ用（受注生産品）
BRC7L1F(K) メーカー希望小売価格 **32,000円**
F:フレッシュホワイト、K:ブラック



天井埋込カセット形エコ・ダブルフロータイプ用（受注生産品）
BRC7L2F メーカー希望小売価格 **36,000円**

天井埋込カセット形シングルフロー（コーナー）タイプ用（受注生産品）
BRC7L6F メーカー希望小売価格 **36,000円**



天井吊形用（受注生産品）
BRC7N3 メーカー希望小売価格 **32,000円**

壁掛形用（受注生産品）
BRC7N18 メーカー希望小売価格 **32,000円**

【受光部別置タイプ適用室内ユニット】

BRC4L1
AXK・AXS・AXM・FXYMM・AXH・AXA・AXL・AXI・AXB

適用外:AXF・AXC・AXV・FVY・AXW・FXYWU・AXT・AXQ・AXVF・FSXY・AXR・AXY・AXZ

- 室内ユニット用運転リモコンの代わりに受光部ユニットを接続することで、室内ユニットをワイヤレスリモコンで運転操作することもできます。
- 受光部ユニットに主な作動状況がランプで表示されます。
- 天井埋込カセット形ラウンドフロータイプ、Sーラウンドフロータイプ、エコ・ダブルフロータイプ、シングルフロー（コーナー）タイプ、天井吊形、壁掛形には化粧パネルや本体に受光部が組み込める受光部組込タイプをご用意しています。

◎本製品はダイキン工業（株）ブランド品となります。

簡単リモコン
BRC2C1

機能集約
さらに手軽な運転操作

※操作機能が一部限定されるため、当社集中管理機器や標準リモコンとの併用を推奨します。



BRC2C1（露出タイプ）

【露出タイプ】BRC2C1（受注生産品） メーカー希望小売価格 **24,000円**
適用外:AXV・FVY・FXYWU・AXT・AXQ・AXVF・FSXY・AXR・AXY・AXZ

- 使用頻度の多い運転／停止・温度設定・風量切換を重視した集約型
- はじめての人も簡単操作。利用者の一定しないホテルや会議室などに適しています。
- 2リモコン制御やグループ制御（最大16台）など、標準のリモコンスイッチと同様のコントロールシステムが展開可能

※埋込ボックスはカバー付セーリスボックスをご使用ください。

◎本製品はダイキン工業（株）ブランド品となります。

冷暖切換リモコン
KRC19-25A

- 室外ユニット側で冷暖切り換えを行う場合は冷暖切換リモコンが必要です。
- 冷暖切換リモコンをBSユニット（個別タイプ）に接続することで、BSユニット単位で冷暖モードの手動切り換えが行えます。



KRC19-25A メーカー希望小売価格**10,500円**

※冷暖切換リモコンを室外ユニットに接続する場合は、冷暖切換リモコン1個につき別途、冷暖切換リモコン用ハーネスキット（AGKRC19E1：メーカー希望小売価格3,600円）が1個必要です。BSユニットに接続する場合は必要ありません。

- 室外ユニットごとに冷房・暖房・送風の各運転モードがワンタッチ操作で切り換えられます。

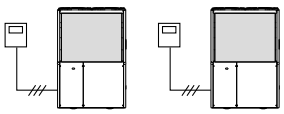

- 複数台の室外ユニットを1つのリモコンで一括に切換制御することもできます。オプション品の室外機外部制御アダプター（DTA104A1・2・3）が1枚必要です。

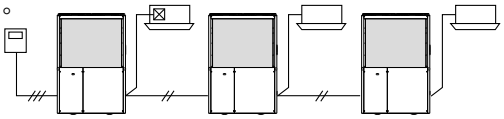

※本システムは室外ユニット10台まで可能です。　◎本製品はダイキン工業（株）ブランド品となります。

鍵付リモコンボックス
KRCB37-1・KRCB37-2

（高さ180×幅160×奥行50mm）



KRCB37-1 メーカー希望小売価格**9,200円**
KRCB37-2 メーカー希望小売価格**9,200円**
適用外:FXYWU・AXT・AXQ・FSXY・AXZ
※画像は、KRCB37-1です。

- リモコンを収めてイタズラや誤動作を防ぐ、堅牢な鍵付ボックス

※液晶ワイヤードリモコンに鍵付リモコンボックスを取り付けるとリモコンサーモは使用できません。すなわち、室内ユニット本体側のサーモ設定となります。

【収納可能リモコン】

KRCB37-1	液晶ワイヤードリモコン	ABRC1C1
KRCB37-2		ABRC1G3

リモコンカバー
K-KRCC1

K-KRCC1 メーカー希望小売価格**6,500円**

- 水滴や汚れが付きやすい環境からリモコンを守ります。
- 濡れた手でも安心してリモコン操作が可能です。
- 被せるだけ！リモコンを外さなくても簡単に取り付け、取り外しが可能です。

※機械油・ガソリンなどの鉱物油には浸食されます（動植物油・アルコールの付着は問題ありません）。
※簡易的な防水のため、水をかけたりしないでください。

【収納可能リモコン】

K-KRCC1	液晶ワイヤードリモコン	ABRC1G3

省ナビフロアリモコン

最大8グループの室内ユニットの管理がこの1台に集約できます。



ABRC81A1 省ナビフロアリモコン　メーカー希望小売価格 **173,000円**

リモコンの **簡単操作** ＋ 集中コントローラーの **複数台操作**

接続可能室内ユニット 最大16台 / 室内ユニットグループ操作 最大8グループ / リモコン専用電源 不要

システム展開

集中制御機器との併用可能

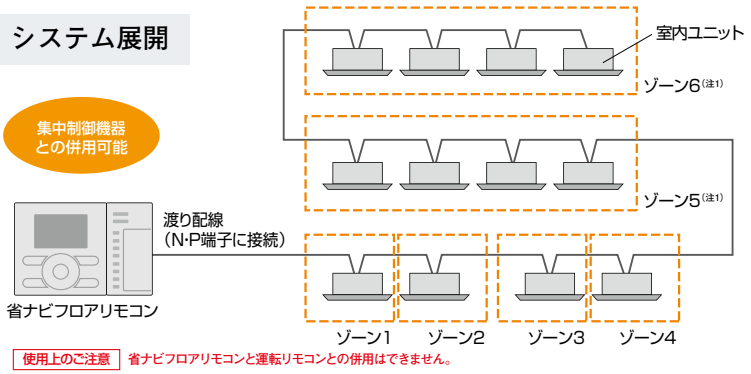

使用上のご注意　省ナビフロアリモコンと運転リモコンとの併用はできません。

(注1) 複数台の室内ユニットをグループ設定する場合、「不在時省エネ運転モード」および「不在時停止モード」機能はご使用になれません。

工事仕様

- ●据え付け／JIS3個用カバー
- ●配線方式／渡り配線（N・P端子に接続）
- ●電源線／なし（室内ユニットより供給）
- ●配線長さ／最大500m
- ●その他制約／
  - ・「運転リモコン」との併用不可（2リモコン制御不可）
  - ・「グループ遠方制御アダプター」との併用不可
  - ・「配線改装アダプター」と「遠方制御アダプター」との同時使用不可
  - ・「配線改装アダプター」と「室外機外部制御アダプター」との同時使用不可

操作特長

各グループの詳細表示や全グループの一括運転／停止が、専用ボタンからダイレクトに指示できます。

- ●ボタンひと押しで、全グループの一括運転／一括停止が行えます。
- ●グループ選択ボタンを押すと、各グループの運転状況が、ひとつの画面で確認できます。

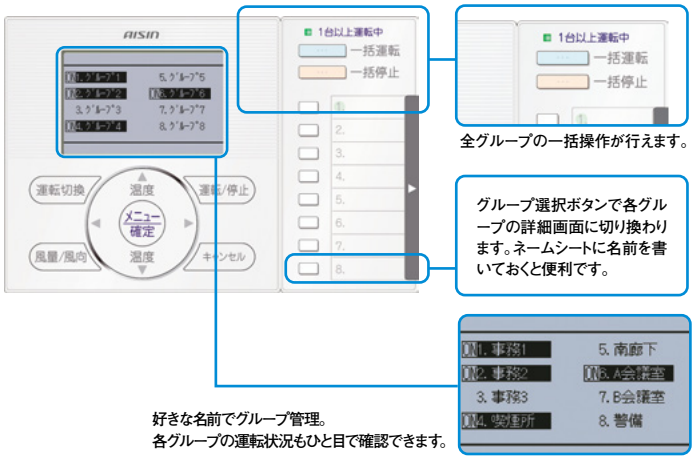

曜日ごとに異なる運転が設定可能。毎日の運転／停止の手間が省けて管理の省力化が図れます。

- ●運転、停止時の操作を行う手間が省け、消し忘れ防止にも効果的です。
- ●曜日ごと、グループごとの単位で細かく設定ができます。





冷暖房温度の上限値／下限値の設定をグループごとに設定できます。

- ●設定した温度範囲の中で運転するため、省エネを図ることができます。



設定した制限温度の範囲で運転するので安心です。

■主機能一覧

★センシング機能付に適用します。

機能	項目	詳細内容
基本機能	室内ユニット、最大接続台数	16台
	リモコングループ（注1）	最大8グループ
	バックライト機能	ボタン操作時に液晶表示部分が点灯
	言語切換	表示言語（日本語または英語）の切り換え
省エネ機能	設定温度自動復帰	設定温度を変更しても一定時間後に設定した温度に復帰（グループごと）
	設定温度上限下限設定	設定温度の範囲を制限（グループごと）
	消し忘れ防止タイマー	運転開始～停止までの毎回時間を設定（グループごと）
	エコ全自動★	室温や人の在否により風量・風向を自動制御（グループごと）
	不在時停止★	人がいない状態が一定時間続いた場合、自動で運転を停止
	不在時省エネ運転モード★	人がいない状態が一定時間続いた場合、自動で空調目標温度を変化させて能力を制限
快適性	風向個別設定★（注2）	室内ユニットの吹出口ごとに風向を設定
	自動ドラフト低減★	人を検知すると風向を水平吹きにして風当たりによる不快感を低減
便利機能	時計機能（時刻表示）	日付・時刻の設定および修正
	表示切換機能	標準表示と詳細表示の切り換え
	選べるロック機能（キーロック&メニューロック）	ボタン操作ロックの機能説明を表示
	タイマー設定（時限設定）	入・切タイマーを1時間単位で設定可能（グループごと）
	スケジュールタイマー	曜日ごとに8つの動作が設定可能（全グループ一括）
	ヘルプ機能	困ったときに操作などを確認
メンテ／サービス機能	サービス連絡先／機種名表示	サービス連絡先と機種名または機種コード（室内外）を表示

■主仕様

型式	ABRC81A1
外形（mm）	高さ120×幅180×奥行19
液晶表示	フルドット方式
外装色	フレッシュホワイト

■適用外

AXV･FVY･AXQ･AXVF･FSXY･AXZ

(注1) ABRC81A1では拡張部から1ボタンでグループを切り換えて基本画面を表示。運転／停止、運転モード、設定温度はグループ単位に設定可能

(注2) 天井埋込カセット形ラウンドフロータイプ（AXFP）は、風向個別設定が可能です。

多彩な機能を自在に組み合わせ、
階層別の使い勝手の良い集中管理システムを構築

■ システム展開

各集中管理機器の単独使用以外にも各機器を自在に組み合わせることで、さらに目的や規模に応じた多彩なシステムが自在に展開可能。また、中央監視盤との連動も図れ、集中管理の高度な危険分散システムも手軽に構築できます。

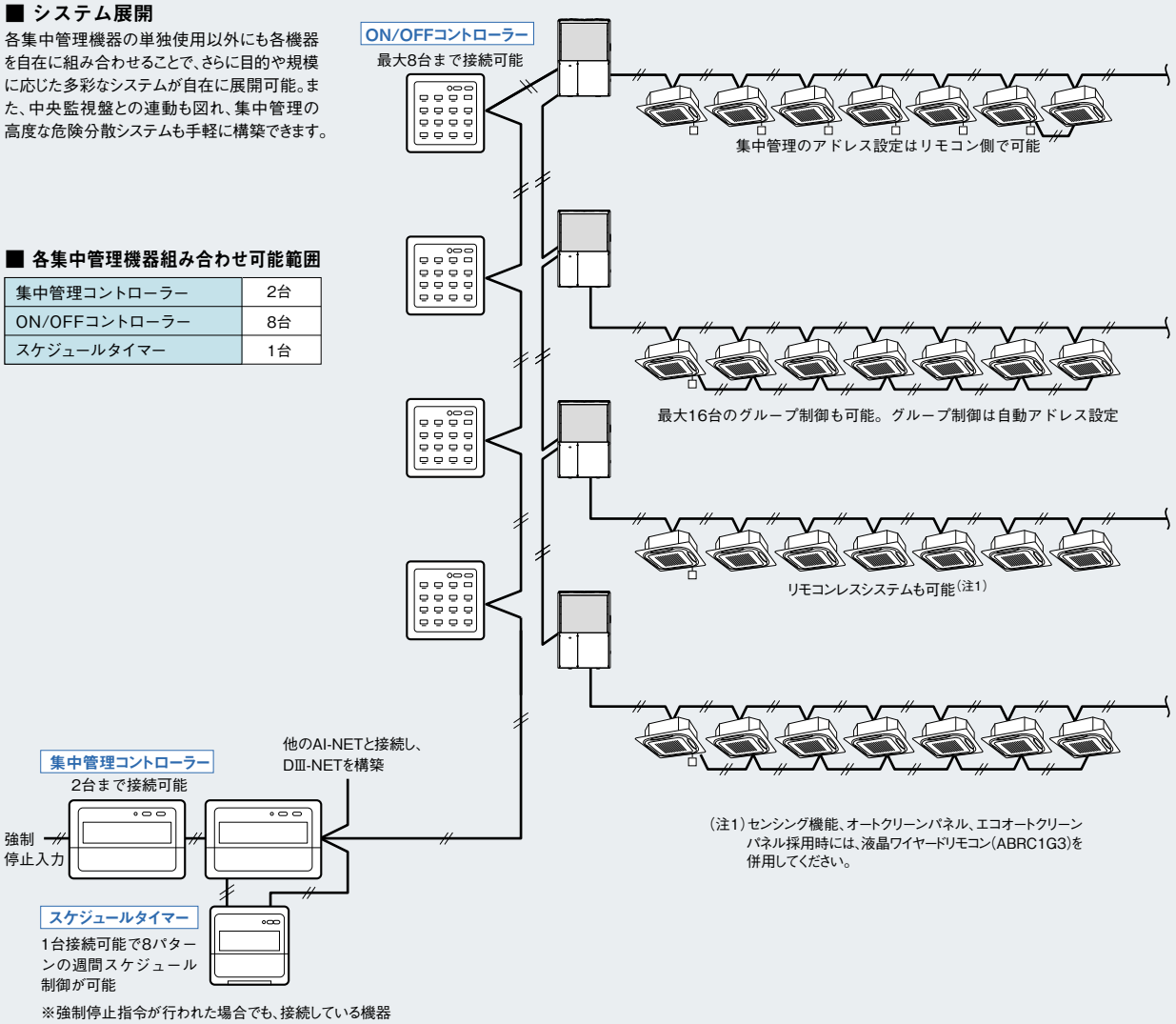

(注1)センシング機能、オートクリーンパネル、エコオートクリーンパネル採用時には、液晶ワイヤードリモコン(ABRC1G3)を併用してください。

※強制停止指令が行われた場合でも、接続している機器の運転状態とオプション(加湿器など)取り付け状態により、一定時間送風運転を継続する場合があります。

■ 各集中管理機器組み合わせ可能範囲

集中管理コントローラー	2台
ON/OFFコントローラー	8台
スケジュールタイマー	1台

■ 集中管理コントローラーの連結



最大128グループ(128台)の個別制御を実現。ゾーン制御も128ゾーンに拡大。大規模な個別空調もキメ細かく手軽に管理できます。

■ ON/OFFコントローラーの連結



室内ユニットの台数に応じてON／OFFコントローラーを連結。最大128グループ(128台)を1つのラインでネットワークできます。

■ 集中管理コントローラーとスケジュールタイマーの連結

キメ細かな集中管理とともに週間単位の自動運転が可能。しかも8ゾーンに分けて異なった運転スケジュールも設定可能です。



■ 集中管理コントローラーとON/OFFコントローラーの連結

ビル全体の集中管理とフロア単位のローカル制御としての組み合わせ。集中制御の危険分散システムとしても有効です。

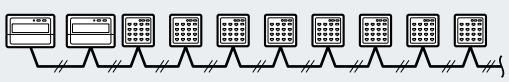

■ ON/OFFコントローラーとスケジュールタイマーの連結

ビル全体の運転・停止操作を一括して自動運転。時間外の運転・停止操作を各フロアで実施。集中制御の危険分散システムとしても有効です。



集中管理コントローラー
ADCS302C1

電源AC100Vまたは200V必要

最大128台の室内ユニットを、運転リモコン並みの機能で集中管理



ADCS302C1 メーカー希望小売価格**105,000円**

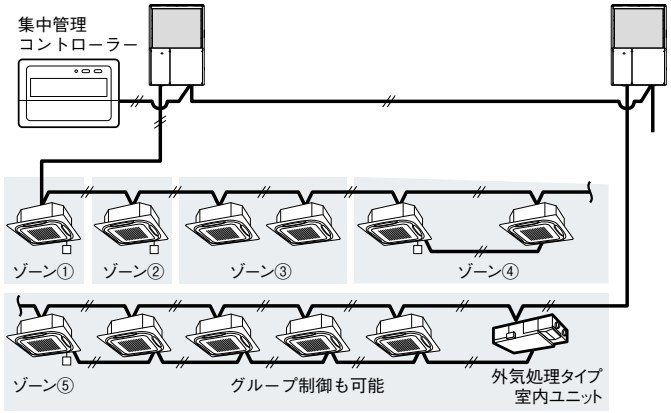

- 複数のグループ制御を最大64のゾーン（2台連結時は128のゾーン）として登録でき、ゾーンごとに一括して操作・設定が可能
  これにより個別設定の手間が省け管理の簡略化が図れます。
  （各運転リモコン単位での個別操作も可能）
- 最大64グループ（128台）の室内ユニットが接続でき、個別/一括の運転停止や温度設定など様々な操作・監視が可能です。
- 最大64ゾーンまでのゾーン制御が行え、操作の省力化が図れます。
- 異常内容をコードで表示し、保守・点検もスピーディに行えます。
- 本機を2台まで連結でき、最大128グループ（128台）の個別制御システムが展開可能
- 本機2台で2箇所から同一のシステムを操作・監視することができます。
- 本機の2台連結のほか、ON/OFFコントローラーが8台、スケジュールタイマーが1台まで接続でき、規模や用途に合わせて集中監理システムを自在に拡張することができます。
- グループごとに風量・風向の設定ができます。
- 1日4回のON/OFF設定ができます。（スケジュールタイマー併用時）
- 配線は総延長2kmまで延長可能。配線方式も渡り配線のほか、バス方式やスター方式で行えます。（最遠1km）
- 強制停止などの外部入力も可能です。
  ※強制停止指令が行われた場合でも、接続している機器の運転状態とオプション（加湿器など）取り付け状態により、一定時間送付運転を継続する場合があります。
- 通信用の配線は、室内ー外連絡配線および室外ー外連絡配線を利用します。（無極性2芯）

ON/OFFコントローラー
ADCS301B1

電源AC100Vまたは200V必要



ADCS301B1 メーカー希望小売価格**53,000円**

最大16グループ（128台）の室内ユニットを各グループごとに個別・一括で集中管理

- 最大16グループ（128台）の室内ユニットの運転・停止を一括/個別で操作可能。また、運転・異常表示もひと目で確認できます。
- 本機を8台まで連結でき最大128グループ（128台）までの個別制御も可能となります。
- 本機8台連結のほか、集中管理コントローラーが2台、スケジュールタイマーが1台まで接続でき規模や用途に合わせて集中管理システムを自在に拡張することができます。
- 本機2台を接続することで、同一システムの室内ユニットを2箇所から操作・監視できます。
- 厚さわずか16mmの薄型設計（JIS2連埋込ボックス使用）
- 配線は総延長2kmまで延長可能。配線方式も渡り配線のほか、バス方式やスター方式でも行えます。（最遠1km）
- 通信用の配線は、室内ー外連絡配線および室外ー外連絡配線を利用します。（無極性2芯）

スケジュールタイマー
ADST301B1

※室内ユニットから電源を供給する場合は付属の電源コネクターを使用してください。



ADST301B1 メーカー希望小売価格**39,000円**

最大128台の室内ユニットを一括制御で週間スケジュール管理できます。

- 最大128台の室内ユニットを一括制御で週間スケジュール管理します。
- 1分刻みで1日2回の運転・停止時間が1週間単位で設定できます。
- 集中管理コントローラーやON/OFFコントローラーと組み合わせることにより、規模や用途に応じたシステム展開が可能です。
- 集中管理コントローラーとの併用時には最大8パターンの週間スケジュールが設定でき、集中管理コントローラーで任意のゾーンに振り分けられます。
- 最大48時間の停電補償機能付
- 厚さわずか16mmの薄型設計（JIS2連埋込ボックス使用）
- 配線は総延長2kmまで延長可能。配線方式も渡り配線のほか、バス方式やスター方式でも行えます。（最遠1km）
- 通信用の配線は、室内ー外連絡配線および室外ー外連絡配線を利用します。（無極性2芯）

※アドバンストタッチマネージャー、アドバンストタッチコントローラー、マスターステーションⅢ、DMSインターフェースとの併用はできません。

アドバンストタッチコントローラー

WEB管理機能を標準装備
従来比3倍（面積比）の大画面と高機能を実現しました。

アドバンストタッチ コントローラー ADCL401B1

Advanced touch Controller

ADCL401B1

メーカー希望小売価格 **500,000円**



アドバンストタッチコントローラー1台で室内ユニット
最大**64**グループ**128**台を集中管理

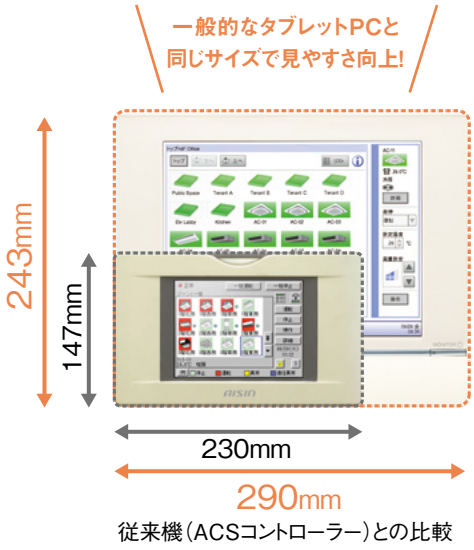

従来機（ACSコントローラー）との比較

専任管理者不要	機能的で操作が容易	見やすく扱いやすい
タッチパネル式で誰でも簡単、扱いやすい	アイコン表示&カラータッチ画面	大画面ワイドカラー液晶採用（10.4インチ）

※据え付け、各種設定、打ち合わせ、試運転費用は含まれていません。

スケジュール制御

年間スケジュールに合わせて自動運転
無駄な運転を防止し、省エネに貢献します。

● 週間パターン設定画面

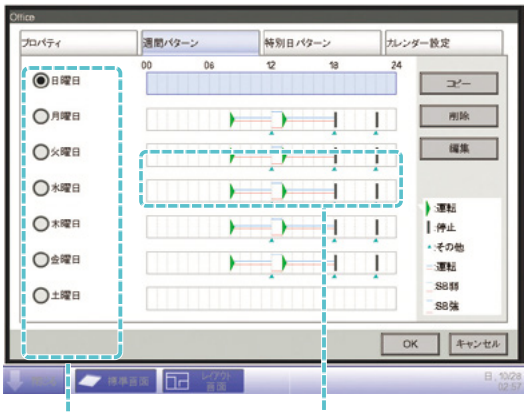

曜日メニュー　運転時間

詳細な設定が可能
- ●運転/停止
- ●運転モード
- ●設定温度制限
- ●設定温度
- ●風量変更
- ●リモコン許可／禁止

1日最大20アクションまで設定可能

最大100プログラムの登録が可能
プログラムごとに有効期間を設定でき、季節ごとのスケジュール管理が行えます。

消し忘れも予防できます。

操作しやすい画面表示

空調状況の表示を、目的に応じて切り換え（3タイプ）

レイアウト画面表示 有償

部屋の平面図に実際の配置に合わせてアイコンや室温を表示 視覚的に判断・操作できます。

故障機の場所の特定も容易になります。

※平面図の取り込み作業が別途必要となります。（有償）



リスト画面表示

エアコンの消し忘れを一括確認 目的別の割り出しが容易な ソート機能付き



アイコン画面表示

フロアごとなど、任意のエリア内の エアコンをグループ化。エリア全体の 運用状況の把握が簡単

エリア内にさらにエリアを設けたり、複数のエリアをまたぐ多重設定も可能です。



視認性に優れたカラーアイコン表示で、誰でも簡単に操作・監視ができます。



※掲載の価格には消費税は含まれておりません。

消し忘れ防止機能

消し忘れていても設定時間に自動OFF

（30分単位で最大180分）

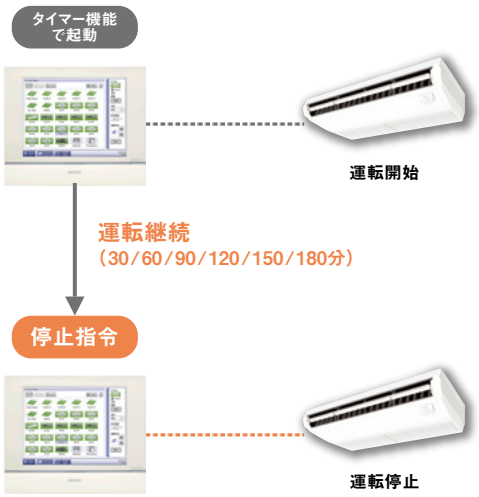

自動冷暖切換機能

室温と設定温度の差から、冷暖モードを自動で切り換え

※冷媒系統単位一括での切り換えです。テナントビルなどで系統内の室内ユニットが同一用途でない場合は使用方法にご注意ください。

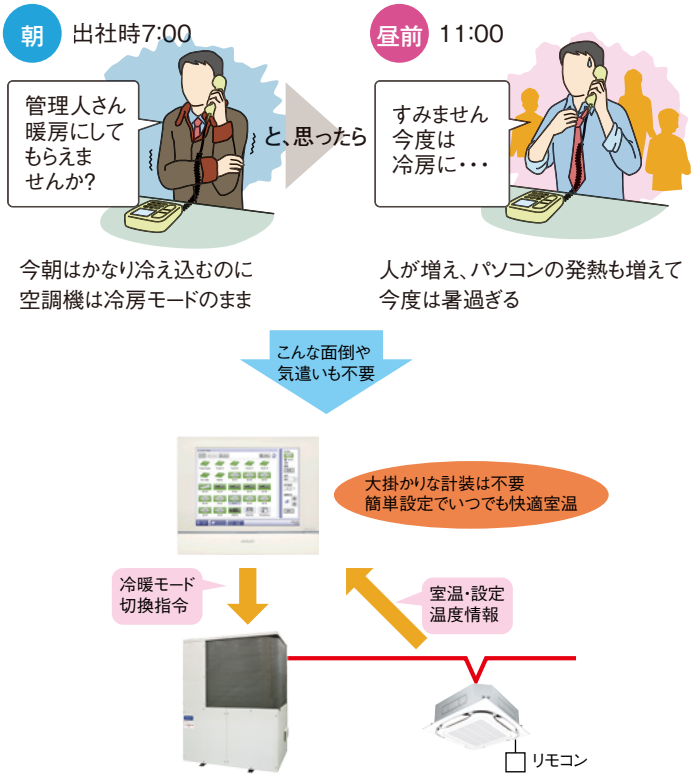

連動制御機能

I/Oモジュールを介した設備機器の接続が可能

使用例：暑さ指数（WBGT）センサーを用いたエアコン運転管理

※暑さ指数（WBGT）センサーは現地調達品となります。
※WAGO社製Aiが必要です。当社営業所までお問い合わせください。

Web上から閲覧やデータの取り出しも可能

アドバンストタッチコントローラー本体に蓄積された制御履歴データが、Web機能やUSBメモリを介して、CSVファイルにて取り出しが可能です。



高機能なフロアリモコンとしても利用できます。

同じDⅢ-NET通信ライン上にアドバンストタッチコントローラーを最大4台まで接続でき、フロアリモコンとしてエリアごとの独立した空調管理が可能。アドバンストタッチコントローラーの管理機能をフロアリモコンとして利用することができます。

全体管理用として主集中用機器を1台追加設置することをおすすめします。

主集中適用機器
- アドバンストタッチマネージャー
- アドバンストタッチコントローラー
- マスターステーションⅢ

管理機能
- 強制/緊急停止機能
- 手元リモコン許可/禁止
- 設定温度制限機能 (注1)

（注1）マスターステーションⅢは不可

標準仕様

機種名	ADCL401B1
電源	AC100~240V 50/60Hz
消費電力	19W
使用環境	0~40℃、85%以下
質量	2.2kg
液晶仕様	10.4インチ/SVGA/1667万色

コントローラー機能

機能分類	機能		備考
基本機能	接続台数		64グループ（最大128台）
	エリア設定		最大エリア数650、最大エリア階層10
	対応言語		日本語、英語
	監視操作画面	アイコン表示画面	機器の運転状態をアイコンで表示
		リスト表示画面	各機器の詳細情報を表示
		レイアウト表示画面	最大60画面まで作成可能
	履歴機能		異常、操作、動作、自動制御、システム情報履歴を最大50万件保存、操作元も表示可能
	スケジュール機能		プログラム数 100、最大20回/日の動作を指定可能
		週間スケジュール	7曜日+5特別日設定可能
		年間カレンダー	特別日設定はもしくは月・週・曜日で指定、特別日設定は毎年再利用可能

機能分類	機能	備考
自動制御機能	設定温度制限機能	冷暖房の設定温度上下限値に制限をかけて省エネに貢献
	連動制御機能	プログラム数 500 ON/OFF、異常発生、アナログ値、運転モード切り換えを起点として連動が可能
	緊急停止機能	プログラム数31
	自動冷暖切換機能	自動運転モード対応がなくても自動で冷暖切り換えする機能、室温が高いと冷房、低くなったら暖房に自動で切り換え
	消し忘れ防止機能	停止までの時間を30分、60分、90分、120分、160分、180分から選択可能
Web遠隔管理機能	本体と同じ画面をWebブラウザ上で表示管理ユーザー数4、一般ユーザー数60まで登録可能 一般ユーザーのアクセス範囲や操作項目の制限が可能	

●詳細は取扱説明書をご確認ください。

アドバンストタッチマネージャー

見やすさと、使いやすさを追求
離れた場所からでも思いのままに施設内設備をコントロール

中大規模施設（～10,000m²相当）の空調 ＋ 設備一元管理におすすめ



最大512グループの室内ユニットの集中管理が可能

Advanced touch Manager

ADCM601C1 メーカー希望小売価格 **820,000円**

※本コントローラーの採用に際しては、事前の打ち合わせが必要です。

大画面・カラー表示だから見やすい

10.4インチの大画面カラー液晶を採用
運転状態をひと目で確認できます。

画面に直接触れるタッチパネル方式で操作が簡単



直接画面に触れて操作ができますので、扱いが簡単です。

レイアウト表示で状況把握がしやすい



実際のレイアウト図への機器配置で、どこのエアコンが運転しているかひと目でわかります。

空調機以外の設備もカンタン管理

空調機だけでなく、換気や照明、キー管理システムなど様々な設備機器が統合管理できます。

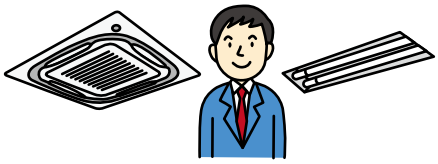

自分のパソコンからエアコンを自在に操作

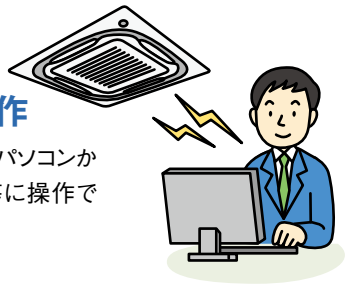

リモコンが遠くにあっても大丈夫。パソコンから任意の空調機をリモコンと同等に操作できます。

離れた施設も管理



パソコンにアドバンストタッチマネージャーの画面が呼び出せるので、遠方の施設も自分のデスクから管理できます。

日常の運転管理はおまかせ（自動化）！



年間を通した詳細な運転スケジュールが設定でき、日常の運転管理をほぼ自動化できます。

人の有無や室温変化に合わせて省エネ管理

常時変化する空調条件に合わせて、快適性と省エネのバランスの取れた制御が行えます。

多彩な機能を搭載

集中管理機能

●見やすさと、扱いやすさを追求

●施設内の諸設備を誰でも快適・簡単にコントロール

自動制御機能

●毎日の運転管理を自動化。制御システムだからできるキメ細かなスケジュール管理

●設備同士を組み合わせ、キメ細かな省エネ・快適管理を実現

エネルギー管理機能

オプション品

●エネルギーの消費実態を“見える化”し継続的な省エネ対策に欠かせないエネルギーマネージメントをサポート

遠隔制御機能

●Web機能を介して、パソコンからでも思いのままに設備の制御・監視が行えます。

料金按分機能

オプション品

●テナントごとの詳細な空調料金計算を簡単・スピーディに行えます。

保守管理機能

●異常の発生と同時に、管理者や修理会社に電子メールで自動通知

換気制御機能

●CO_2センサーが検出したCO_2濃度を表示できるようになりました。

対象機種：外気処理タイプ室内ユニット天井埋込ダクト形
※CO_2センサーは現地調達品です。
※換気装置の制御は別途WAGO社製AIが必要です。

1つのタッチ画面で施設内の諸設備を思いのままに管理できます。

■システム概要

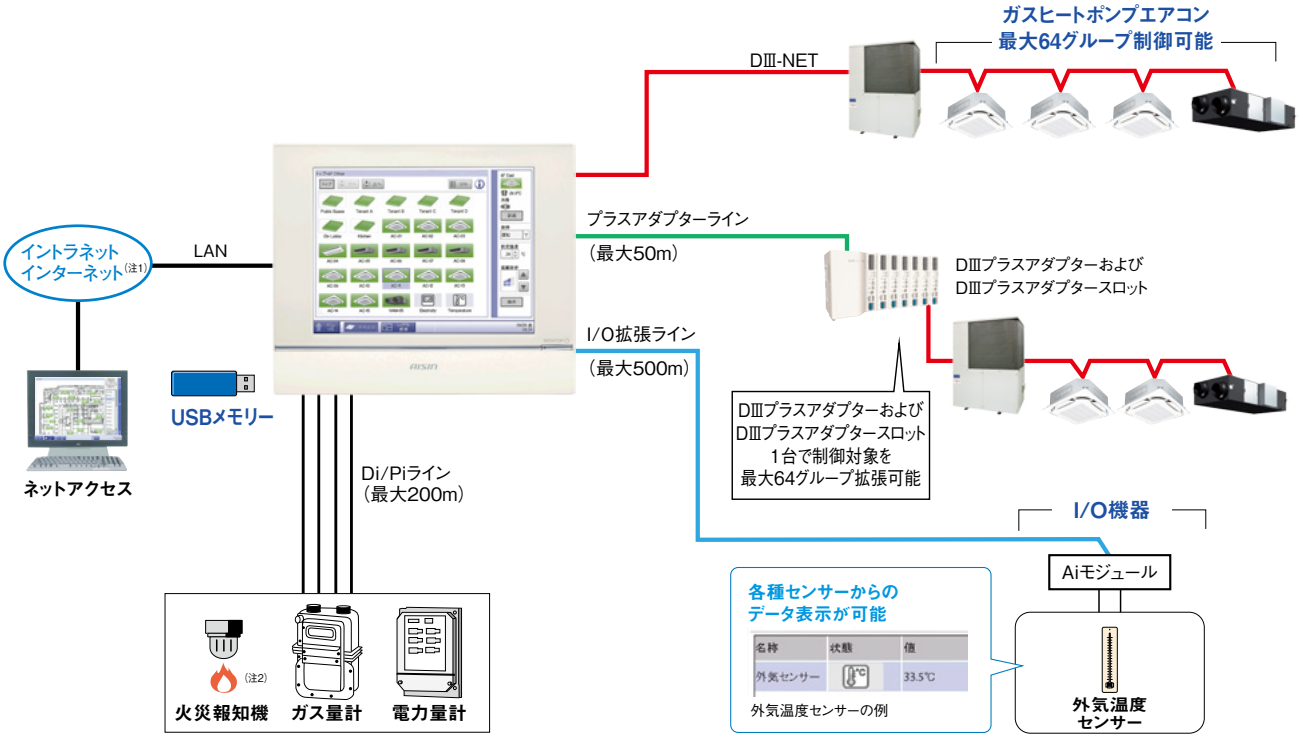

※Aiモジュールを介した設備機器の接続については、別途当社営業所までご相談ください。

（注1）別途インターネット契約が必要です。なお、インターネット接続をする場合は、必ずVPNルーターを使用して、お客様側にてセキュリティを確保してください。
（注2）外気処理タイプ室内ユニットは、集中制御機器からの火災信号などによる強制停止指令が行われた場合でも、24時間換気運転・ナイトパージ運転・加湿エレメント乾燥運転により、一定時間送風運転を継続する場合があります（2019年3月以前生産品）。

集中管理機能

わかりやすい画面表示で簡単操作





リスト表示

リスト表示への切り換えが可能。ソート機能を活かして、同じ条件下にある空調機の呼び出しや、比較がスムーズに行えます。



レイアウト表示

フロア単位の間取図を取り込んで、実際の機器配置に応じたレイアウト表示も可能。感覚的に機器の配置が把握でき、各種の確認、操作が容易に行えます。

※別途、レイアウト取り込み作業が必要です（有償）。

柔軟なエリア設定

テナントや部屋、フロアなど任意のエリアの空調機の一括設定・制御が可能。さらに、管理エリアを重複させた設定も行えます。これにより、フロア単位で一括管理しながら、フロア内の勤務時間の異なる部署テナント単位での管理も容易に行えます。

多層エリア登録

任意の管理エリアの中に、
さらに管理エリアを設定できます。

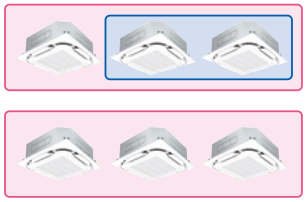

多重エリア登録

1台の空調機を複数の
管理エリアに登録できます。

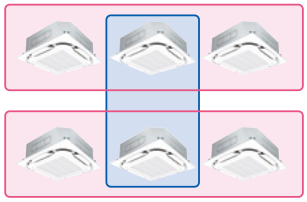

様々な管理履歴データの把握が可能

管理する全ての設備機器の異常発生はもちろん、様々な操作内容、状態変化、自動制御の実行の履歴が把握できます。さらに、どこから制御されたものか、その操作元も確認できるので、空調機の運転実態の把握や誤操作などの原因究明にも威力を発揮します。

多彩なメニューを簡単呼び出し

メイン画面から必要なメニューのアイコンにタッチするだけで、目的の画面がスムーズに呼び出せます。


自動制御


システム設定


運転管理

遠隔制御機能

パソコンによる空調管理を実現

パソコンからビル内の空調を操作

アドバンストタッチマネージャー本体と同様の空調運転操作が手元のパソコンから行えます。

インターネットを介して離れた場所の空調も監視・制御

どこにいてもアドバンストタッチマネージャーの画面をお手元のパソコンに呼び出せるので、離れた施設の空調機も隔たりなく集中管理できます。

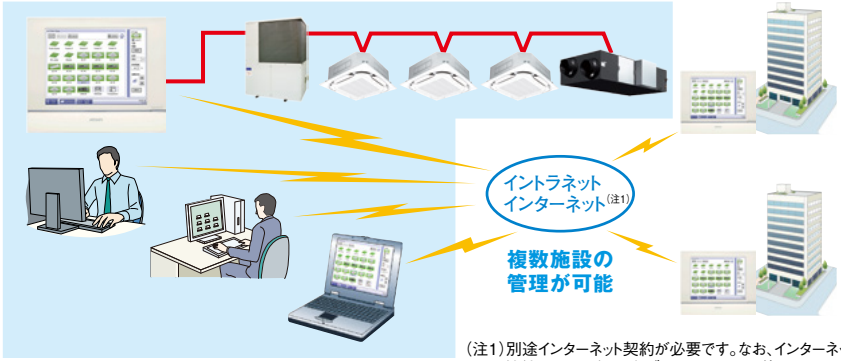

（注1）別途インターネット契約が必要です。なお、インターネット接続をする場合は、必ずVPNルーターを使用して、お客様側にてセキュリティを確保してください。

Advanced touch Manager

自 動 制 御 機 能

日常の運転管理を自動化できるキメ細かなスケジュール制御

カンタン設定で、キメ細かな週間／年間のスケジュール管理が可能

1日最大20アクションまで設定可能

週間のスケジュール設定

1プログラムで曜日単位での基本の週間パターンが設定可能。また、祝日などの週間パターンにあてはまらない特別日も簡単に設定できます。

●週間パターン設定画面

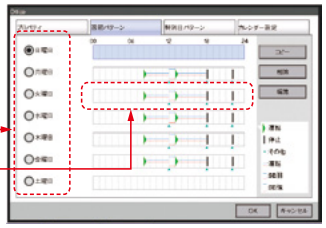

●特別日設定画面

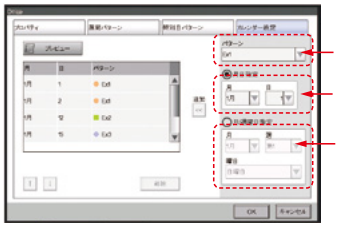

●設定確認画面



年間のスケジュール設定

設定内容ごとに有効期間が設定でき、季節などによる運転プログラムの自動変更も行えます。

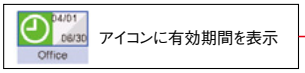

●プログラム確認画面



●設定例

春 Office 1 (4/1〜6/30) 9:00 運転　18:00 停止 送風運転	夏 Office 2 (7/1〜9/30) 9:00 運転　18:00 停止 冷房運転　設定温度26℃
秋 Office 3 (10/1〜11/30) 9:00 運転　18:00 停止 送風運転	冬 Office 4 (12/1〜3/30) 9:00 運転　12:00 停止 暖房運転　設定温度20℃

プログラムごとに有効期限を設定でき、季節ごとのスケジュール管理が行なえます。

最大100プログラムの登録が可能



多彩な連動制御

接続された設備機器同士を目的に応じて自動連動させ、空調制御も簡単に行えます。

例 1 省エネ外気冷房

冷房運転時に外気温度が設定温度より低いと感知したら、空調の冷房運転を停止し、換気装置で外気導入を行うことで、省エネを図ります。
※外気温度センサーは現地調達品となります。
※WAGO社製Aiが必要です。当社営業所までお問い合わせください。

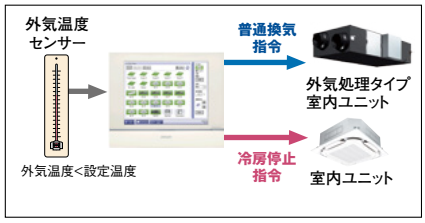

例 2 換気装置を自動制御

室内のCO₂濃度に応じた適正風量に換気装置を制御
換気のムダと空調のロスを抑え、省エネが図れます。
※CO₂センサーは現地調達品となります。
※WAGO社製Aiが必要です。当社営業所までお問い合わせください。

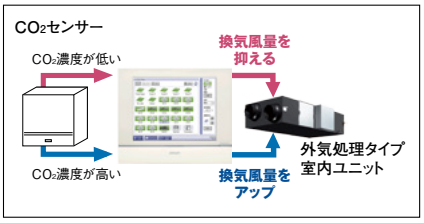

例 3 在不在空調連動

室内の人の在否をキー管理システムや人検知センサーで検知し、人の在否に応じて空調機の運転/停止や設定温度のシフトが行えます。
※人検知センサーは現地調達品となります。

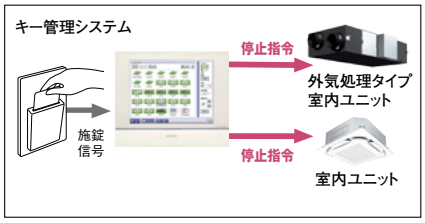

快適・省エネ制御機能(現地設定)

自動冷暖切換機能

室温と設定温度の差から、冷暖モードを自動的に切り換えることができます。

※冷暖切換タイプは冷媒系統単位での切り換えとなります。テナントビルなどで系統内の室内ユニットが同一用途でない場合は使用方法に十分ご注意ください。

セットバック機能

夜間などの人の不在時に、設定温度を抑えて不快にならない程度で室温を維持する機能
無人時の空調のムダと快適性の低下を抑える、ホテルの客室などに適した機能です。

※人検知センサーとの連動やスケジュールによる設定が可能です。
（人検知センサーは現地調達品となります。）

■冷房運転時

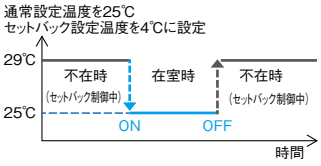

消し忘れ防止機能(切タイマー機能)

空調機の運転を一定時間で自動停止させる機能。消し忘れ防止などに効果的で、学校の教室などに有効です。

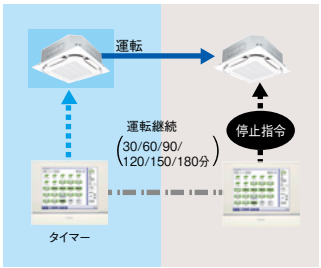

外気温連動制御 ※外気温度センサーは現地調達品となります。

屋外からの入室時に外気温度との大きな温度差で不快な思いをしないよう、入口に近い室内ユニットの設定温度を抑える機能です。
玄関ホールなど、屋外との激しい温度差で発生するコールドショックなどの防止策として有効
省エネ効果も高まります。

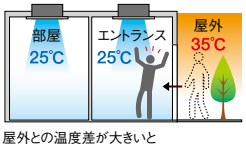

屋外との温度差が大きいと
コールドショックが起きやすい。

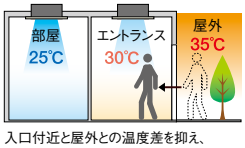

入口付近と屋外との温度差を抑え、
徐々に冷やすことでコールドショックを防止

設定温度は
外気温度との差で
自動変更

空調料金管理支援 （オプション品）

空調機やテナントごとの空調料金計算がスピーディに行える料金按分機能（オプション品）

各室外ユニットで消費したガス・電力量を室内ユニットの運転負荷に応じて按分
そのデータをパソコンに取り込むことで、テナントごとの空調料金計算も簡単に行えます。

※本機能を使用するためには、オプション品の「aTM 按分機能ソフトウェア（ADCM002A1）」が必要です。

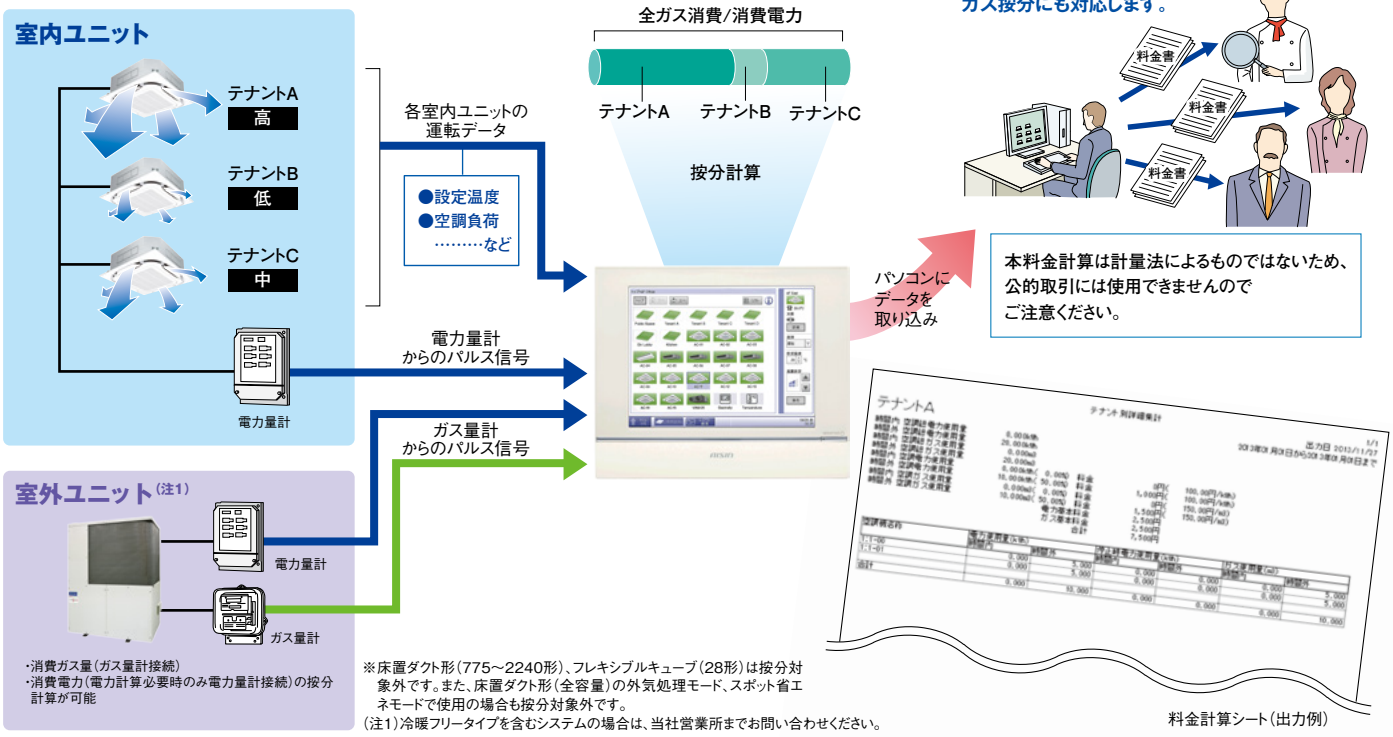

※床置ダクト形（775～2240形）、フレキシブルキューブ（28形）は按分対象外です。また、床置ダクト形（全容量）の外気処理モード、スポット省エネモードで使用の場合も按分対象外です。
（注1）冷暖フリータイプを含むシステムの場合は、当社営業所までお問い合わせください。

■システム概要

※ガス量計、電力量計は現地調達品となります。
※ガス/電力量計を複数台接続する場合は、ガス/電力量計ごとに按分グループを作成してください。

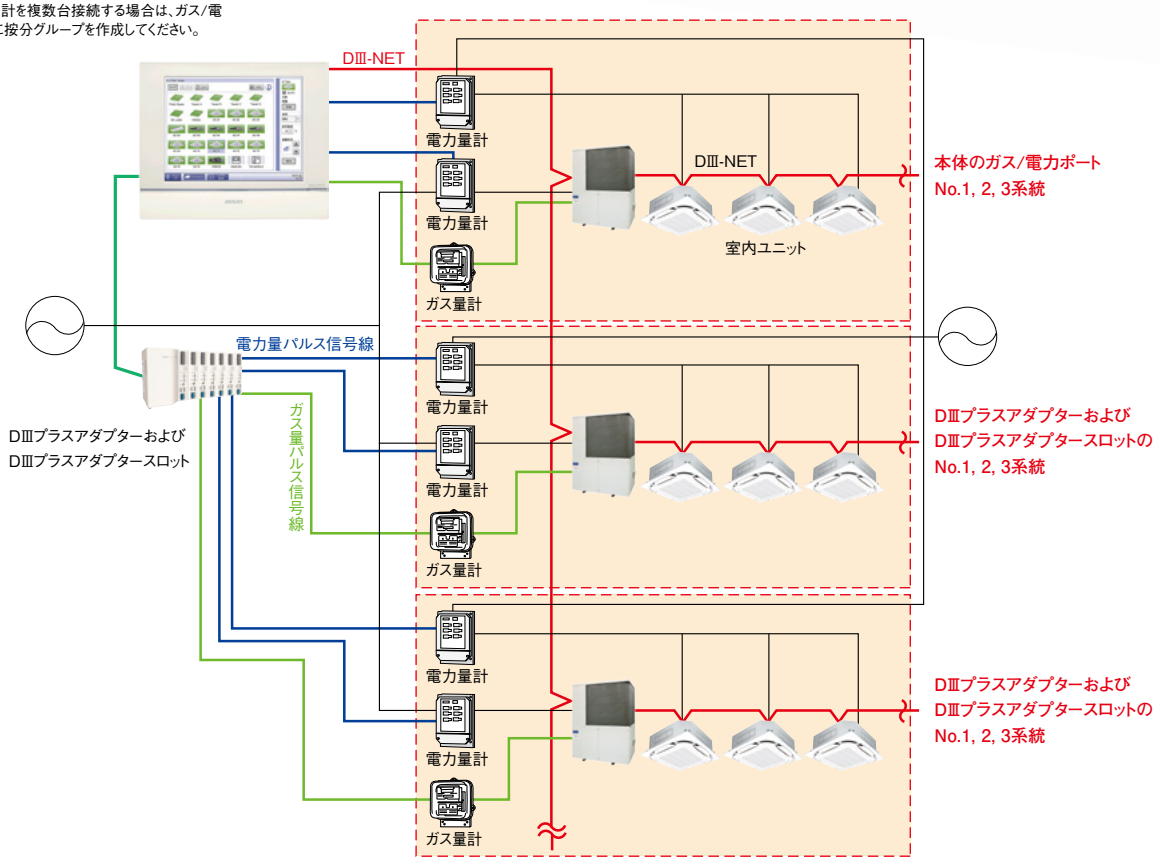

Advanced touch Manager

エネルギー管理機能 （オプション品）

省エネ管理を支援するEne-Navi機能（オプション品）

ガス量計/電力量計を介して、各設備の時間ごとのガス消費量、消費電力を計測・記録

空調機を含めた全ての設備機器のエネルギー消費動向をわかりやすく表示。さらに、冷やし（暖め）過ぎや消し忘れの疑いのある空調機をピックアップしたりと、省エネ策の策定や検証もサポート。高度なエネルギー管理をわかりやすくお手伝いします。

※本機能を使用するには、別途パルス発信機付のガス量計or電力量計（現地調達）およびオプション品の「aTM Ene-Naviソフトウェア（ADCM008A1）」が必要です。

アドバンストタッチマネージャーの
エネルギー管理情報は、LANを介して
お手持ちのパソコンでも見ることができます。

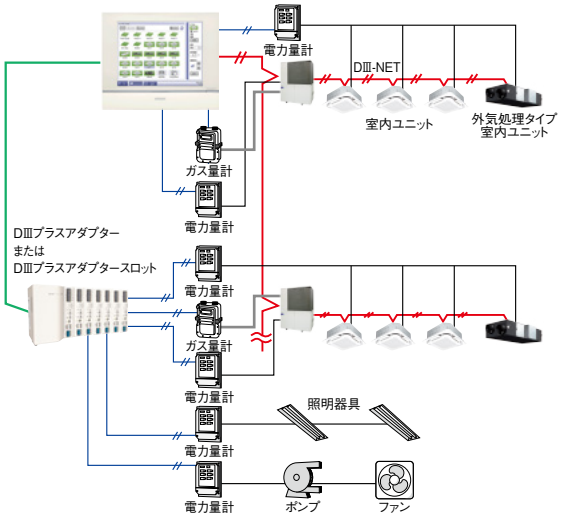

省エネ目標とのズレとその補正目標値を見える化

●年間の予実管理画面



●エネルギー消費の目標値と、実際の消費量をグラフ表示して、予実のズレを“見える化”します。
●目標よりも消費量が多い場合は警告マークが表示されます。
●目標達成のための今後の補正目標値を赤ラインで表示します。

前年実績との比較で省エネ効果を見える化

●前年度比較画面



当年と前年のエネルギー消費実績の比較が可能
省エネ対策の効果検証や月ごとの節減目標値設定に有効なデータとなります。

非効率運転の空調機の実態を見える化

●設備の運用管理画面（運用ルール：「消し忘れ」や「設定温度乖離」）



●「消し忘れ」もしくは「設定温度乖離」があった、運用ルール違反のエアコンを特定できます。
●運用ルール違反があった日数やその合計時間、ムダに消費したガス・電力量も表示されます。

運用ルール違反の原因を見える化

●詳細表示（運転状況）



設定温度と運転モード、室内温度の推移などを時系列で表示可能
設定温度の変更の原因解明など、より詳細な情報を得ることができます。

保守管理機能

保守サービス作業を円滑にする多彩な機能

保守連絡先登録・表示

故障などの対応窓口業者の連絡先が登録でき、異常発生時に画面に表示することができます。



電子メールによる異常発生通知

管理している機器の異常発生を任意のアドレスに電子メールで素早く通報。異常機器と異常内容が送信されるので対応が容易化。対象機種や故障内容によって送信先を変更できるので、テナントごとの発信サービスにも利用できます。

※別途メールサーバーが必要です。

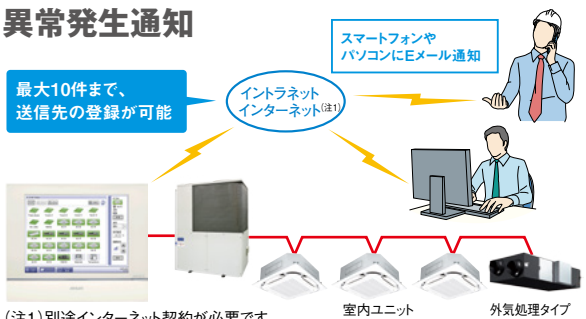

（注1）別途インターネット契約が必要です。
なお、インターネット接続をする場合は、必ずVPNルーターを使用して、お客様側にてセキュリティを確保してください。

■システム概要

1台のアドバンストタッチマネージャーで、最大512グループの空調機・調湿外気処理機を集中管理

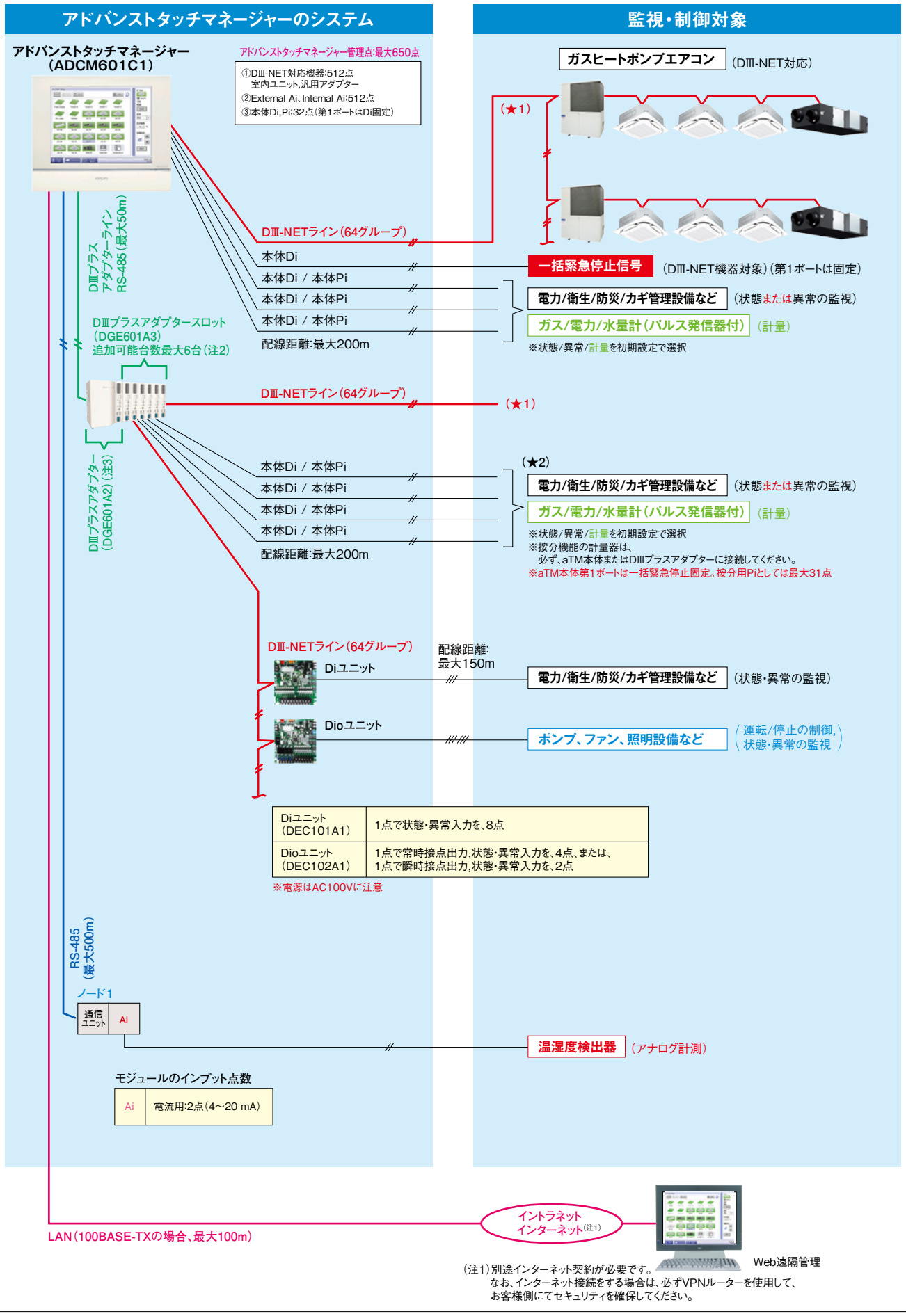

(注2)DⅢ-NETライン1系統につき、DⅢプラスアダプタースロットが1台必要です。
(注3)DⅢプラスアダプターには、DⅢプラスアダプタースロットが1台付属しています。

Advanced touch Manager

■標準仕様

名称	アドバンストタッチマネージャー	オプション品
		DIIIプラスアダプター
機種名	ADCM601C1	DGE601A2
電源	AC100～240V 50/60Hz	AC100～240V 50/60Hz
消費電力	19W	23W
使用環境	0～40℃、85%以下	−10～50℃、85%以下
外形寸法（mm）　幅×高さ×奥行	290×243×50	97.2×146×81.2
質量	2.2kg	0.69kg
液晶仕様	10.4インチ/SVGA/1667万色	—

■専用オプション品

機種名	オプション品	メーカー希望小売価格
DGE601A2	DIIIプラスアダプター	147,000円
DGE601A3	DIIIプラスアダプタースロット	102,000円
ADCM002A1（注1）	aTM 按分機能ソフトウェア	1,010,000円
ADCM003A1	aTM デマンド制御ソフトウェア	890,000円
ADCM008A1	aTM Ene-Naviソフトウェア	1,030,000円

※ソフトウェアの設定にエンジニアリング作業が必要となります。（有償）
（注1）床置ダクト形（775～2240形）、フレキシブルキューブ（28形）は按分対象外です。また、床置ダクト形（全容量）の外気処理モード、スポット省エネモードで使用の場合も按分対象外です。

■別売品

機種名	別売品	メーカー希望小売価格
DEC101A1	Diユニット	84,000円
DEC102A1	Dioユニット	89,300円

■周辺機器仕様

機種名	要求仕様
USBメモリー	メモリー容量：USB1.0　8GByte（空き容量：5GByte）以上　推奨32GByte以下 ●推奨製品（動作確認済み） Silicon Power SP032GBUF2M01V1K（32GB）
Web遠隔監視用PC	●推奨動作環境 OS：Windows 10以上 ディスプレイ解像度：1024×768（注1）以上 Webブラウザ：Microsoft Edge Ver.85.0.564.6（Chromiumベース）以降 Google Chrome Ver.85.0.4183.121以降 対応セキュリティソフトウェア：マカフィーリブセーフ ノートン セキュリティ ウィルスバスタークラウド
料金計算シート用表計算ソフト	OS：Windows 10以上 Microsoft Excel：2010, 2013, 2016 プリンター設定：A4対応、解像度300dpi以上 対応セキュリティソフトウェア: マカフィーリブセーフ ノートン セキュリティ ウィルスバスタークラウド

（注1）DPIの設定は100%にしてください。
※Windows、Edge、Excelは米国Microsoft Corporationの登録商標です。
※Google Chromeは米国Google Inc.の登録商標です。
※周辺機器仕様は変更する場合があります。最新情報は当社営業所までお問い合わせください。

■接続可能な設備機器およびインターフェースと管理点数

管理点		対応機器	管理点数	
DIII-NET対応機器	室内ユニット（注1）	全機種	最大512点（注2）	全管理点の総数 最大650点
Di	本体Di	アドバンストタッチマネージャーDi	最大32点（注3）	
		DIIIプラスアダプターDi、DIIIプラスアダプタースロットDi		
	DIII Di	Diユニット（DEC101A1）	最大512点（注2）	
Dio	DIII Dio	Dioユニット（DEC102A1）	最大512点（注2）	
		汎用アダプター（DTA103A1）	最大512点（注2）	
Pi	本体Pi	アドバンストタッチマネージャーPi	最大31点（注3）	
		DIIIプラスアダプターPi、DIIIプラスアダプタースロットPi		
Ai	External Ai	WAGO社製 Ai（注4）	最大512点（注5）	
	Internal Ai	室内ユニット吸込温度、設定温度	最大512点（注5）	

（注1）室内ユニットによって、DIII-NET接続のためのインターフェースが必要となる場合があります。　（注2）DIII-NET接続機器管理点数合計　　（注3）本体Di,Pi管理点の合計
（注4）WAGO社製品については当社営業所までお問い合わせください。　　（注5）External Ai、Internal Aiの合計

■コントローラー機能

機能分類	機能		備考
基本機能	DIIIプラスアダプターライン		DIIIプラスアダプター（最大1台接続可能）、DIIIプラスアダプタースロット（最大6台接続可能）
	管理点		最大管理点数650点（DIII-NET接続管理点数512点）
	エリア設定		最大エリア数　650 最大エリア階層 10
	対応言語		日本語、英語
	監視操作画面	アイコン表示画面	アイコンで機器の運転状態を表示
		リスト表示画面	各機器の詳細情報を表示
		レイアウト（平面図）画面	最大60画面まで作成可能
	履歴機能		異常、操作、動作、自動制御、システム情報履歴を最大50万件保存、操作元も表示可能
自動制御機能	スケジュール機能		プログラム数 100 最大20回/日のアクションを指定可能
		週間スケジュール	7曜日+5特別日設定可能
		年間カレンダー	特別日設定は日付もしくは月・週・曜日で指定、特別日設定は毎年再利用可能
		季節切換	季節ごとのプログラムを日付で切り換え可能
	設定温度制限機能		冷暖房の設定温度上下限値に制限をかける省エネ機能
	自動冷暖切換機能		自動運転モード対応がない場合に自動的に冷房/暖房を切り換える機能 室温が高くなってきたら冷房に、低くなってきたら暖房に自動で切り換える
	外気温連動制御機能		建物の外と直接出入りするような部屋で外気温と室温の差が大きくなりすぎないようにするために、 外気温の変動に伴い室内ユニットの設定温度を自動変更 外気温度センサーなどが必要　詳しくは当社営業所までお問い合わせください。
	連動制御機能		プログラム数 500 ON/OFF、異常発生、アナログ値、運転モード切り換えを起点として連動制御が可能
	消し忘れ防止機能		停止までの時間を30分、60分、90分、120分、150分、180分から選択可能
	緊急停止機能（注1）		プログラム数 31
リモートアクセス機能	Web遠隔管理機能		本体画面と同じ画面をWebブラウザ上で表示 最大管理ユーザー数：4、一般ユーザー：60 まで登録可能 一般ユーザーのアクセス可能範囲、操作項目の制限が可能
	E-mail異常発報機能		最大10件の送付先アドレスを指定可能

※詳細は取扱説明書をご確認ください。
（注1）外気処理タイプ室内ユニットは、集中制御機器からの火災信号などによる強制停止指令が行われた場合でも、24時間換気運転・ナイトパージ運転・加湿エレメント乾燥運転により、一定時間送風運転を継続する場合があります（2019年3月以前生産品）。

制御システムの用途をさらに広げる豊富なアダプター群

※各アダプターの適用室内ユニットは、次ページのアダプター適用表をご参照ください。

グループ遠方制御アダプター
KRP4A1・2・3・4・5・6



KRP4A1・2・3・4・5・6 メーカー希望小売価格 **18,400円**
床置ダクト形、工場用エアコン床置ダクト形は標準装備

室内ユニットを中央監視盤と接続し、リモコングループ単位で制御する場合に使用します。(運転/停止、運転・異常出力、温度設定、リモコン禁止)

※組み込む室内ユニットにより機種が異なります。 ※集中制御機器との併用はできません。 ※2リモコン制御は行えません。 ※リモコンレスでは使用できません。 ※アダプター取付箱(板)が必要な場合があります。

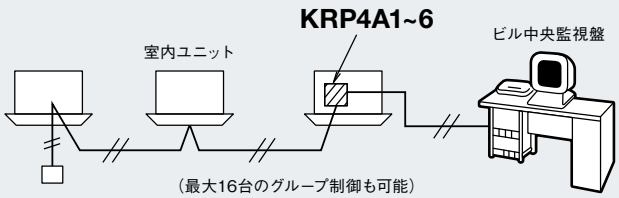

遠方制御アダプター
KRP2A1・2・3・4・5・6



KRP2A1・2・3 メーカー希望小売価格 **15,300円**
KRP2A4・5・6 メーカー希望小売価格 **16,800円**

室内ユニットを中央監視盤と接続し、集中制御ラインに接続された全ての室内ユニットを一括制御する場合に使用します。(運転/停止、運転・異常出力、温度設定)

※組み込む室内ユニットにより機種が異なります。 ※集中制御機器との併用はできません。 ※アダプター取付箱(板)が必要な場合があります。

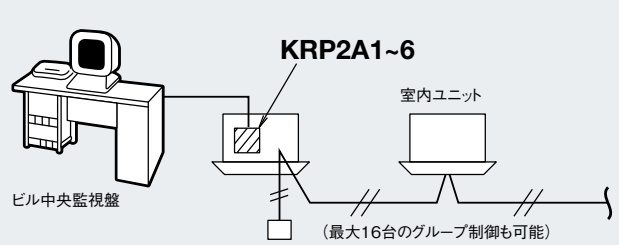

配線改装アダプター
KRP1C
1・6・7・11A・12A・13A・14A・15A・16・16A



KRP1C1・6・7・11A・12A・13A・14A・15A メーカー希望小売価格 **10,000円**
KRP1C16・16A メーカー希望小売価格 **9,100円**

加湿器などのオプション品を取り付ける場合、室内ユニット1台につき必ず1個必要です。

※組み込む室内ユニットにより機種が異なります。 ※アダプター取付箱(板)が必要な場合があります。

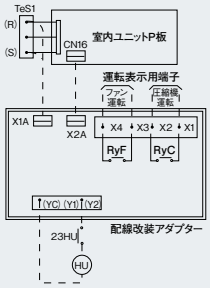

室外機外部制御アダプター
DTA104A1・2・3



DTA104A1・2・3
メーカー希望小売価格 **32,600円**

低騒音制御を行う場合は本アダプターが必要になります。(サイレントモード)

※組み込む室内ユニットにより機種が異なります。 ※アダプター取付箱(板)が必要な場合があります。

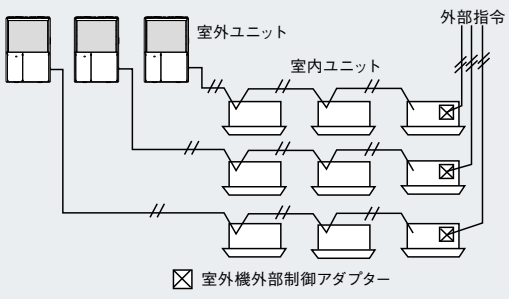

一括遠方アダプター
DCS302A2



DCS302A2
メーカー希望小売価格 **26,300円**

集中制御機器と中央監視盤を連動させる場合に使用します。
(運転/停止、運転・異常出力)

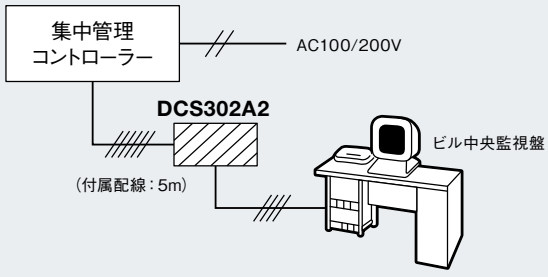

伝送用電源拡張アダプター
DTA114A1

DTA114A1
メーカー希望小売価格 **33,600円**

やむを得ず、同一系統内の一部の室内ユニットを止めたい、もしくは運転したい場合に備えるアダプターです。

※通常、同一系統内の室内ユニットの一部に電源が供給されていないと、システムエラーと判断し、機器が運転できなくなります。 ※通常の室内ユニットとは別に24Vの別電源が必要です。

〈使用例〉A・B室の室内ユニットが電源OFFでも、C・D室の室内ユニットを運転させたい場合

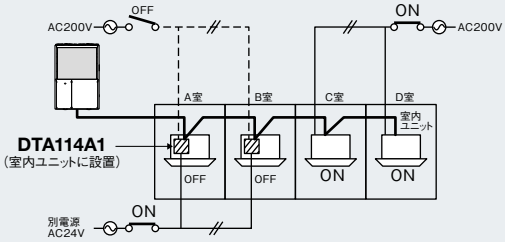

DⅢ-NET
拡張アダプター
DTA109A1



DTA109A1 (受注生産品)
メーカー希望小売価格 **84,000**円

- ●DⅢ-NET拡張アダプターは1系統内に最大8台まで接続可能です。
- ●配線長を管理機器から最遠アダプターまで1,000m、アダプターから最遠室内ユニットまで1,000mも延長でき、配線自由度を大幅に拡大
  集中管理システムの総配線距離2,000mを有効に活かせ、
  建物間を渡るシステム展開も容易に行えます。
- ●万一、断線が発生してもアダプターの系統外への影響が回避できますので、全空調停止などを防止する危険分散システムとしても有効です。

最大制御台数を1,024台に拡大。さらに制御性も拡大させる拡張アダプター。集中機器による室内ユニットの制御可能台数を最大64グループ・128台から最大64グループ・1,024台に拡大できます。

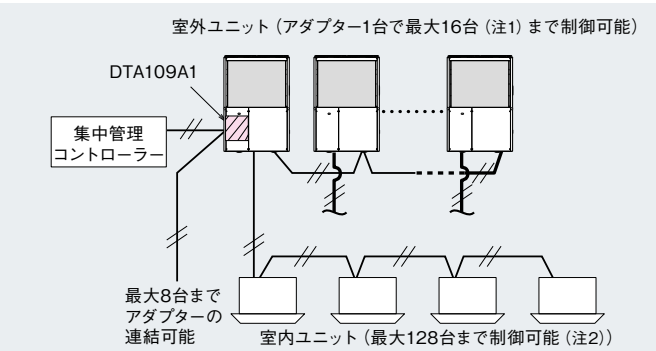

(注1) G、F、E5シリーズ以外の室外ユニットおよびGHPハイパワープラスを含む場合は10台まで
(注2) 室外ユニットが冷暖フリータイプを含む場合は、当社営業所までお問い合わせください。
▶詳しくはP. 257

※775形以上の床置ダクトで複数の系統(室内ユニット)を集中制御する場合、系統ごとに必要です。
※本アダプターの取り付けには、オプション品のDⅢ-NET拡張アダプター取付キット(AGDTA109E1　メーカー希望小売価格 2,700円)が必要です。

前述のアダプターの取り付けには、下記のアダプター取付箱またはアダプター取付板が必要な場合があります。アダプター取付箱(板)の欄の「-」については不要です。
※アダプターは最大2機種まで併用可能です。ただし、遠方制御アダプターとグループ遠方制御アダプターは併用できません。
また、床置ダクト形、工場用エアコン床置ダクト形にはグループ遠方制御アダプターが標準装備ですが、その機能を使用しなければ、遠方制御アダプター(KRP2A2)は併用可能です。

■アダプター適用表

適用 (室内ユニット・BSユニット)				アダプター					※左記★アダプター取り付けに対して必須	
				グループ遠方制御アダプター(注2)	遠方制御アダプター	配線改装アダプター	室外機外部制御アダプター	伝送用電源拡張アダプター	アダプター取付箱	アダプター取付板
機種	タイプ		容量							
AXF	天井埋込カセット形	ラウンドフロータイプ(オートクリーンパネル以外)	全容量	KRP4A3★	KRP2A2★	KRP1C11A★	DTA104A2★	—	KRP1H98A(注1)3,400円	—
AXF	天井埋込カセット形	ラウンドフロータイプ(オートクリーンパネル)	全容量	KRP4A5★	KRP2A4★	KRP1C12A★	DTA104A3★	—	KRP1J98A(注1)8,500円	—
AXF	天井埋込カセット形	S-ラウンドフロータイプ(エコオートクリーンパネル以外)	全容量	KRP4A3★	KRP2A2★	KRP1C11A★	DTA104A2★	DTA114A1★	KRP1H98A(注1)3,400円	—
AXF	天井埋込カセット形	S-ラウンドフロータイプ(エコオートクリーンパネル)	全容量	KRP4A5★	KRP2A4★	KRP1C12A★	DTA104A3★	DTA114A1★	KRP1J98A(注1)8,500円	—
AXC	天井埋込カセット形	エコ・ダブルフロータイプ	全容量	KRP4A2★	KRP2A5★	KRP1C14A★	DTA104A1★	DTA114A1★	KRP1C96(注4)7,600円	—
AXK	天井埋込カセット形	シングルフロー(コーナー)タイプ	全容量	KRP4A6★	KRP2A6★	KRP1C15A★	DTA104A1★	DTA114A1★	KRP1CA90(注3)12,100円	—
AXS	天井ビルトイン形		全容量	KRP4A1★	KRP2A1★	KRP1C13A★	DTA104A1★	DTA114A1★	—	KRP4A98(注1)4,500円
AXM	天井埋込ダクト形		45~160	KRP4A1★	KRP2A1★	KRP1C13A★	DTA104A1★	DTA114A1★	—	KRP4A97(注1)3,900円
AXM	天井埋込ダクト形		224・280	KRP4A1	KRP2A1	KRP1C14A	DTA104A1	—	—	—
FXYMM	コンパクトタイプ		全容量	—	—	—	—	DTA114A1★	KRP4A99　14,000円	—
AXH	天井吊形		全容量	KRP4A3★	KRP2A2★	KRP1C16A	DTA104A2★	DTA114A1★	KRP1D93A(注3)(注6)8,700円	—
AXA	壁掛形		全容量	KRP4A1★	KRP2A1★	—	DTA104A1★	DTA114A1(注9)★	KRP4A93(注3)(注7)7,600円	—
AXV	床置ダクト形		140~560	標準装備	KRP2A2	KRP1C7	DTA104A2	—	—	—
AXV・FVY	床置ダクト形		775~2240	標準装備	KRP2A2	KRP1C6	DTA104A2	—	—	—
AXW	壁ビルトイン形		全容量	KRP4A1	KRP2A1	KRP1C1	DTA104A1	—	—	—
FXYWU	壁ビルトイン形下吹出タイプ		全容量	KRP4A1	KRP2A1	KRP1C1	DTA104A1	—	—	—
AXL	床置ローボーイ形(露出タイプ)		全容量	KRP4A1	KRP2A1	KRP1C1	DTA104A1	—	—	—
AXI	床置ローボーイ形(埋込タイプ)		全容量	KRP4A1	KRP2A1	KRP1C1	DTA104A1	—	—	—
AXT	厨房用エアコン		全容量	KRP4A4	KRP2A3	KRP1C1	—	—	KRP4A93(注5)7,600円	—
AXB	病院用クリーンエアコン		全容量	KRP4A1	—	KRP1C1	—	—	—	—
AXQ	工場用エアコン天井吊形		全容量	KRP4A3★	KRP2A2★	KRP1C6★	DTA104A2★	—	KRP7A91(注1)18,400円	—
AXVF	工場用エアコン床置ダクト形		全容量	標準装備	KRP2A2	KRP1C7	DTA104A2	—	—	—
FSXY	フレキシブルキューブ		28	KRP4A4★	KRP2A6★	—	—	—	KRP4A987(注10)30,900円	—
AXR	外気処理エアコン天井埋込ダクト形		全容量	KRP4A1	KRP2A1	—	—	—	—	—
AXY	外気処理エアコン壁ビルトイン形		全容量	KRP4A1	KRP2A1	—	—	—	—	—
AXZ	外気処理タイプ室内ユニット天井埋込ダクト形		全容量	—	KRP2A2★	KRP1C16(注8)★	—	—	—	KRP1C16A90　6,400円
ABSG	BSユニット(個別タイプ)		全容量	—	—	—	DTA104A1	—	—	—

(注1)本アダプター取付箱(板)1個につき、2機種のアダプターまで取り付け可能です。
(注2)グループ遠方制御アダプター使用時は、2リモコン制御できません。
(注3)本アダプター取付箱は、アダプター1枚につき1個必要です。
(注4)1つのアダプター取付箱に1つのアダプターが収納できます。なお、1台の室内ユニットに2台までアダプター取付箱を取り付けられます。
(注5)アダプターを同時に2枚取り付ける場合にのみ必要です。なお、アダプター取付箱は機内には取り付けできません。
(注6)36~56形にアダプター取付箱を取り付ける場合には、アダプター取付箱取付板KKSAP50A56(8,400円)が必要です。
(注7)機外設置用です。
(注8)本体電装品箱内に取り付けます。アダプター取付板1枚のみ取り付け可能です。
(注9)MA型は適用外です。
(注10)受注生産品となります。

品名		適用機種	機種	メーカー希望小売価格
アダプター	冷暖遠方制御用アダプター	AXV(注1)・FVY(注1)・AXVF(注1)	KRP6A1	20,000円
アダプター	汎用アダプター　集中制御設定時のみ必要	集中制御機器に直接接続できない機器	DTA103A1	42,000円
その他	リモートセンサー	AXF-NA	KRCS01-5B	6,700円
その他	リモートセンサー	AXS・AXC(注2)・AXK(注2)・AXM・AXH・AXA-EB	KRCS01-6B	6,700円
その他	リモートセンサー	FXYMM	KRCS01-4B	5,500円
その他	リモートセンサー	AXA-MA・AXV・FVY・AXW・FXYWU・AXL・AXI・AXQ・AXVF	KRCS01-1B	5,500円
その他	リモコン延長コード(2芯・コネクターなし)(注3)	全機種(注4)	K-RW2050B(50m)	8,300円
その他	リモコン延長コード(2芯・コネクターなし)(注3)	全機種(注4)	K-RW2100B(100m)	16,500円

(注1)冷暖遠方制御用アダプターを取り付ける場合は、標準装備のグループ遠方制御アダプターを外してから取り付けてください。また、室外機外部制御アダプター(DTA104A2)との室内ユニットへの同時組み込みはできません。
(注2)リモートセンサーは、センシングユニット採用時には取り付けできません。
(注3)リモコン延長コードは現地で必要寸法に切断してご使用ください。
(注4)床置ダクト(140~560形)、工場用エアコン床置ダクト形については、追加用リモコンの適用がないため、リモコン延長コードは適用外です。

オープンネットワークシステム

世界的な通信基準に対応し、拡張性に優れたオープンネットワークによるビル用マルチの集中管理を実現

オプション品システム

制御システムの流れは、接続機器や制御項目の制約が多い方式から、マルチベンダーなオープンネットワーク方式へと変わりつつあります。こうした背景のなか、オープン通信方式の世界基準に対応したインタフェースを開発。世界のほとんどで使用されているBACnet®通信方式やLONWORKS®通信方式で空調機の監視・制御が容易に行え、他のビル設備を含めた拡張性の高い制御ネットワークを展開することができます。

オープンネットワークシステム

BACnet®やLONWORKS®対応の監視装置と設備が自在に組み合わせられ、
システム全体の低コスト化を推進。通信速度も飛躍的に向上し、制御精度も格段に向上します。

BACnet®方式の場合

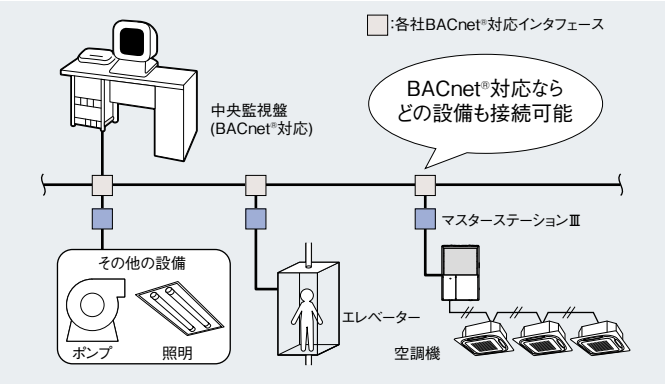

LONWORKS®方式の場合

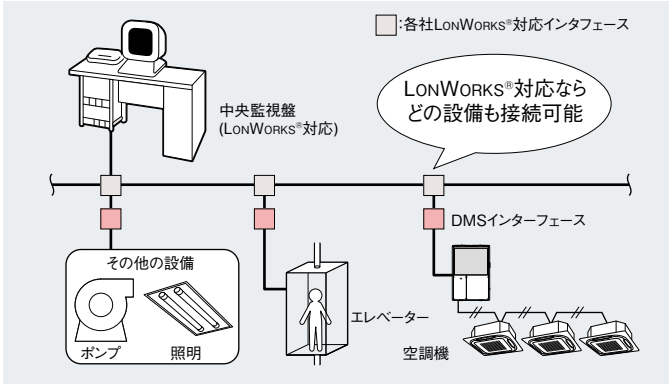

マスターステーションⅢ
DMS502B1



DMS502B1（受注生産品）
メーカー希望小売価格 **2,310,000円**

（電源AC100～240Vが必要）
※管理点数の拡大や停復電制御
（オプション品対応）については、次ページをご覧ください。

**BACnet®通信対応で、
最大256グループの室内ユニットを自在に集中管理**

オープン化の流れに対応した空調機制御コントローラー

- 国際的な通信規格BACnet®（IPV4/6）に対応し、中央監視盤（BMS）との親和性を大幅に向上
- 中央監視盤との接続にEthernet™を採用することで、通信速度を飛躍的に向上
- 標準で26点×128グループ、最大（オプション品追加時）26点×256グループの室内ユニットを制御
- RS232C通信方式も選択でき、従来制御システムとの互換性も確保

◎本製品はダイキン工業（株）ブランド品となります。

DMSインターフェース
DMS504B1



DMS504B1（受注生産品）
メーカー希望小売価格 **294,000円**

（電源AC100～240Vが必要）

**DⅢ-NET通信ラインとLONWORKS®の
ネットワークに通信ラインを結ぶインターフェース**

オープン化の流れに対応した空調機制御コントローラー

- 国際的な通信規格LONWORKS®ネットワークに対応し、中央監視盤（BMS）との親和性を大幅に向上
- 23点×64グループの室内ユニットの制御・監視が可能
- 空調機側にLONWORKS®ネットワーク専用配線が不要
- XIF（ジフ）ファイルで仕様が確認できるので、基本的に接続試験は不要
- Delay Start Up変数による、電源投入時の通信開始遅延時間設定が可能

◎本製品はダイキン工業（株）ブランド品となります。

システムイメージ

マスターステーションⅢ

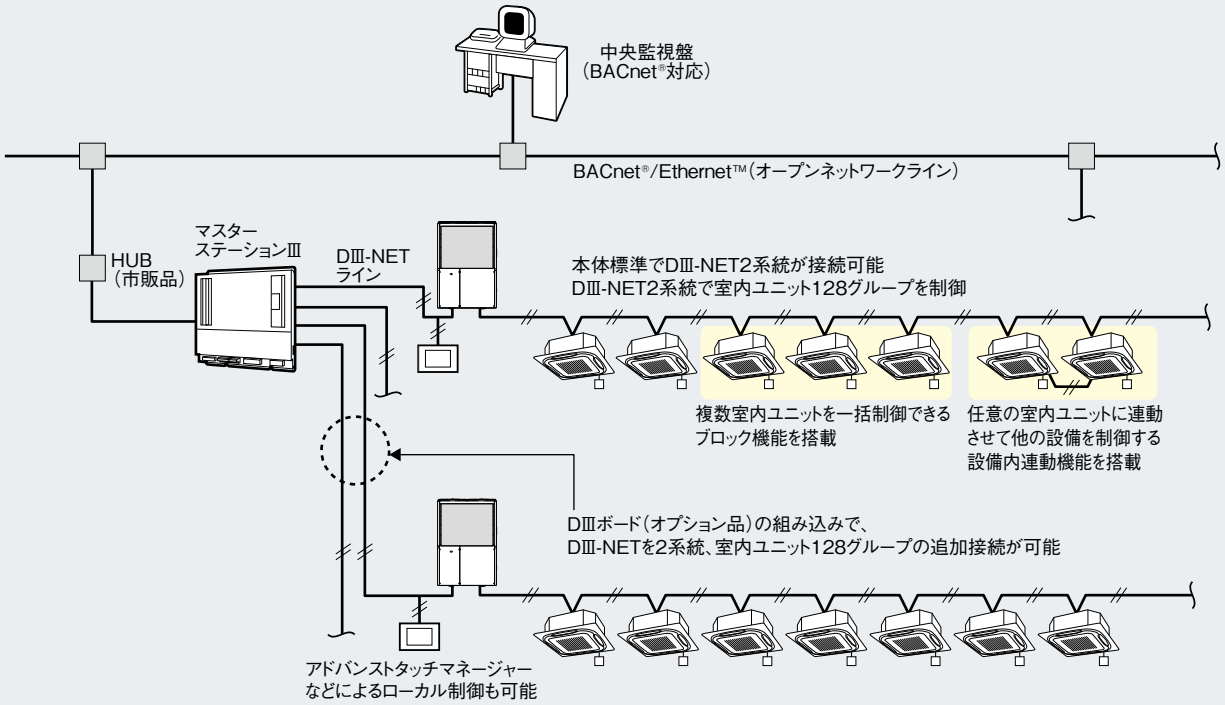

マスターステーションⅢ専用オプション



制御可能室内ユニットグループを
最大256グループに拡大

DⅢボード DAM413B1（受注生産品）

メーカー希望小売価格 **210,000円**

接続可能DⅢ-NETラインを標準の2系統から4系統に拡大させる拡張用プリント基板。これによりDⅢ-NET4系統×64グループの大規模制御ネットワークの構築が可能となります。

（マスターステーションⅢ組み込み）

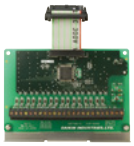

外部信号入力用

Diボード DAM414B1（受注生産品）

メーカー希望小売価格 **210,000円**

BACnet通信（電設学会仕様）において停復電制御を行う際に使用します。

（マスターステーションⅢ組み込み）

DMSインターフェース

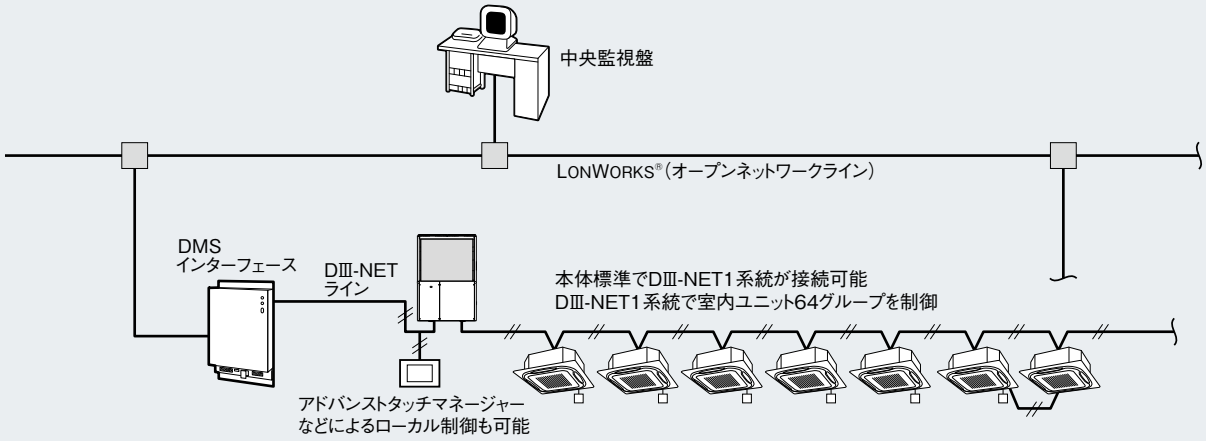

BACnet®:ANSI/ASHRAE 135-1995, A Data Communication Protocol for Building Automation and Control Networks.
LON®, LONWORKS®は、Echelon Corporationの登録商標です。
ANSI:米国標準仕様（American National Standards Institute）の略称
ASHRAE:米国冷暖房空調冷凍工業会（American Society of Fleeting, Refrigerating and Airconditioning Engineers, Inc）の略称

■液晶ワイヤードリモコン（直感操作）外形図

ABRC1G3

・リモコン寸法図

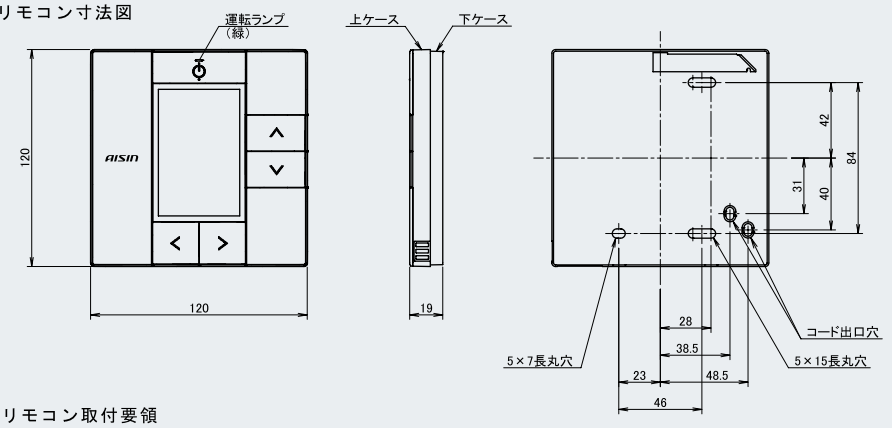

※ リモコンコード、ステップルは付属していません。
現地調達となります。

	リモコンコード仕様
配線種類	シース付きビニルコード またはケーブル（２芯）
配線太さ	０．７５～１．２５mm^2
線延長	５００m

(注1) リモコンの外形からはみ出さないよう配線貫通穴のサイズ・位置にご注意ください。

・リモコン取付要領

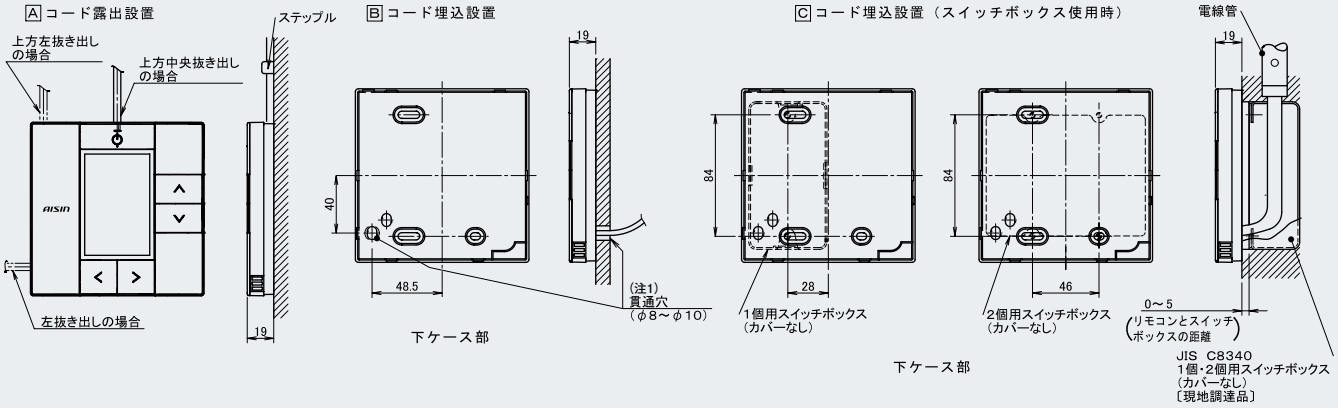

■液晶ワイヤードリモコン 外形図

ABRC1C1

・リモコン寸法図

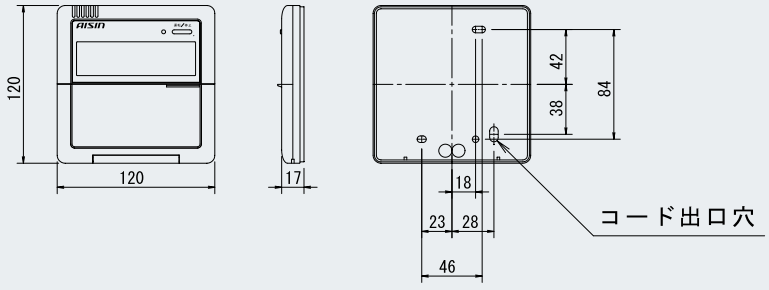

(注1) リモコンコード、ステップルは付属していません。
現地調達となります。

	リモコンコード仕様
配線種類	シース付きビニルコード またはケーブル（２芯）
配線太さ	０．７５～１．２５mm^2
線延長	５００m

・リモコン取付要領(注1)

A 本体露出、コード露出

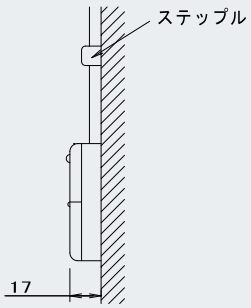

B 本体露出、コード埋込

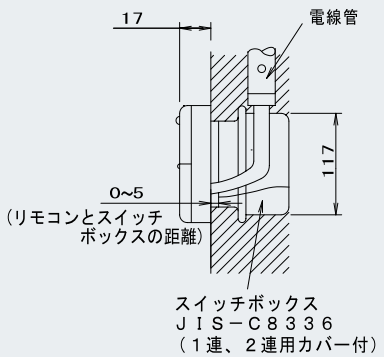

C 本体露出、コード埋込

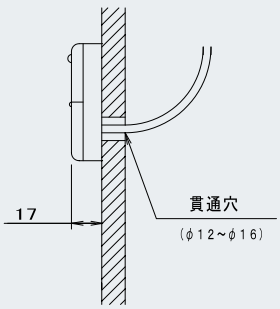

■液晶ワイヤレスリモコン(受光部別置タイプ) 外形図

BRC4L1

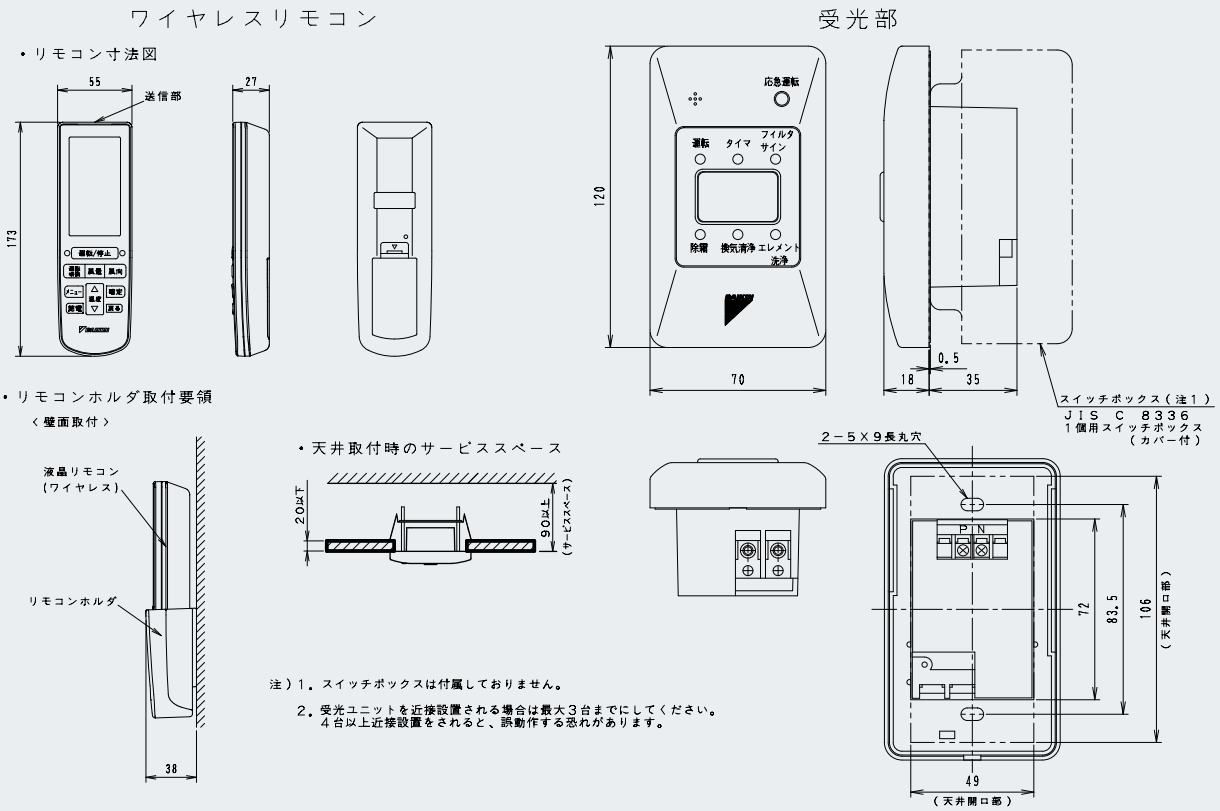

注)1. スイッチボックスは付属しておりません。
2. 受光ユニットを近接設置される場合は最大3台までにしてください。
4台以上近接設置をされると、誤動作する恐れがあります。

■簡単リモコン(露出タイプ) 外形図

BRC2C1

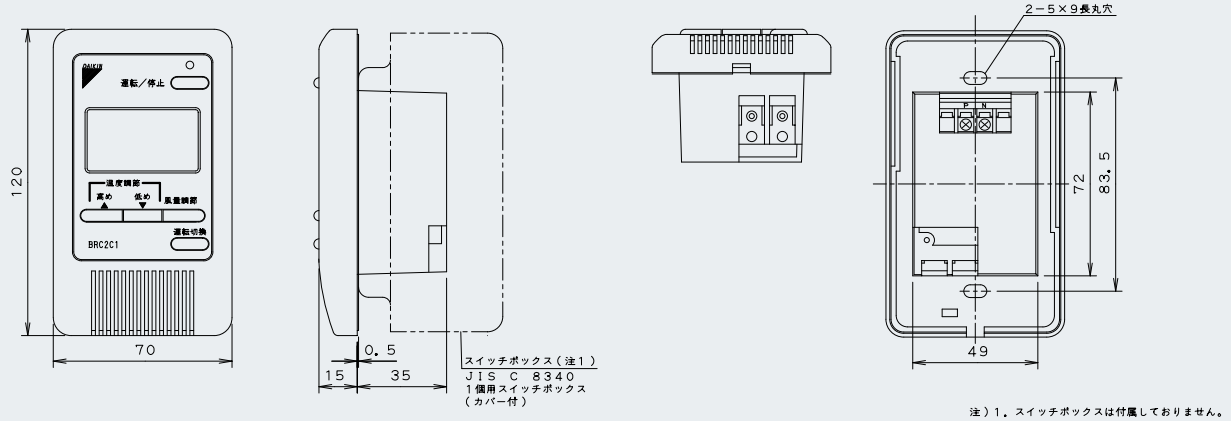

注)1. スイッチボックスは付属しておりません。

■省ナビフロアリモコン 外形図

ABRC81A1

・リモコン寸法図

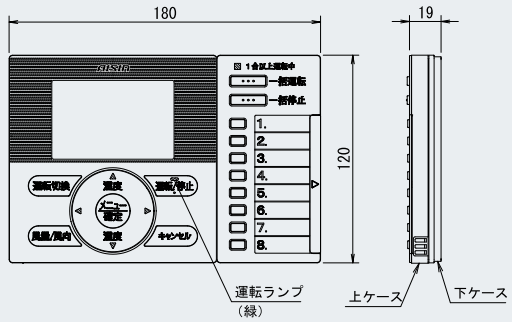

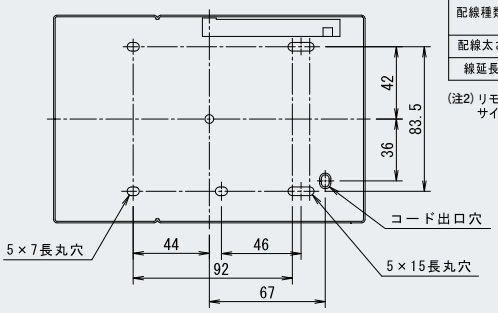

(注1) リモコンコード、ステップルは付属していません。
現地調達となります。

	リモコンコード仕様
配線種類	シース付きビニルコード またはケーブル（2芯）
配線太さ	0．75～1．25mm^2
線延長	500m

(注2) リモコンの外形からはみ出さないよう配線貫通穴のサイズ・位置にご注意ください。

・リモコン取付要領 (注1)

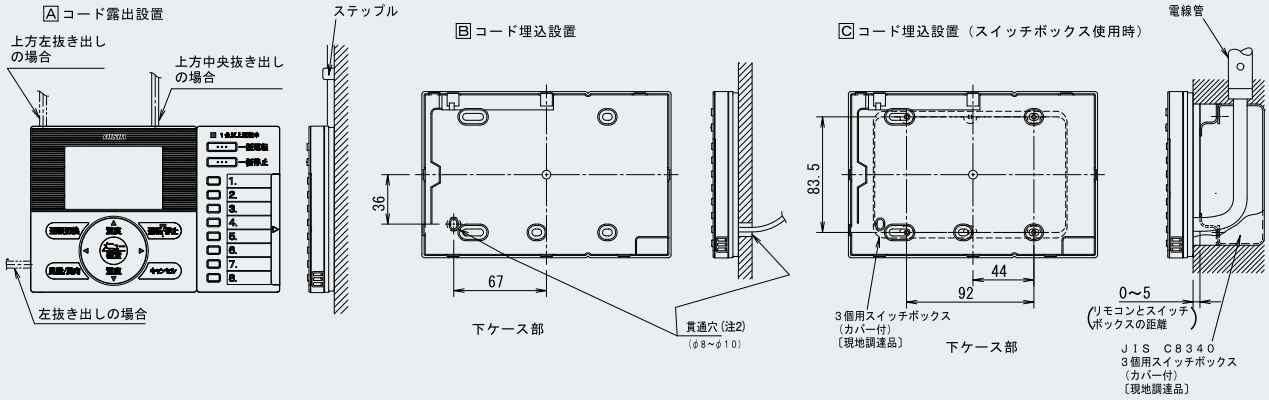

■集中管理コントローラー 外形図

ADCS302C1

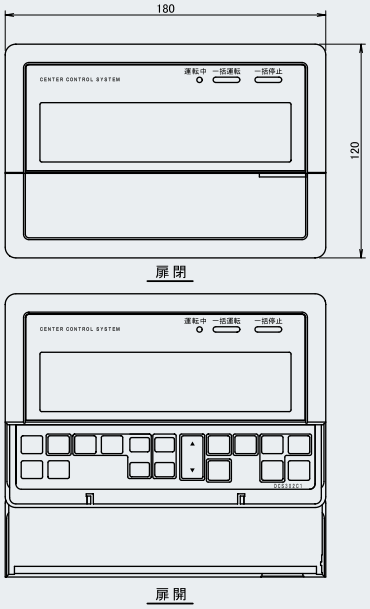

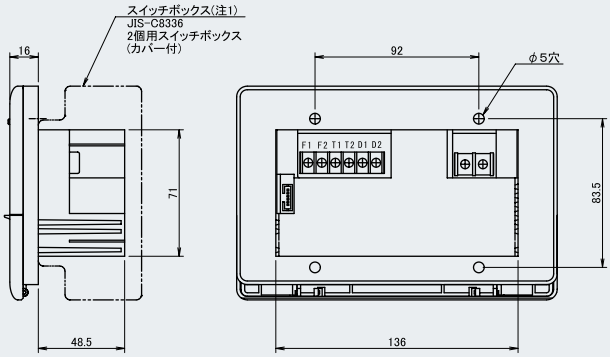

（注1） スイッチボックスは付属しておりません。

■ON/OFFコントローラー 外形図

ADCS301B1

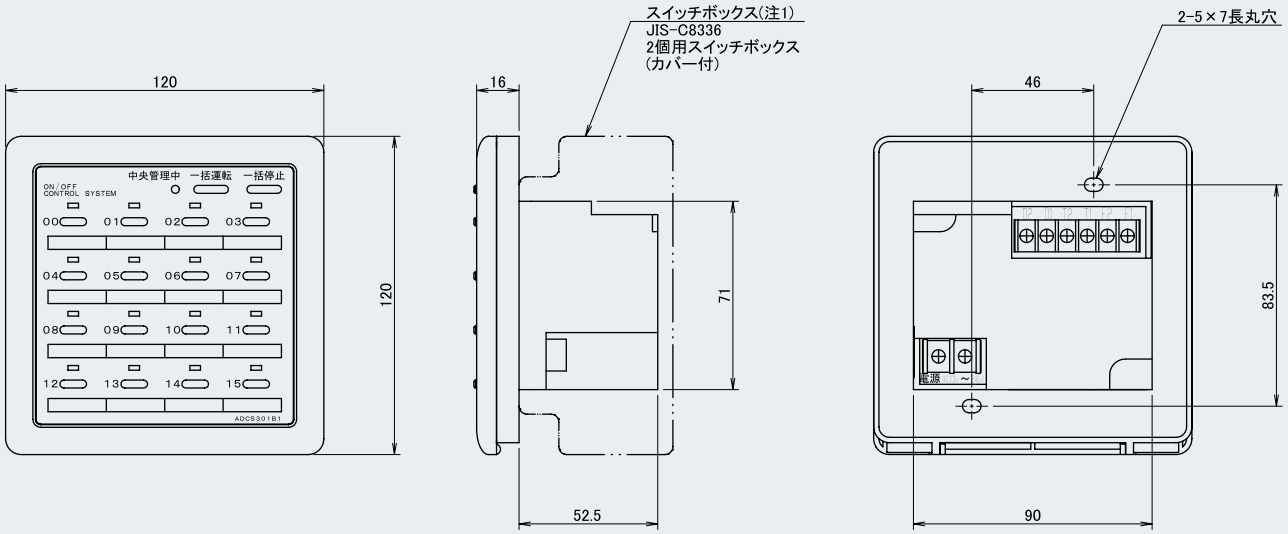

（注1） スイッチボックスは付属しておりません。

■スケジュールタイマー 外形図

ADST301B1

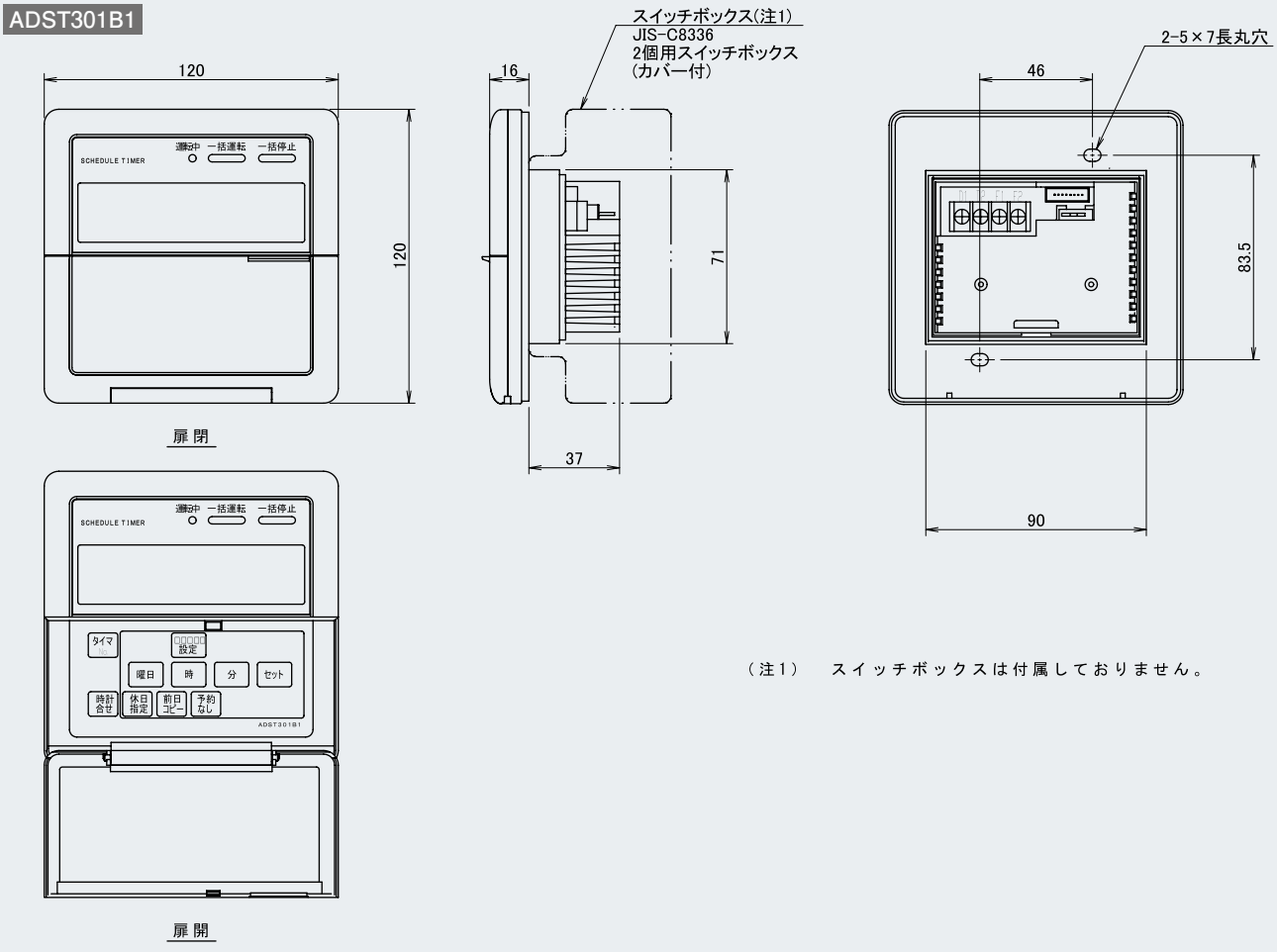

（注1） スイッチボックスは付属しておりません。

■アドバンストタッチコントローラー 外形図

ADCL401B1

アドバンストタッチコントローラー外観図
（ＡＤＣＬ４０１Ｂ１）

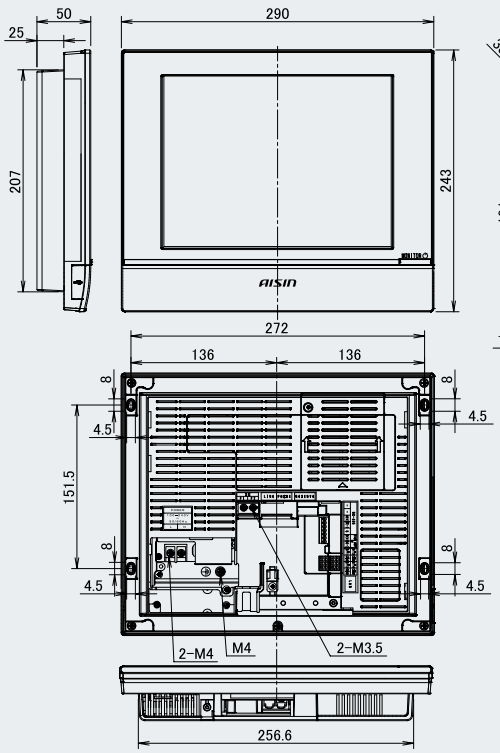

●壁掛け用金具

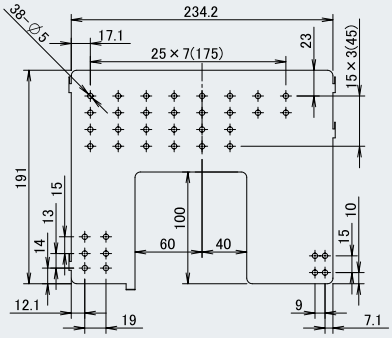

●壁埋め用金具

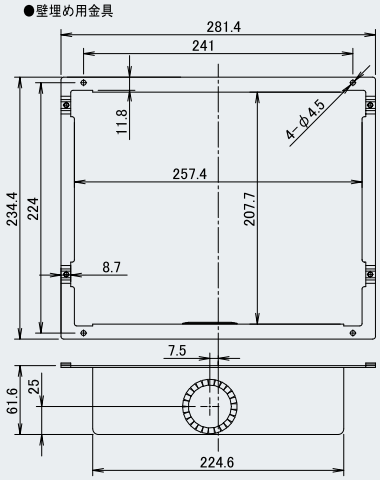

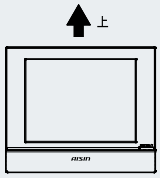

取付け方向は上図のように垂直方向に取り付けてください。
水平方向に取り付けますと故障の原因になりますので、
ご注意ください。

1)電気定格
(1)定格電圧 ： AC100～240V 50/60Hz
(2)消費電力 ： 最大19W
2)使用条件
(1)電源電圧変動 ： ±10%
(2)使用周囲温度 ： 0～+40℃
(3)使用周囲湿度 ： 相対湿度85%以下
（結露無きこと）
(4)保存温度 ： -20～+60℃
3)性能 絶縁抵抗 DC500Vメガーにて50MΩ以上
4)質量 ： 2.2kg
5)樹脂色 ： フレッシュホワイト
6)付属ネジ ： 壁掛け用 φ4.1×25（4個）
壁埋め用 M4×40（4個）

■アドバンストタッチマネージャー 外形図

ADCM601C1

アドバンストタッチマネージャー外観図
（ＡＤＣＭ６０１Ｃ１）

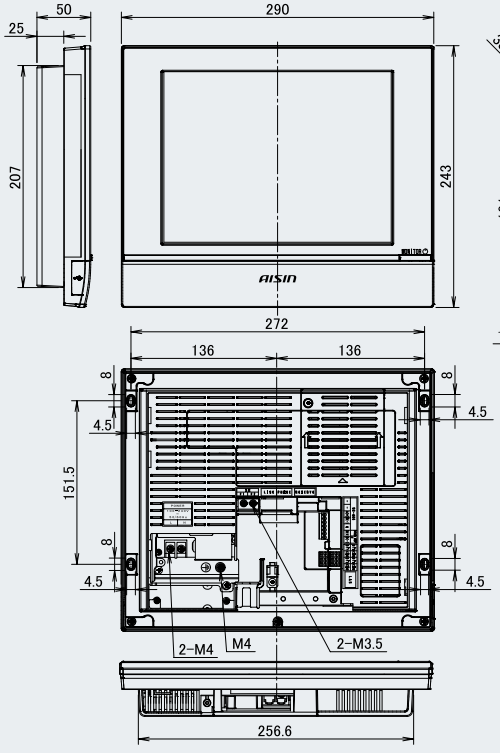

●壁掛け用金具

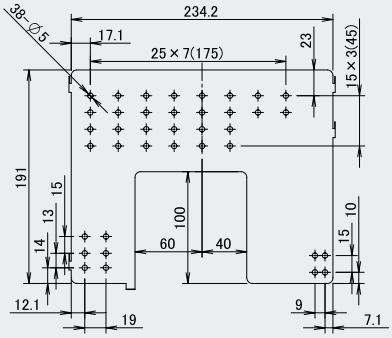

●壁埋め用金具

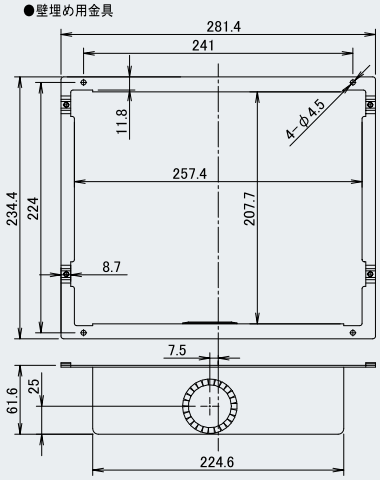

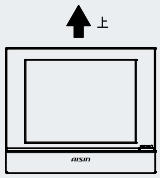

取付け方向は上図のように垂直方向に取り付けてください。
水平方向に取り付けますと故障の原因になりますので、
ご注意ください。

1)電気定格
(1)定格電圧 ： AC100～240V 50/60Hz
(2)消費電力 ： 最大19W
2)使用条件
(1)電源電圧変動 ： ±10%
(2)使用周囲温度 ： 0～+40℃
(3)使用周囲湿度 ： 相対湿度85%以下
（結露無きこと）
(4)保存温度 ： -20～+60℃
3)性能 絶縁抵抗 DC500Vメガーにて50MΩ以上
4)質量 ： 2.2kg
5)樹脂色 ： フレッシュホワイト
6)付属ネジ ： 壁掛け用 φ4.1×25（4個）
壁埋め用 M4×40（4個）

■マスターステーションⅢ 外形図

DMS502B1

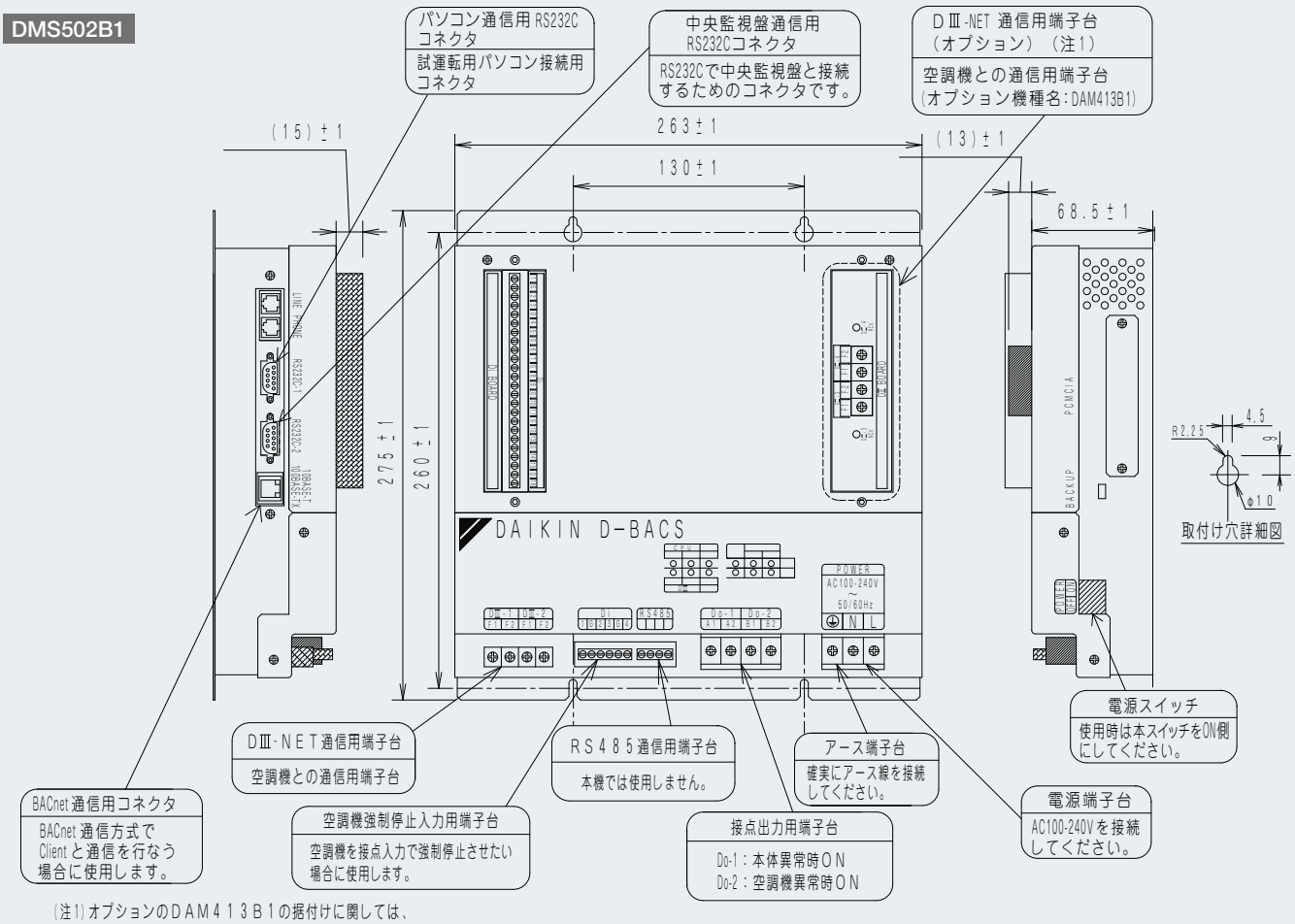

（注1）オプションのDAM413B1の据付けに関しては、
各々に付属している据付説明書に詳細を記載しています。そちらを、御参照ください。

■DMSインターフェース 外形図

DMS504B1

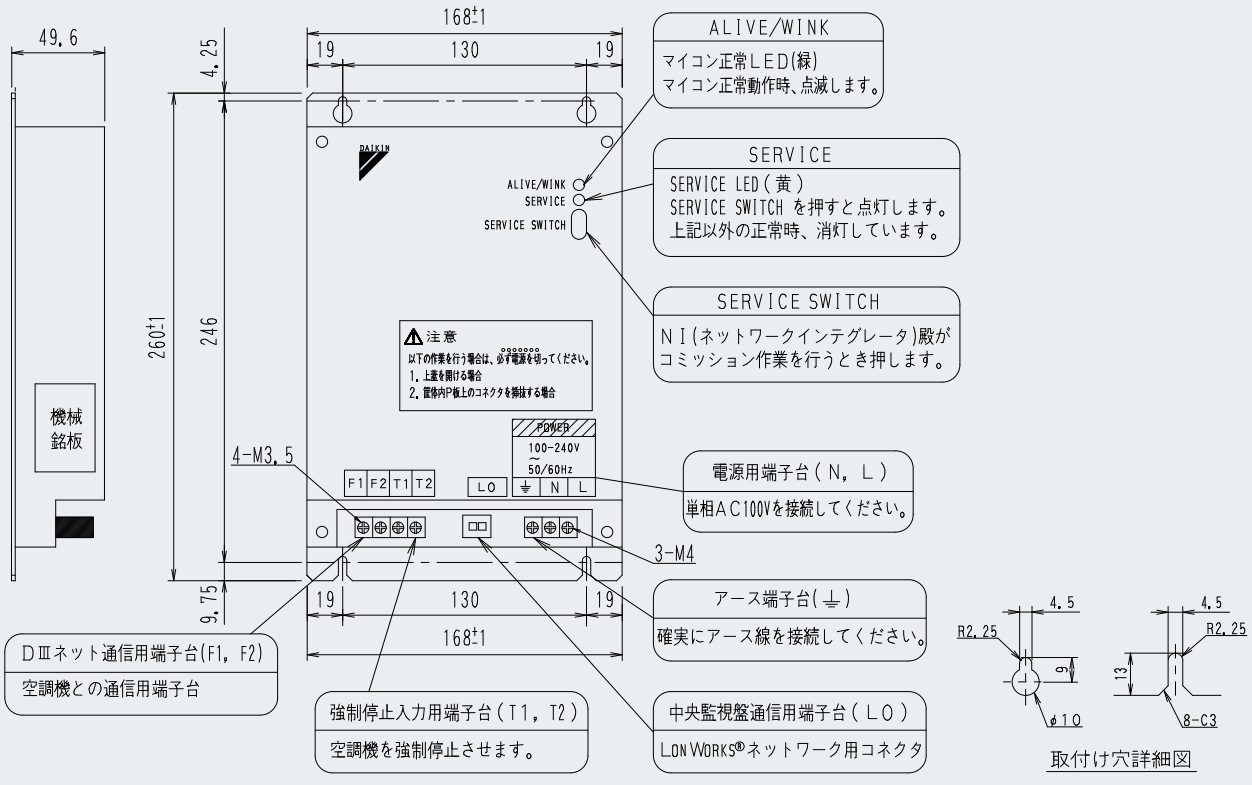

室内ユニット組込専用 UVストリーマ除菌ユニット／ストリーマ脱臭ユニット

各ユニットに内蔵のフィルターにストリーマを照射することで、空調しながら空気清浄を行います。

オプション品システム　受注生産品

ストリーマによる分解のしくみ

プラズマ放電の一種であるストリーマが、有害化学物質を分解
その分解力は、約100,000℃(注1)の熱エネルギーに匹敵します。

(注1)酸化分解力による比較。実際に高温になるわけではありません。
※イラストはイメージです。



ストリーマが高速電子を放出

空気中の窒素や酸素と衝突・合体し分解力を持つ4種の分解素を生成

分解素により分解力を生み出す

UVストリーマ除菌ユニット(注2)



(注2)脱臭機能は装備しておりません。

- 室内ユニットの一体化で、省スペース、省施工を実現
- 冷暖房運転時だけでなく中間期でも送風運転による単独運転が可能

フィルターに捕らえた細菌をすばやく除菌(注3)

25m²（約6畳）の密閉した試験空間による30分後の効果であり、実使用空間での実証結果ではありません。

(注3)試験機関：一般財団法人 日本食品分析センター
試験方法：製品に搭載したフィルター上流側に菌液を接種した試験片を貼付し、25m²(約6畳)の密閉した試験空間で運転。30分後の生菌数を測定
試験対象：1種類の細菌　試験結果：30分後に99%以上抑制
試 験 機：BAEF550160で実施(ダイキン工業㈱実験による)

フィルターに捕らえたウイルスも抑制(注4)

25m²（約6畳）の密閉した試験空間による30分後の効果であり、実使用空間での実証結果ではありません。

(注4)試験機関：株式会社食環境衛生研究所　試験番号：217500N
試験方法：製品に搭載したフィルター上流側にウイルス液を接種した試験片を貼付し、25m²(約6畳)の密閉した試験空間で運転。30分後のウイルス感染価を測定
試験対象：1種類のウイルス　試験結果：30分で99%以上抑制
試 験 機：BAEF550160で実施(ダイキン工業㈱実験による)

設置上のご注意「UVストリーマ除菌ユニット」は、次のような場所ではご使用いただけません。

- オイルミストなどの発生する油煙環境
- 調理場など油の飛沫や蒸気の多いところ
- 理・美容院など、ヘアスプレーを多く使うところ
- 喫煙ルームなど、煙の多いところ

※左記以外にも、ご使用いただけない場合があります。詳細は、お買い上げの販売店または当社営業所へお問い合わせください。

ストリーマ脱臭ユニット(注5)



- 内蔵する脱臭フィルターにストリーマを照射
- 室内ユニットとの一体化で、省スペース、省施工、省メンテナンスを実現
- 室内ユニットとの連動運転だけでなく、単独運転（エアコン送付時）も可能
- 交換不要の触媒方式で、省メンテナンスを実現

(注5)集塵機能は装備しておりません。

■臭気別の脱臭効果（◎:よくとれる　○:とれる　△:徐々にとれる）

成分 / 脱臭方式	人体(動物)臭				生活臭				有害物質	
	汗臭	体臭	し尿臭	ペット臭	下水臭	カビ臭	生ゴミ臭	トイレ臭	ホルムアルデヒド	VOC
ストリーマ	○	○	◎	◎	◎	○	◎	◎	◎	◎
活性炭	○	○	○	○	○	○	○	○	△	△
オゾン	○	○	△	○	○	○	○	○	×	×

●定期的に交換が必要となる活性炭フィルターの脱臭方式とは異なり、ストリーマ脱臭方式は悪臭成分を分解するため、脱臭触媒を交換する必要がなく、手間とコストが大幅に低減できます。

■分解性能比較

脱臭方式 / 成分	アンモニア	ホルムアルデヒド
ストリーマ	66.7	52.5
活性炭	(吸着式なので分解できない)	
オゾン	1.0	1.0

一般的なオゾン方式を1としたときの分解性能比較
(ダイキン工業㈱実験による)

設置上のご注意「ストリーマ脱臭ユニット」は、次のような場所ではご使用いただけません。

- オイルミストなどの発生する油煙環境
- 調理場など油の飛沫や蒸気の多いところ
- 理・美容院など、ヘアスプレーを多く使うところ
- ★ストリーマ脱臭ユニットは集塵機能を装備しておりませんので、タバコの煙などがある場合は、空気清浄機と併用してください。

※左記以外にも、ご使用いただけない場合があります。詳細は、お買い上げの販売店または当社営業所へお問い合わせください。

■天井埋込カセット形 ラウンドフロータイプ/Sーラウンドフロータイプ

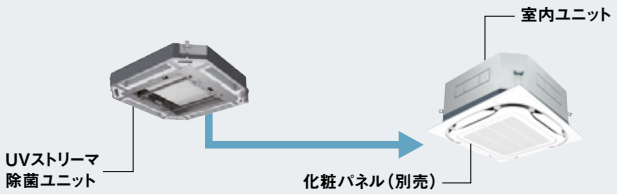

適用室内ユニット	ラウンドフロータイプ	AXFP28～112NA	AXFP140･160NA
	S-ラウンドフロータイプ	AXFP28～80EA	AXFP90～160EA
UVストリーマ除菌ユニット	機種名	BAEF55D160	
	天井ふところの必要寸法	36.1cm以上(32.1cm以上(注6))	40.3cm以上(36.3cm以上(注6))
ストリーマ脱臭ユニット	機種名	BAPWP55C160	
	天井ふところの必要寸法	34.1cm以上(30.1cm以上(注6))	38.3cm以上(34.3cm以上(注6))
据付･施工	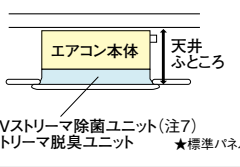		

(注6)パネルスペーサー採用時　(注7)各ユニットの同時組み込みはできません。

ストリーマ搭載 ダクト接続式除菌ユニット

“ストリーマ”のクリーンテクノロジーを搭載
脱臭フィルター（オプション品）も同時に組み込めます。

オプション品システム　受注生産品

ダクト接続式室内ユニットとの組み合わせ例

エアコンを運転しないシーズンでも、
除菌ユニットの単独運転が可能です。

（除菌ユニットにはファンがないため、
エアコンなどの送風運転が必要です。）

※吊金具等は省略しています。

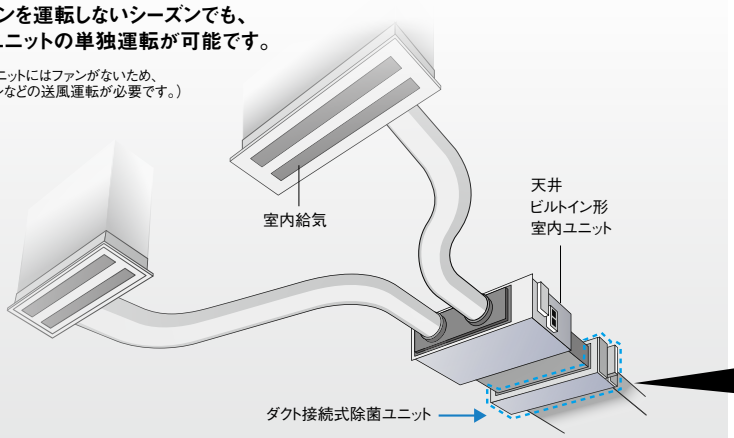

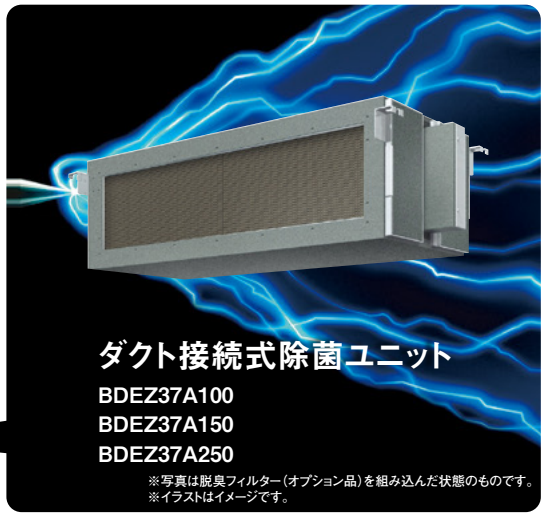

ダクト接続式除菌ユニット
BDEZ37A100
BDEZ37A150
BDEZ37A250

※写真は脱臭フィルター（オプション品）を組み込んだ状態のものです。
※イラストはイメージです。

既設機器への
後付けにも対応

ダクト接続式室内ユニット、外気処理エアコンなどと接続できます。

●接続空調機器は全てダクト接続式のタイプとなります。
　工場用エアコン床置ダクト形は接続できません。

ダクト接続式室内ユニット



外気処理エアコン



ダクト接続式除菌ユニットの基本的な接続パターン

室内循環方式空調機器の場合

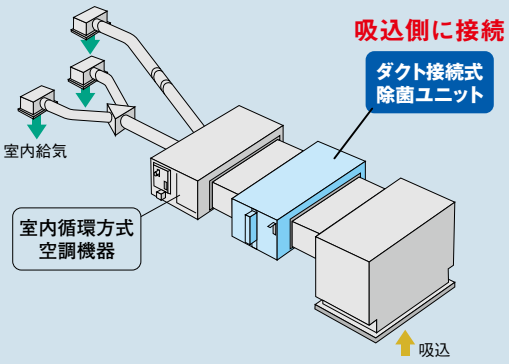

外気処理エアコンの場合

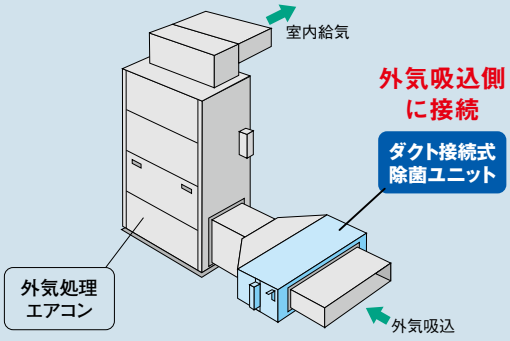

機器別接続方法

ダクト接続式室内ユニットの場合

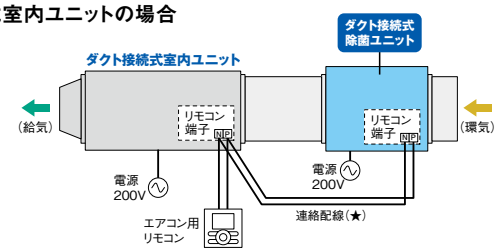

●連絡配線（★）が必要です。
●除菌ユニットの異常表示やフィルターサイン表示は、エアコン用リモコンに表示されます。
※室内ユニットが複数台ある場合はお問い合わせください。

◎医療機器ではありません。

外形寸法図　（単位 mm）

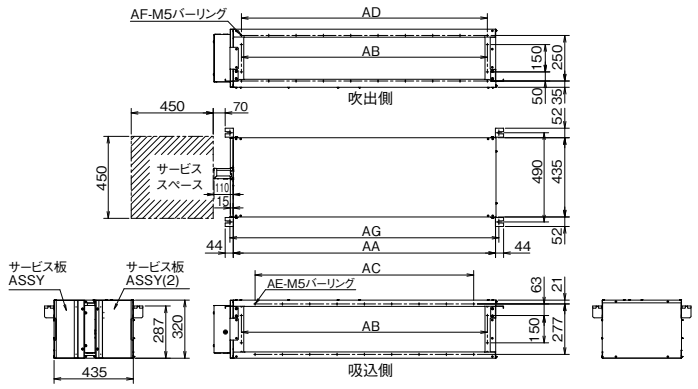

適用機種名	AA	AB	AC	AD
BDEZ37A100	725	650	P150×4=600	P150×4=600
BDEZ37A150	1080	950	P150×6=900	P150×6=900
BDEZ37A250	1440	1350	P150×8=1200	P150×9=1350

適用機種名	AE	AF	AG	接続ダクト開口	
				吸込側	吹出側
BDEZ37A100	14	14	762	220×620	220×620
BDEZ37A150	28	28	1117	220×920	220×920
BDEZ37A250	22	24	1477	220×1320	228×1320

ファン特性

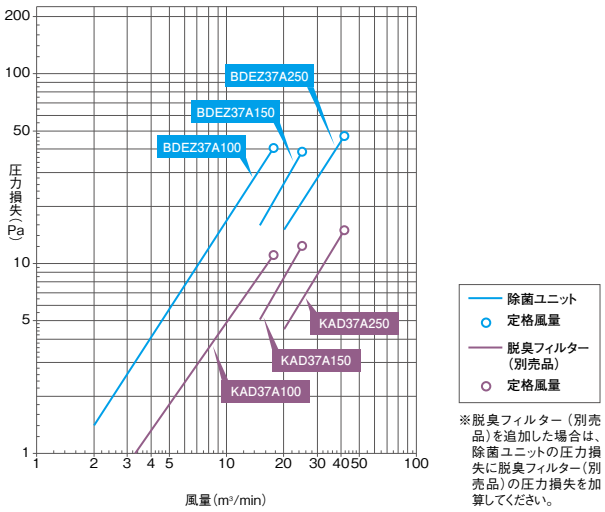

※脱臭フィルター（別売品）を追加した場合は、除菌ユニットの圧力損失に脱臭フィルター（別売品）の圧力損失を加算してください。

■標準仕様

機　種		本　体	BDEZ37A100	BDEZ37A150	BDEZ37A250
メーカー希望小売価格		本　体	217,000円	250,000円	366,000円
電　源			単相200V　50/60Hz		
外形寸法	高さ	mm	320		
	幅		725	1080	1440
	奥行		435		
消費電力		W	9		

機　種		BDEZ37A100	BDEZ37A150	BDEZ37A250
フィルター		プリーツフィルター		
安全装置		ドアスイッチ		
製品質量	kg	20	25	29
適用風量範囲	m³/h	120～1000	900～1500	1200～2500
圧力損失	Pa	42	38	48
標準付属品		取扱説明書、据付説明書、保証書、クランプ材、平座金		

「ダクト接続式除菌ユニット」設置上のご注意

設置条件
- ●吸込空気温度範囲−5℃～43℃（−5℃以下で設置する場合はヒーター組み込みが必要です）
- ●湿度RH30%～90%
- ●ダクト静圧範囲内で使用ください。

次のような場所では使用できません。
- ●オイルミストなどの発生する油煙環境
- ●調理場など油の飛沫や蒸気の多いところ
- ●理・美容院など、ヘアスプレーを多く使うところ
- ●喫煙ルームなど、煙の多いところ

※上記以外で海浜地区など塩分の多い場所、工場などの電圧変動の多い場所、車両・船舶では使用しないでください。

脱臭フィルター（オプション品）を2列で組み込めば、脱臭パワーがアップします!

●外気導入時に大気NO_2（二酸化窒素）の日平均最大値0.09ppmを環境基準値内（注1）にまで削減します。

組み込み方法

脱臭フィルター（オプション品）

1列で組み込む場合は、
この位置に取り付けてください。

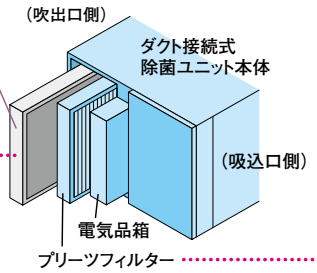

脱臭フィルターを2列に組み込む事で脱臭専用機としてお使いいただけます。

2列で組み込む場合は、プリーツフィルターを取り外して脱臭フィルター（オプション品）に入替えてください。
※その場合、集じん機能はなくなります。

（注1）時間値の1日平均値が0.04ppmから0.06ppmまでのゾーン内またはそれ以下
※脱臭フィルター2列使用時は標準付属のプリーツフィルターを外してください。また2列使用時は圧損が増します。

■オプション品

機　種　名		BDEZ37A100		BDEZ37A150		BDEZ37A250	
ストリーマ放電エレメント　（注1）	①	BAPWE55K160	10,500円×②				
プリーツフィルター（交換用）	②	KAFP37A56E	27,800円	KAFP37A80E	40,500円	KAFP37A160E	53,100円
脱臭フィルター	③	KAD37A100	30,500円	KAD37A150	44,500円	KAD37A250	58,500円
ロングライフフィルター	4	KAF371B56	9,100円	KAF371B80	13,500円	KAF371B160	18,200円
ストリーマ表示ユニット　（注2）	5	BRC23A1	13,700円				

（注1）価格末尾の○数字は必要個数です。
（注2）床置ダクト形をグループ制御する場合、状態を表示するために、1台につき1個必要となります。
詳細は営業所までお問い合わせください。

★機種名の右の数字に○のついているオプション品は、受注生産品のため、納期がかかる場合があります。納期は当社営業所までお問い合わせください。

BSユニット（個別タイプ）

室内ユニット単位での冷房、暖房運転を実現　受注生産品



●冷暖フリーGHPにおいて、冷暖房モードを自動で切り換えるには、BSユニットの取り付けが必要です。
個別タイプは、室内ユニット単位で冷暖切り換えを行えるよう、各室内ユニットごとに取り付けるタイプのBSユニットです。
BSユニットを使用せず、室内ユニットを接続する場合は冷房専用機となります。

■仕様表

機　種	本体	ABSGP112C	ABSGP180C	ABSGP280C
メーカー希望小売価格	本体	113,000円	142,000円	208,000円

電源			AC・V	単相200		
分岐口数				1		
接続可能室内ユニット合計容量			kW	11.2以下	11.2超～18.0以下	18.0超～28.0以下
接続可能室内ユニット台数			台	1～5	1～8	
配管関係	室内ユニット側	ガス側配管	mm	φ15.9（フレア接続）（注1）	φ15.9（フレア接続）（注2）	φ22.2（フランジ接続）（注3）
		液側配管	mm	φ9.5（フレア接続）（注1）	φ9.5（フレア接続）	
	室外ユニット側	吸入ガス側配管	mm	φ15.9（フレア接続）	φ15.9（フレア接続）（注2）	φ22.2（フランジ接続）（注3）
		高低圧ガス側配管	mm	φ12.7（フレア接続）	φ12.7（フレア接続）（注2）	φ19.1（フレア接続）（注4）
		液側配管	mm	φ9.5（フレア接続）		
	ドレン配管		mm	不要		
外装塗装色				亜鉛鋼板		
外形寸法　高さ×幅×奥行			mm	207×388×326		
質量			kg	11.5		15.0

（注1）BSユニット下流に 22～56 形の室内ユニットを 1 台接続する場合には、付属配管にて現地配管サイズに合わせてください。（付属配管と現地配管の接続はろう付け接続です。）
（注2）BSユニット下流に接続する室内ユニット容量の合計が 16.0kW 以上 18.0kW 以下の場合には、付属配管にて現地配管サイズに合わせてください。（付属配管と現地配管の接続はろう付け接続です。）
（注3）フランジ付きの付属配管を使用してください。また、224 形の室内ユニットを 1 台接続する場合、あるいはBSユニット下流に接続する室内ユニット容量の合計が 18.0kW を超え 22.4kW 未満の場合には、異径接続用の付属配管を使用し現地配管サイズに合わせてください。（付属配管と現地配管の接続はろう付け接続です。）
（注4）付属配管を使用してください。また、室内ユニットの合計容量が 18.0kW を超え 22.4kW 未満の場合には、異径接続用の付属配管を使用し、現地配管サイズに合わせてください。
※ 運転モードの切り換え時などに冷媒通過音が発生するため、音が気になるホテル客室、寝室、役員室などの天井裏には設置しないでください。
※ 冷暖の切り換えは、BSユニット単位で可能です。
※ 冷暖切換リモコン（KRC19-25A（P.178 参照））をBSユニットに接続することで、BSユニット単位で冷暖モードの手動切り換えが行えます。

■オプション品

機　種		ABSGP112C	ABSGP180C	ABSGP280C
静音キット	1	KDDN26A1　78,700円		

■外形図

ABSGP112C

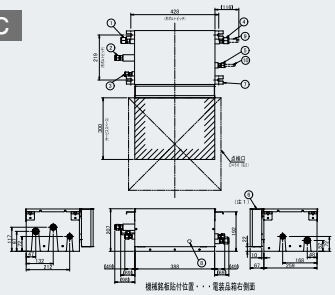

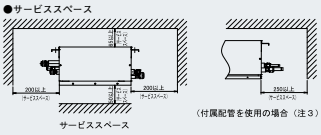

（注1）電装品箱は逆サイドの側面にも取り付け可能です。電装品箱の取付面の変更方法は、据付説明書を参照してください。
（注2）点検口は必ず電装品箱側に設けてください。
（注3）付属配管は、ＢＳユニット下流に５．６ｋＷ以下の室内ユニットを１台接続した場合のみ使用します。
※ 冷媒通過音が異音として感じられる場合がありますので、音が気になる寝室等の天井裏には設置しないでください。

10	付属配管（2）（注3）	φ 6.4 ロウ付接続
9	付属配管（1）（注3）	φ 12.7 ロウ付接続
8	アース端子	M4
7	吊金具	M8～M10
6	電装品箱　（注1）	
5	液配管接続口	φ 9.5 フレア接続
4	ガス配管接続口	φ 15.9 フレア接続
3	液配管接続口	φ 9.5 フレア接続
2	高低圧ガス配管接続口	φ 12.7 フレア接続
1	吸入ガス配管接続口	φ 15.9 フレア接続
部番	名称	記事

ABSGP180C

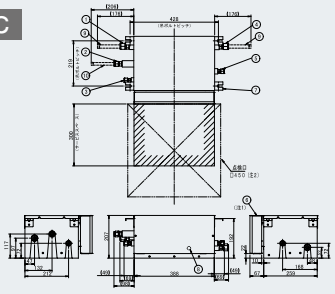

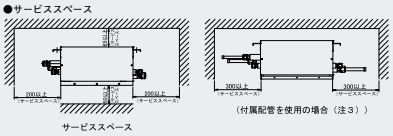

（注1）電装品箱は逆サイドの側面にも取り付け可能です。電装品箱の取付面の変更方法は、据付説明書を参照してください。
（注2）点検口は必ず電装品箱側に設けてください。
（注3）付属配管は、ＢＳユニット下流に接続される室内ユニットの合計容量が１６．０ｋＷを超え１８．０ｋＷ未満の場合のみ使用します。
※ 冷媒通過音が異音として感じられる場合がありますので、音が気になる寝室等の天井裏には設置しないでください。

10	付属配管（2）（注3）	φ 15.9 ロウ付接続
9	付属配管（1）（注3）	φ 19.1 ロウ付接続
8	アース端子	M4
7	吊金具	M8～M10
6	電装品箱　（注1）	
5	液配管接続口	φ 9.5 フレア接続
4	ガス配管接続口	φ 15.9 フレア接続
3	液配管接続口	φ 9.5 フレア接続
2	高低圧ガス配管接続口	φ 12.7 フレア接続
1	吸入ガス配管接続口	φ 15.9 フレア接続
部番	名称	記事

ABSGP280C

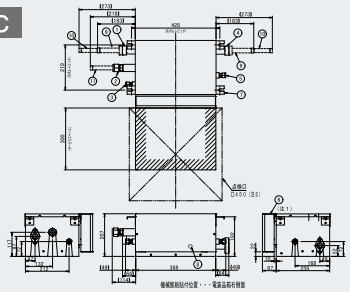

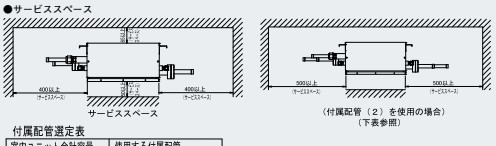

付属配管選定表

室内ユニット合計容量	使用する付属配管
18kWを超え22.4kW未満	付属配管（1）、（2）、（4）
22.4kW以上28.0kW以下	付属配管（1）、（3）（注3）

（注1）電装品箱は逆サイドの側面にも取り付け可能です。電装品箱の取付面の変更方法は、据付説明書を参照してください。
（注2）点検口は必ず電装品箱側に設けてください。
（注3）２２．４ｋＷの室内ユニットを１台接続した場合は、ガス配管接続口側にのみ付属配管（２）がさらに必要です。
※ 冷媒通過音が異音として感じられる場合がありますので、音が気になる寝室等の天井裏には設置しないでください。

11	付属配管（4）	φ 15.9 ロウ付接続
	付属配管（3）	φ 19.1 ロウ付接続
10	付属配管（2）（注3）	φ 19.1 ロウ付接続
9	付属配管（1）	φ 22.2 ロウ付接続
8	アース端子	M4
7	吊金具	M8～M10
6	電装品箱　（注1）	
5	液配管接続口	φ 9.5 フレア接続
4	ガス配管接続口	φ 22.2 フランジ接続
3	液配管接続口	φ 9.5 フレア接続
2	高低圧ガス配管接続口	φ 19.1 フレア接続
1	吸入ガス配管接続口	φ 22.2 フランジ接続
部番	名称	記事

BSユニット（集合タイプ）

配管の接続箇所や吊り込み工数を大幅に低減

受注生産品

◎本製品はダイキン工業（株）ブランド品となります。



●冷暖フリーGHPにおいて、冷暖房モードを自動で切り換えるには、BSユニットの取り付けが必要です。
集合タイプは、冷暖切り換えを行える分岐系統を複数集合したタイプのBSユニットです。
BSユニットを使用せず、室内ユニットを接続する場合は冷房専用機となります。

■仕様表

機　種	本体	BS4P160D	BS6P160D	BS8P160D	BS10P160D	BS12P160D	BSV16P160D
メーカー希望小売価格	本体	618,000円	938,000円	1,237,000円	1,547,000円	1,855,000円	2,475,000円

電源			AC·V	単相 200				
分岐口数				4	6	8	10	12	16
接続可能室内ユニット合計容量			kW	44.8 以下	67.2 以下	85.0 以下			
1分岐あたりの接続可能室内ユニット合計容量			kW	16.0 以下（注3）					
1分岐あたりの接続可能室内ユニット台数			台	1 ～ 5					
配管関係	室内ユニット側（注1）	ガス側配管	mm	φ 15.9（フレア接続）					
		液側配管	mm	φ 9.5（フレア接続）					
	室外ユニット側（注1）	吸入ガス側配管	mm	φ 22.2（ロウ付け接続）	φ 28.6（ロウ付け接続）				φ 31.8（ロウ付け接続）
		高低圧ガス側配管	mm	φ 19.1（ロウ付け接続）			φ 25.4（ロウ付け接続）		
		液側配管	mm	φ 9.5（ロウ付け接続）	φ 12.7（ロウ付け接続）		φ 15.9（ロウ付け接続）		φ 19.1（ロウ付け接続）
	ドレン配管		mm	不要					VP20（注2）
外装塗装色				亜鉛鋼板					
外形寸法　高さ×幅×奥行			mm	298 × 370 × 480	298 × 580 × 480		298 × 820 × 480		298 × 1060 × 430
質量			kg	22.0	30.0	33.0	46.0	48.0	51.0

（注1）継手径が合わない場合は異径の継手（現地調達）が必要となります。
（注2）BSユニット（集合タイプ）の取り付けには、ドレン配管工事が必要です。
（注3）室内ユニット容量が 16.0kW 超の場合は、2分岐を合流する合流管キット（オプション品）を使用することで接続可能です。掘付要領は合流管キット（オプション品）に付属の取付説明書を参照してください。

※ 冷媒通過音が問題とならない場所に設置してください。居室の天井裏には設置できません。
※ 冷暖の切り換えは、BSユニット単位で可能です。

■オプション品

機　種		BS4P160D	BS6P160D BS8P160D	BS10P160D BS12P160D	BSV16P160D
閉鎖配管キット	1	KHFP26A112C　3,100円			
合流管キット	2	KHRP26A280T　30,400円			
静音キット	3	KDDN26C4　66,600円	KDDN26C8　78,700円	KDDN26C12　90,800円	KDDN26B16　102,900円
ドレンアップキット（揚程 1 m）（注 1）	4	ー			K-KDU303KV　65,900円

（注1）インターロックが作動した場合はシステムが停止します。

■外形図

BS4P160D

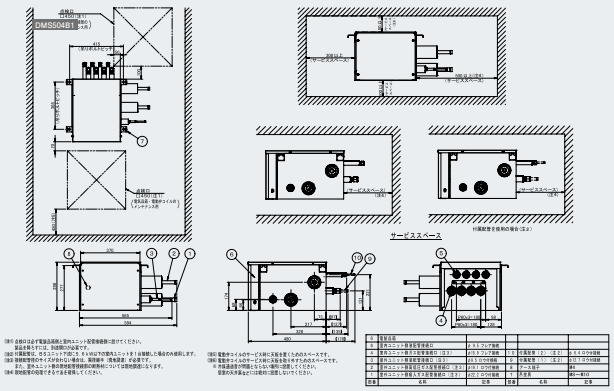

BS6P160D

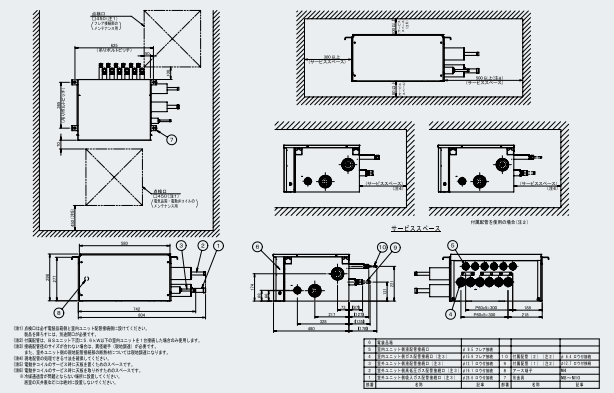

BS8P160D

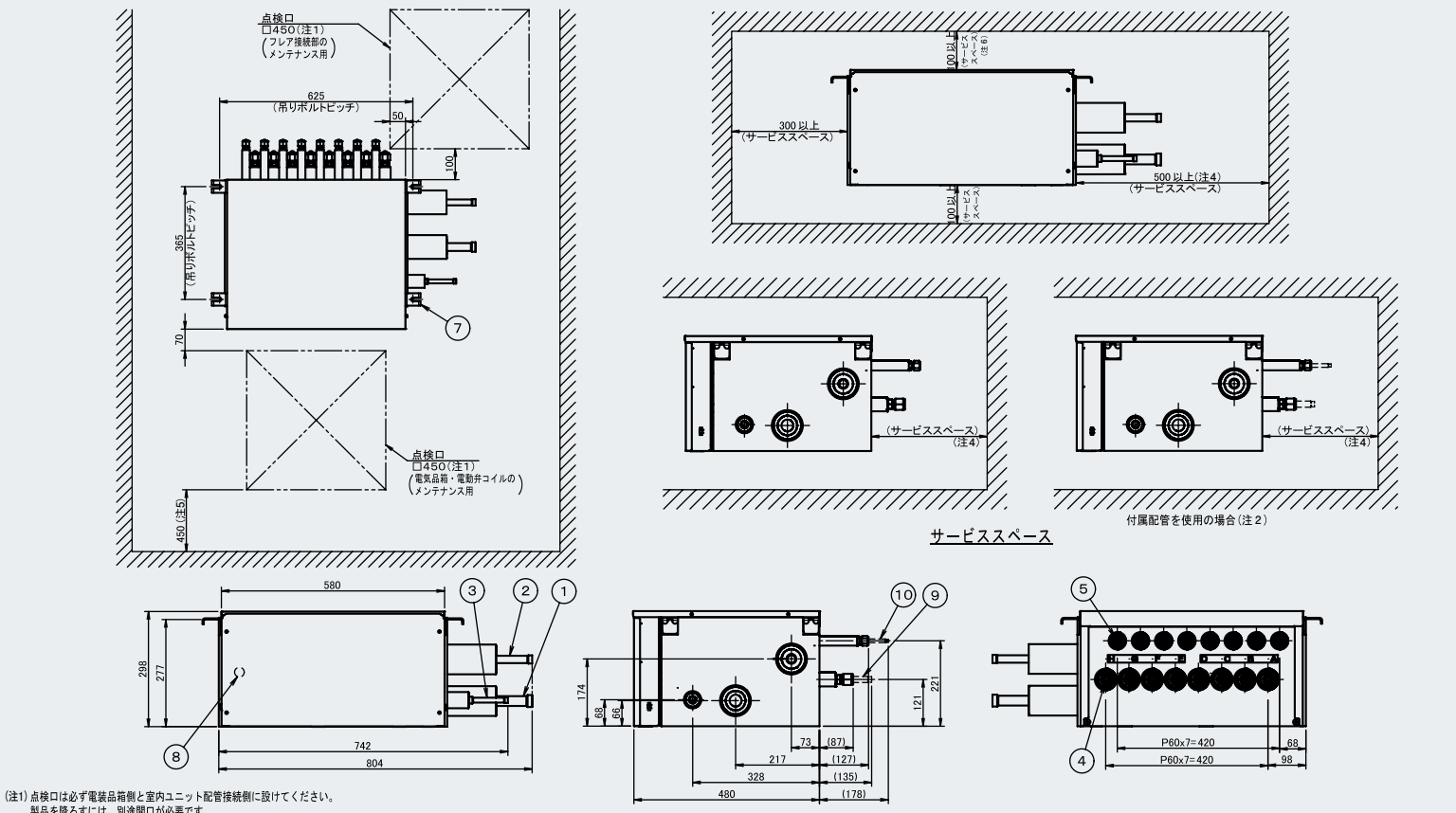

(注1) 点検口は必ず電装品箱側と室内ユニット配管接続側に設けてください。
　製品を降ろすには、別途開口が必要です。
(注2) 付属配管は、BSユニット下流に5.6kW以下の室内ユニットを1台接続した場合のみ使用します。
(注3) 接続配管径のサイズが合わない場合は、異径継手（現地調達）が必要です。
　また、室外ユニット側の現地配管接続部の断熱材については現地調達になります。
(注4) 現地配管の処理できる寸法を確保してください。
(注5) 電動弁コイルのサービス時に天板を置くためのスペースです。
(注6) 電動弁コイルのサービス時に天板を取り外すためのスペースです。
※冷媒通過音が問題とならない場所に設置してください。
　居室の天井裏などには絶対に設置しないでください。

6	電装品箱				
5	室内ユニット側液配管接続口	φ 9.5 フレア接続			
4	室内ユニット側ガス配管接続口（注3）	φ15.9 フレア接続	10	付属配管（2）（注2）	φ 6.4 ロウ付接続
3	室外ユニット側液配管接続口（注3）	φ12.7 ロウ付接続	9	付属配管（1）（注2）	φ12.7 ロウ付接続
2	室外ユニット側高低圧ガス配管接続口（注3）	φ19.1 ロウ付接続	8	アース端子	M4
1	室外ユニット側吸入ガス配管接続口（注3）	φ28.6 ロウ付接続	7	吊金具	M8～M10
部番	名称	記事	部番	名称	記事

BS10P160D

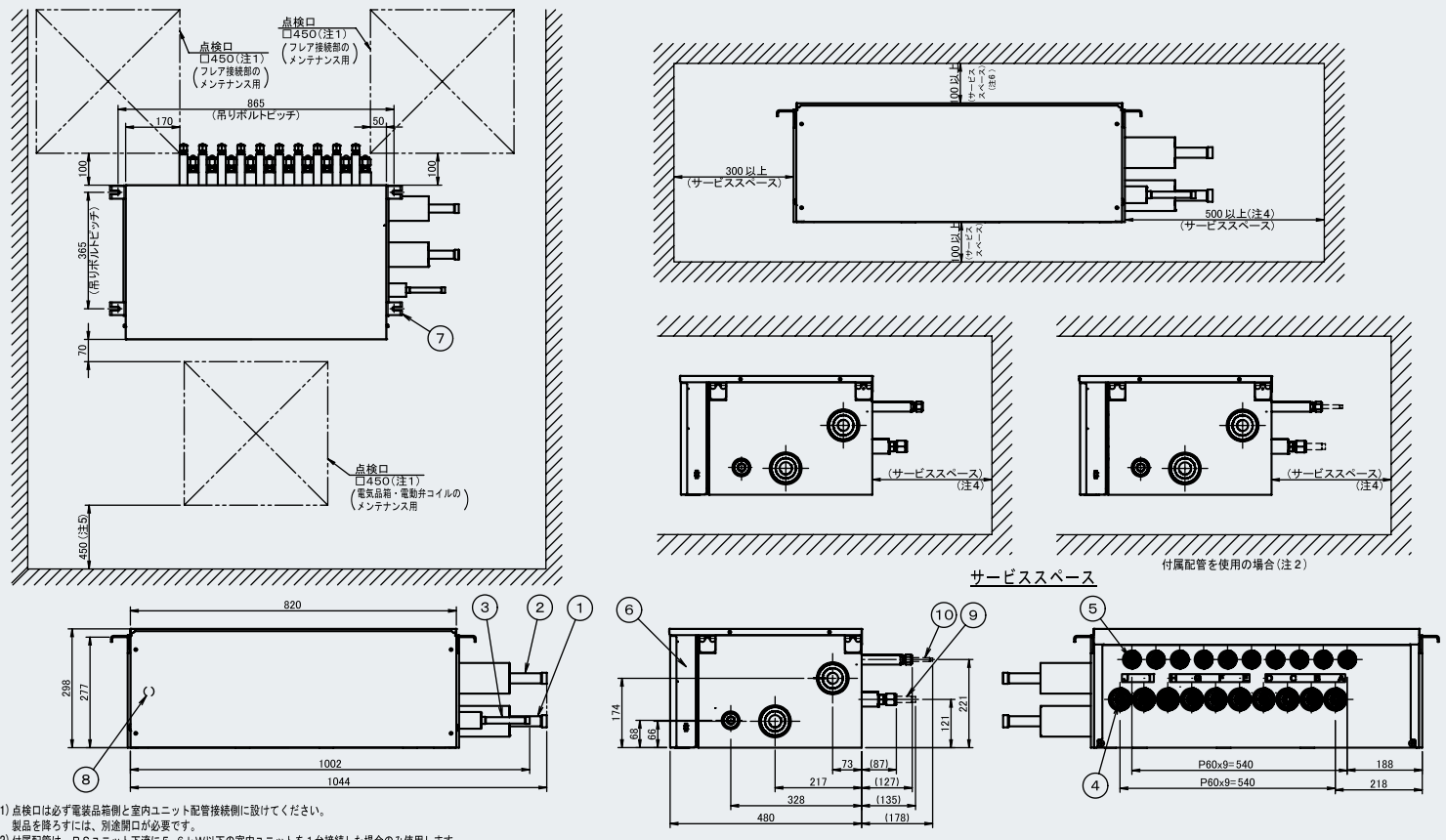

(注1) 点検口は必ず電装品箱側と室内ユニット配管接続側に設けてください。
　製品を降ろすには、別途開口が必要です。
(注2) 付属配管は、BSユニット下流に5.6kW以下の室内ユニットを1台接続した場合のみ使用します。
(注3) 接続配管径のサイズが合わない場合は、異径継手（現地調達）が必要です。
　また、室外ユニット側の現地配管接続部の断熱材については現地調達になります。
(注4) 現地配管の処理できる寸法を確保してください。
(注5) 電動弁コイルのサービス時に天板を置くためのスペースです。
(注6) 電動弁コイルのサービス時に天板を取り外すためのスペースです。
※冷媒通過音が問題とならない場所に設置してください。
　居室の天井裏などには絶対に設置しないでください。

6	電装品箱				
5	室内ユニット側液配管接続口	φ 9.5 フレア接続			
4	室内ユニット側ガス配管接続口（注3）	φ15.9 フレア接続	10	付属配管（2）（注2）	φ 6.4 ロウ付接続
3	室外ユニット側液配管接続口（注3）	φ15.9 ロウ付接続	9	付属配管（1）（注2）	φ12.7 ロウ付接続
2	室外ユニット側高低圧ガス配管接続口（注3）	φ25.4 ロウ付接続	8	アース端子	M4
1	室外ユニット側吸入ガス配管接続口（注3）	φ28.6 ロウ付接続	7	吊金具	M8～M10
部番	名称	記事	部番	名称	記事

BS12P160D

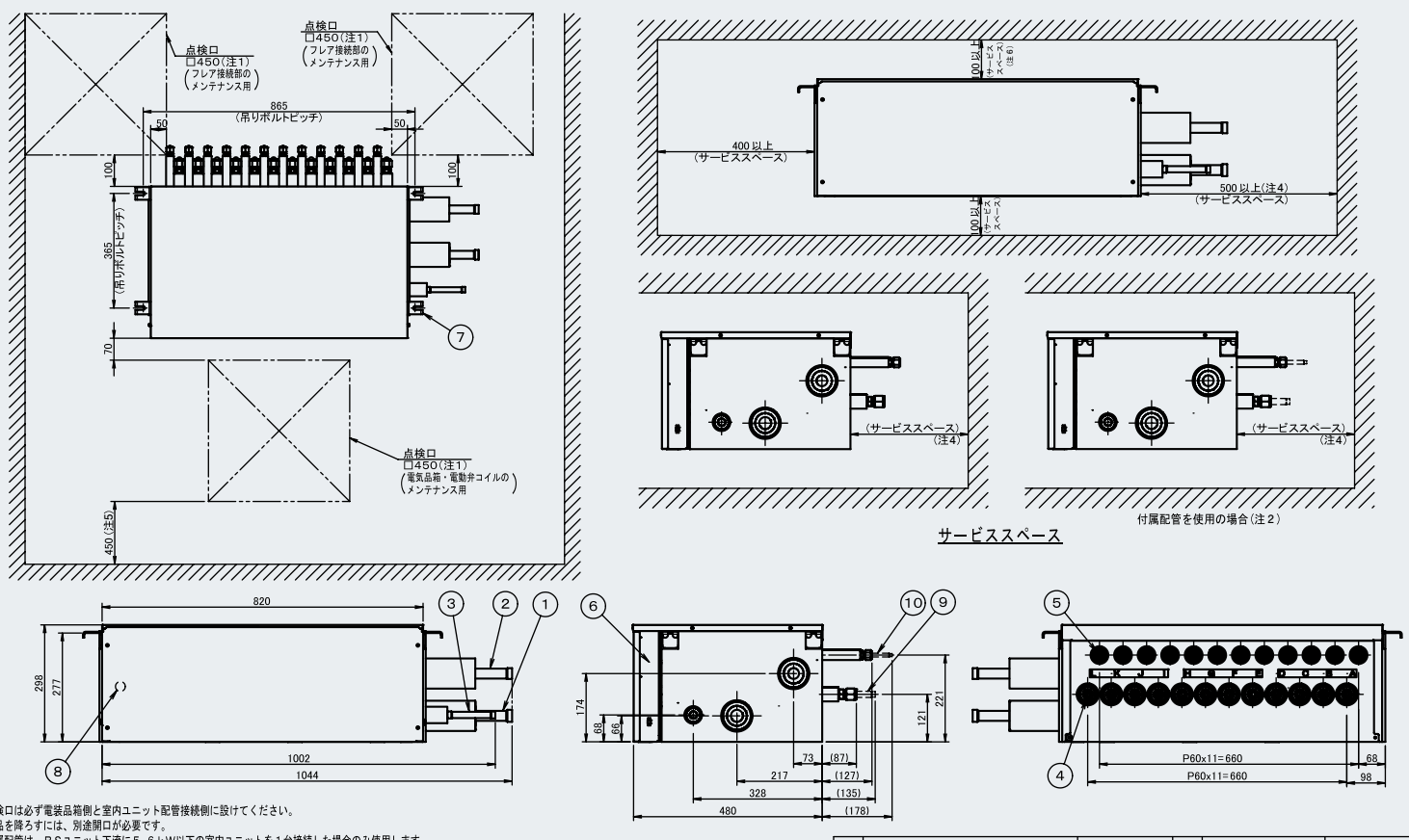

(注1) 点検口は必ず電装品箱側と室内ユニット配管接続側に設けてください。
　製品を降ろすには、別途開口が必要です。
(注2) 付属配管は、BSユニット下流に5.6kW以下の室内ユニットを1台接続した場合のみ使用します。
(注3) 接続配管径のサイズが合わない場合は、異径継手（現地調達）が必要です。
　また、室外ユニット側の現地配管接続部の断熱材については現地調達になります。
(注4) 現地配管の処理できる寸法を確保してください。
(注5) 電動弁コイルのサービス時に天板を置くためのスペースです。
(注6) 電動弁コイルのサービス時に天板を取り外すためのスペースです。
※冷媒通過音が問題とならない場所に設置してください。
　居室の天井裏などには絶対に設置しないでください。

6	電装品箱				
5	室内ユニット側液配管接続口	φ 9.5 フレア接続			
4	室内ユニット側ガス配管接続口（注3）	φ15.9 フレア接続	10	付属配管（2）（注2）	φ 6.4 ロウ付接続
3	室外ユニット側液配管接続口（注3）	φ15.9 ロウ付接続	9	付属配管（1）（注2）	φ12.7 ロウ付接続
2	室外ユニット側高低圧ガス配管接続口（注3）	φ25.4 ロウ付接続	8	アース端子	M4
1	室外ユニット側吸入ガス配管接続口（注3）	φ28.6 ロウ付接続	7	吊金具	M8～M10
部番	名称	記事	部番	名称	記事

BSV16P160D

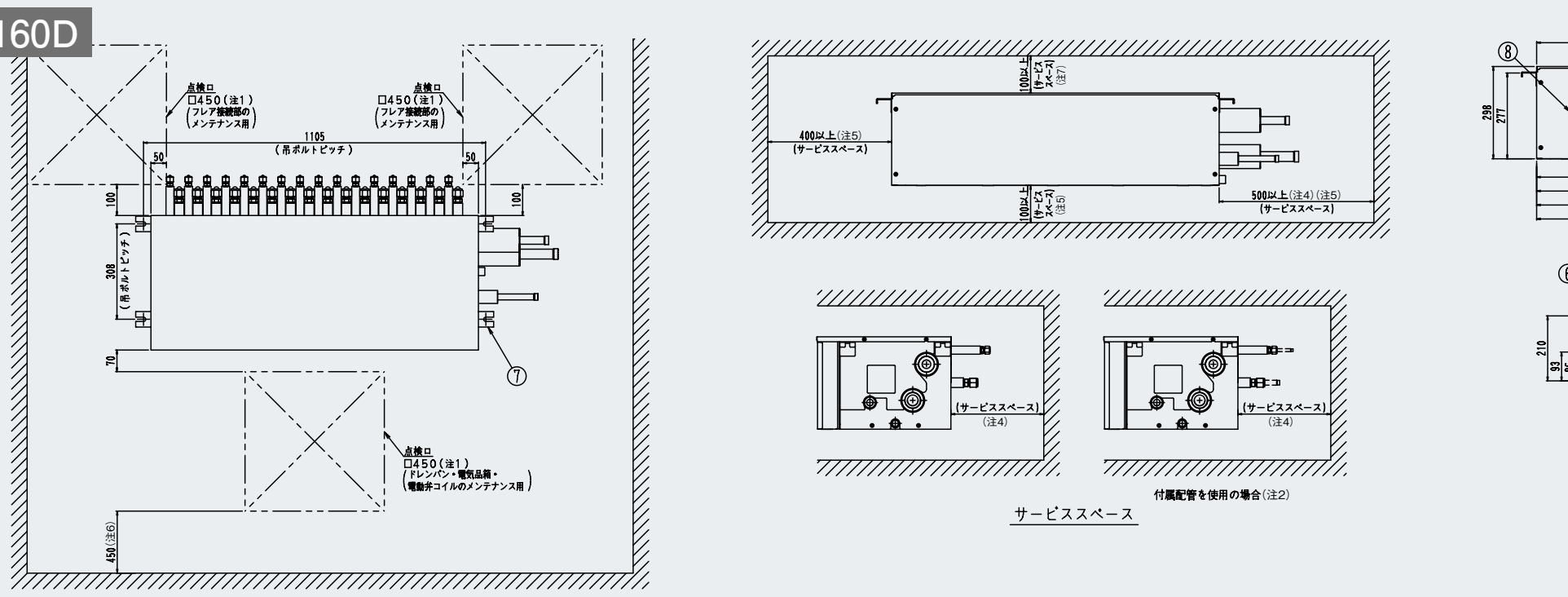

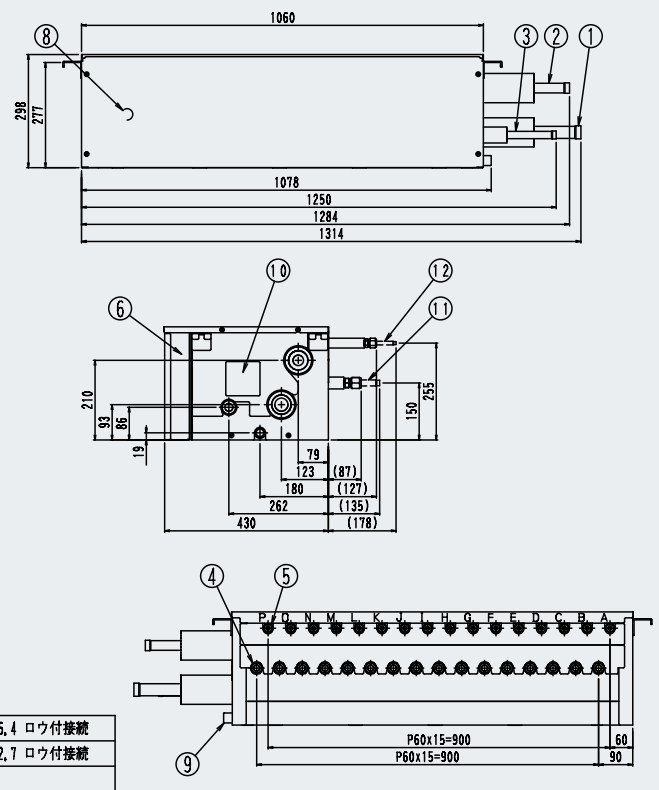

(注1) 点検口は必ず電装品箱側と室内ユニット配管接続側に設けてください。
　製品を降ろすには、別途開口が必要です。
(注2) 付属配管は、BSユニット下流に5.6kW以下の室内ユニットを1台接続した場合のみ使用します。
(注3) 接続配管径のサイズが合わない場合は、異径継手（現地調達）が必要です。
　また、室外ユニット側の現地配管接続部の断熱材については現地調達になります。
(注4) 現地配管の処理できる寸法を確保してください。
(注5) ドレンパンを取り外すためのスペースです。
(注6) 電動弁コイルのサービス時に天板を置くためのスペースです。
(注7) 電動弁コイルのサービス時に天板を取り外すためのスペースです。
※ 冷媒通過音が問題とならない場所に設置してください。
　居室の天井裏等には絶対に設置しないでください。
※ ドレン勾配1／100以上を確保できる場所に設置してください。
　ドレンアップキットを接続する際は、キットの必要スペースを確保してください。

6	電装品箱		12	付属配管（2）(注2)	φ 6.4 ロウ付接続
5	室内ユニット側液配管接続口	φ 9.5 フレア接続	11	付属配管（1）(注2)	φ12.7 ロウ付接続
4	室内ユニット側ガス配管接続口 (注3)	φ15.9 フレア接続	10	注水口	
3	室外ユニット側液配管接続口 (注3)	φ19.1 ロウ付接続	9	ドレン配管接続口	VP20(外径φ26/内径φ20)
2	室外ユニット側高低圧ガス配管接続口 (注3)	φ25.4 ロウ付接続	8	アース端子	M4
1	室外ユニット側吸入ガス配管接続口 (注3)	φ31.8 ロウ付接続	7	吊金具	M8～M10
部番	名称	記事	部番	名称	記事

在庫僅少品のご案内

※在庫・オプション品などの詳細は当社営業所までお問い合わせください。

■在庫僅少品一覧

タイプ		容量 / 機種名	22形	28形	36形	45形	56形	71形	80形	90形	112形	140形	160形
天井埋込カセット形	ラウンドフロータイプ	AXFP-MJ	–	●	●	●	●	●	●	●	●	●	●
		AXFP-MM	–	●	●	●	●	●	●	●	●	●	●
	エコ・ダブルフロータイプ	AXCP-B	●	●	●	●	●	●	●	●	●	●	●
		AXCP-CD	●	●	●	●	●	●	●	●	●	●	●
	S-ラウンドフロータイプ	AXFP-DA	–	●	●	●	●	●	●	●	●	●	●
天井吊形		AXHP-MJ	–	–	●	●	●	●	●	●	●	●	●
天井ビルトイン形（吸込ハーフパネル）		AXSP-D	●	●	●	●	●	●	–	●	●	●	–
壁掛形		AXAP-D/M	–	●	●	●	●	–	–	–	–	–	–

■機能・オプション品対応一覧

●：標準装備　▲：オプション品対応

タイプ		機能 / 機種名	センシング機能（床温度・人）	不在時省エネ運転モード	不在時停止モード	アクティブ・サーキュレーション気流	風向個別設定	オートスイング	風向選択	風量切り換え	ドラフト防止	高天井対応	ドレンポンプ搭載	ドレン勾配フリー	ドレンポンプ試運転キット	ストリーマ除菌ユニット	ストリーマ内部クリーンユニット	夜間みまもりキット	ストリーマ脱臭ユニット
天井埋込カセット形	ラウンドフロータイプ	AXFP-MJ	–	–	–	●	●	●	●	●	●	●	●	–	–	▲	–	–	▲
		AXFP-MM	–	–	–	●	●	●	●	●	●	●	●	▲	▲	▲	–	–	▲
	エコ・ダブルフロータイプ	AXCP-B	●	●	●	–	●	●	●	●	●	●（注1）	●	–	–	–	–	–	–
		AXCP-CD	●	●	●	–	●	●	●	●	●	●（注1）	●	▲	▲	–	–	–	–
	S-ラウンドフロータイプ	AXFP-DA	●	●	●	●	●	●	●	●	●	●	●	–	–	▲	▲	▲	▲
天井吊形		AXHP-MJ	–	–	–	–	●	●	●	●	●	●（注2）	●	–	–	▲	–	–	–
天井ビルトイン形（吸込ハーフパネル）		AXSP-D	–	–	–	–	–	–	–	●	–	–	●	–	–	–	–	–	–
壁掛形		AXAP-D/M	–	–	–	–	–	●	●	●	–	–	▲	–	–	–	–	–	–

（注1）対象：22-71形、（注2）対象：36-112形、（注3）対象：45-71形
※フィルター・パネルなどのオプション品の在庫状況などにつきましては、当社営業所までお問い合わせください。

在庫僅少品のご案内

※在庫・オプション品などの詳細は当社営業所までお問い合わせください。

天井埋込カセット形　ラウンドフロータイプ

AXFP-MJ/MM 28・36・45・56・71・80・90・112・140・160形

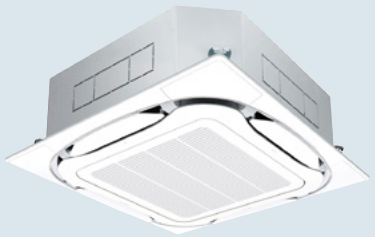

●ラウンドフロータイプは、液晶ワイヤードリモコン（ABRC1G3）
または液晶ワイヤレスリモコン（BRC7L1F（K）（C）（W））が必要になります。

■仕様表（標準パネル採用時）

（50／60Hz）

機種	本体（パネル）	AXFP28MJ ACP160EAF	AXFP36MJ ACP160EAF	AXFP45MJ ACP160EAF	AXFP56MJ ACP160EAF	AXFP71MJ ACP160EAF	AXFP80MJ ACP160EAF	AXFP90MJ ACP160EAF	AXFP112MJ ACP160EAF	AXFP140MJ ACP160EAF	AXFP160MJ ACP160EAF
メーカー希望小売価格	本体	376,000円	381,000円	385,000円	390,000円	400,000円	425,000円	449,000円	558,000円	630,000円	712,000円
	（パネル）	75,000円	75,000円	75,000円	75,000円	75,000円	75,000円	75,000円	75,000円	75,000円	75,000円
	合計	451,000円	456,000円	460,000円	465,000円	475,000円	500,000円	524,000円	633,000円	705,000円	787,000円

冷房能力(kW)（注1）		2.8	3.6	4.5	5.6	7.1	8.0	9.0	11.2	14.0	16.0
暖房能力(kW)（注1）		3.2	4.0	5.0	6.3	8.0	9.0	10.0	12.5	16.0	18.0
寒冷地低温暖房(kW)（注1）		3.4	4.2	5.3	6.7	8.5	9.5	10.6	13.2	17.0	19.0
電気特性（注1）	電源(AC・V)	単相200									
	消費電力(kW) 冷房	0.033/0.033		0.047/0.047	0.052/0.052	0.072/0.072	0.086/0.086	0.128/0.128	0.187/0.187	0.209/0.209	0.217/0.217
	消費電力(kW) 暖房	0.027/0.027		0.034/0.034	0.038/0.038	0.068/0.068	0.081/0.081	0.110/0.110	0.174/0.174	0.200/0.200	0.207/0.207
	運転電流(A) 冷房	0.2/0.2		0.3/0.3		0.5/0.5	0.7/0.7	0.7/0.7	1.1/1.1	1.2/1.2	1.3/1.3
	運転電流(A) 暖房	0.2/0.2		0.3/0.3		0.5/0.5	0.6/0.6	0.7/0.7	1.1/1.1	1.1/1.1	1.2/1.2
	力率(%) 冷房	91.8/91.8	92.2/92.2	92.8/92.8		85.5/85.5	71.5/71.5	94.4/94.4	91.6/91.6	89.9/89.9	89.4/89.4
	力率(%) 暖房	91.0/91.0	91.3/91.3	88.6/88.6		84.8/84.8	80.8/80.8	83.6/83.6	86.9/86.9	91.2/91.2	91.8/91.8
エアフィルター		ロングライフフィルター（防カビ抗菌樹脂ネット）									
運転音 音響パワーレベル 急-強-弱(dB)（注2）		46-45-44		47-46-44	48-47-44	53-49-45	56-51-45	59-55-50	62-57-51	61-57-52	63-58-53
送風機	形式	ターボファン									
	風量 急-強-弱(m³/min)	12.5-11.5-10		14.5-13-11	15.5-13.5-11	20-16-12.5	24.5-18.5-12.5	24.5-20.5-16	31.5-23.5-16	34.5-27.5-21	35.5-28.5-21
	機外静圧(Pa)	—									
	電動機定格出力(kW)	0.053×1							0.106×1		
	駆動方式	直結									
配管関係	冷媒ガス配管(mm)	φ12.7（フレア接続）				φ15.9（フレア接続）					
	冷媒液配管(mm)	φ6.4（フレア接続）				φ9.5（フレア接続）					
	冷媒配管位置	本体側面									
	ドレン配管（mm）	VP25（外径φ32、内径φ25）									
ドレンポンプ（標準装備） 追加アップ量(ドレン配管接続口より)(mm)		MAX675									
外装塗装色（マンセルNo.）	本体	亜鉛鋼板									
	パネル（別売）	ACP160EAF　フレッシュホワイト（6.5Y9.5／0.5近似）									
外形寸法(mm)（注3） 高さ×幅×奥行	本体	246×840×840								288×840×840	
	パネル(別売)	50×950×950（注4）									
質量(kg)	本体	19				20		21	22	26	
	パネル(別売)	5.5									

（注1）冷房・暖房能力および電気特性は JIS B 8627 条件によります。
室外ユニットが標準仕様の場合の低温暖房能力は、
・室外ユニットの低温暖房能力が暖房能力と同じ場合、室内ユニットの低温暖房能力も暖房能力と同じです。
・室外ユニットの低温暖房能力が暖房能力より低い場合、室内ユニットの低温暖房能力も暖房能力より低下します。
（注2）運転音 音響パワーレベルは、JIS B 8627 に準拠した値です。
（注3）パネルの外形寸法は天井から露出する部分の寸法を示し天井内部分は本体高さに含まれます。
（注4）標準パネルの場合。パネル種類により高さが異なります。オートクリーンパネル取り付けの場合、パネル高さが 130mm になります。

（50／60Hz）

機種	本体（パネル）	AXFP28MM ACP160EAF	AXFP36MM ACP160EAF	AXFP45MM ACP160EAF	AXFP56MM ACP160EAF	AXFP71MM ACP160EAF	AXFP80MM ACP160EAF	AXFP90MM ACP160EAF	AXFP112MM ACP160EAF	AXFP140MM ACP160EAF	AXFP160MM ACP160EAF
メーカー希望小売価格	本体	384,000円	389,000円	393,000円	398,000円	408,000円	434,000円	458,000円	569,000円	643,000円	726,000円
	（パネル）	75,000円	75,000円	75,000円	75,000円	75,000円	75,000円	75,000円	75,000円	75,000円	75,000円
	合計	459,000円	464,000円	468,000円	473,000円	483,000円	509,000円	533,000円	644,000円	718,000円	801,000円

冷房能力(kW)（注1）		2.8	3.6	4.5	5.6	7.1	8.0	9.0	11.2	14.0	16.0
暖房能力(kW)（注1）		3.2	4.0	5.0	6.3	8.0	9.0	10.0	12.5	16.0	18.0
寒冷地低温暖房(kW)（注1）		3.4	4.2	5.3	6.7	8.5	9.5	10.6	13.2	17.0	19.0
電気特性（注1）	電源(AC・V)	単相200									
	消費電力(kW) 冷房	0.033/0.033		0.047/0.047	0.052/0.052	0.072/0.072	0.086/0.086	0.128/0.128	0.187/0.187	0.209/0.209	0.217/0.217
	消費電力(kW) 暖房	0.027/0.027		0.034/0.034	0.038/0.038	0.068/0.068	0.081/0.081	0.110/0.110	0.174/0.174	0.200/0.200	0.207/0.207
	運転電流(A) 冷房	0.2/0.2		0.3/0.3		0.5/0.5	0.7/0.7		1.1/1.1	1.2/1.2	1.3/1.3
	運転電流(A) 暖房	0.2/0.2		0.3/0.3		0.5/0.5	0.6/0.6	0.7/0.7	1.1/1.1	1.1/1.1	1.2/1.2
	力率(%) 冷房	91.8/91.8	92.2/92.2	92.8/92.8		85.5/85.5	71.5/71.5	94.4/94.4	91.6/91.6	89.9/89.9	89.4/89.4
	力率(%) 暖房	91.0/91.0	91.3/91.3	88.6/88.6		84.8/84.8	80.8/80.8	83.6/83.6	86.9/86.9	91.2/91.2	91.8/91.8
エアフィルター		ロングライフフィルター（防カビ抗菌樹脂ネット）									
運転音 音響パワーレベル 急-強-弱(dB)（注2）		46-45-44		47-46-44	48-47-44	53-49-45	56-51-45	59-55-50	62-57-51	61-57-52	63-58-53
送風機	形式	ターボファン									
	風量 急-強-弱(m³/min)	12.5-11.5-10		14.5-13-11	15.5-13.5-11	20-16-12.5	24.5-18.5-12.5	24.5-20.5-16	31.5-23.5-16	34.5-27.5-21	35.5-28.5-21
	機外静圧(Pa)	—									
	電動機定格出力(kW)	0.053×1							0.106×1		
	駆動方式	直結									
配管関係	冷媒ガス配管(mm)	φ12.7（フレア接続）				φ15.9（フレア接続）					
	冷媒液配管(mm)	φ6.4（フレア接続）				φ9.5（フレア接続）					
	冷媒配管位置	本体側面									
	ドレン配管（mm）	VP25（外径φ32、内径φ25）									
ドレンポンプ（標準装備） 追加アップ量(ドレン配管接続口より)(mm)		MAX675									
外装塗装色（マンセルNo.）	本体	亜鉛鋼板									
	パネル（別売）	ACP160EAF　フレッシュホワイト（6.5Y9.5／0.5近似）									
外形寸法(mm)（注3） 高さ×幅×奥行	本体	246×840×840								288×840×840	
	パネル(別売)	50×950×950（注4）									
質量(kg)	本体	19				20		21	22	26	
	パネル(別売)	5.5									

（注1）冷房・暖房能力および電気特性は JIS B 8627 条件によります。
室外ユニットが標準仕様の場合の低温暖房能力は、
・室外ユニットの低温暖房能力が暖房能力と同じ場合、室内ユニットの低温暖房能力も暖房能力と同じです。
・室外ユニットの低温暖房能力が暖房能力より低い場合、室内ユニットの低温暖房能力も暖房能力より低下します。
（注2）運転音 音響パワーレベルは、JIS B 8627 に準拠した値です。
（注3）パネルの外形寸法は天井から露出する部分の寸法を示し天井内部分は本体高さに含まれます。
（注4）標準パネルの場合。パネル種類により高さが異なります。オートクリーンパネル取り付けの場合、パネル高さが130mm になります。

在庫僅少品のご案内

※在庫・オプション品などの詳細は当社営業所までお問い合わせください。

天井埋込カセット形　エコ・ダブルフロータイプ

AXCP-B/CD 22・28・36・45・56・71・80・90・112・140・160形

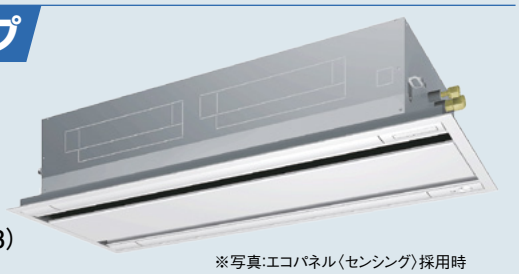

※写真:エコパネル〈センシング〉採用時

●エコ・ダブルフロータイプでエコパネル採用時は、液晶ワイヤードリモコン（ABRC1G3）または液晶ワイヤレスリモコン（BRC7L2F）が必要となります。

■仕様表

〈標準パネル〈センシング機能なし〉採用時〉　(50/60Hz)

機種	本体（パネル）	AXCP22B ABCP50BF	AXCP28B ABCP50BF	AXCP36B ABCP50BF	AXCP45B ABCP50BF	AXCP56B ABCP80BF	AXCP71B ABCP80BF	AXCP80B ABCP80BF	AXCP90B ABCP160BF	AXCP112B ABCP160BF	AXCP140B ABCP160BF	AXCP160B ABCP160BF
メーカー希望小売価格	本体	497,000円	503,000円	510,000円	512,000円	515,000円	516,000円	556,000円	568,000円	707,000円	813,000円	884,000円
	（パネル）	89,000円	89,000円	89,000円	89,000円	105,000円	105,000円	105,000円	123,000円	123,000円	123,000円	123,000円
	合計	586,000円	592,000円	599,000円	601,000円	620,000円	621,000円	661,000円	691,000円	830,000円	936,000円	1,007,000円

〈エコパネル〈センシング〉採用時〉　(50/60Hz)

機種	本体（パネル）	AXCP22B ABCP50BEF	AXCP28B ABCP50BEF	AXCP36B ABCP50BEF	AXCP45B ABCP50BEF	AXCP56B ABCP80BEF	AXCP71B ABCP80BEF	AXCP80B ABCP80BEF	AXCP90B ABCP160BEF	AXCP112B ABCP160BEF	AXCP140B ABCP160BEF	AXCP160B ABCP160BEF
メーカー希望小売価格	本体	497,000円	503,000円	510,000円	512,000円	515,000円	516,000円	556,000円	568,000円	707,000円	813,000円	884,000円
	（パネル）	99,000円	99,000円	99,000円	99,000円	119,000円	119,000円	119,000円	141,000円	141,000円	141,000円	141,000円
	合計	596,000円	602,000円	609,000円	611,000円	634,000円	635,000円	675,000円	709,000円	848,000円	954,000円	1,025,000円

冷房能力(kW)　(注1)		2.2	2.8	3.6	4.5	5.6	7.1	8.0	9.0	11.2	14.0	16.0
暖房能力(kW)　(注1)		2.5	3.2	4.0	5.0	6.3	8.0	9.0	10.0	12.5	16.0	18.0
寒冷地低温暖房(kW)　(注1)		2.8	3.4	4.2	5.3	6.7	8.5	9.5	10.6	13.2	17.0	19.0
電気特性	電源(AC・V)	単相200										
	消費電力(kW) 冷房	0.031/0.031	0.039/0.039		0.041/0.041	0.059/0.059	0.063/0.063	0.072/0.072	0.090/0.090	0.097/0.097	0.149/0.149	0.200/0.200
	消費電力(kW) 暖房	0.028/0.028	0.035/0.035		0.037/0.037	0.056/0.056	0.060/0.060	0.068/0.068	0.086/0.086	0.093/0.093	0.146/0.146	0.197/0.197
	運転電流(A) 冷房	0.2/0.2	0.3/0.3			0.4/0.4		0.5/0.5	0.6/0.6		0.9/0.9	1.2/1.2
	運転電流(A) 暖房		0.2/0.2	0.3/0.3		0.4/0.4		0.5/0.5	0.6/0.6	0.9/0.9	1.2/1.2	
	力率(%) 冷房	88.1/88.1	92.3/92.3		89.8/89.8	88.5/88.5	86.9/86.9	88.7/88.7	88.4/88.4	86.1/86.1		88.7/88.7
	力率(%) 暖房	87.8/87.8	92.5/92.5		89.8/89.8	88.4/88.4	86.7/86.7	88.6/88.6	88.3/88.3	86.0/86.0		88.7/88.7
エアフィルター		ロングライフフィルター（防カビ抗菌樹脂ネット）										
運転音 音響パワーレベル 急-強-弱(dB)(注2)		48-46-44	50-47-45	50-48-46	52-49-47	53-51-47	55-53-48	58-53-49	58-54-49	58-55-51	62-58-54	65-61-57
送風機	形式	ターボファン										
	風量 急(m³/min)	10.5	11.5		12.0	15.0	16.0	17.5	26.0	28.0	32.0	36.0
	風量 強(m³/min)	9.0	9.5		10.5	13.0	14.0	14.5	22.5	24.0	27.5	31.0
	風量 弱(m³/min)	7.5	8.0		8.5	10.5	11.5	12.0	18.5	20.0	22.5	25.5
	機外静圧(Pa)	—										
	電動機定格出力(kW)	0.046×1					0.106×1		0.046×2	0.106×2		
	駆動方式	直結										
配管関係	冷媒ガス配管(mm)	φ12.7(フレア接続)					φ15.9(フレア接続)					
	冷媒液配管(mm)	φ6.4(フレア接続)					φ9.5(フレア接続)					
	冷媒配管位置	本体側面										
	ドレン配管(mm)	VP25(外径φ32、内径φ25)										
ドレンポンプ(標準装備) 追加アップ量(ドレン配管接続口より)(mm)		MAX580										
外装塗装色(マンセルNo.)	本体	亜鉛鋼板										
	標準パネル(別売)	ABCP50BF　フレッシュホワイト(6.5Y9.5/0.5近似)				ABCP80BF　フレッシュホワイト(6.5Y9.5/0.5近似)			ABCP160BF　フレッシュホワイト(6.5Y9.5/0.5近似)			
	エコパネル(別売)	ABCP50BEF　フレッシュホワイト(6.5Y9.5/0.5近似)				ABCP80BEF　フレッシュホワイト(6.5Y9.5/0.5近似)			ABCP160BEF　フレッシュホワイト(6.5Y9.5/0.5近似)			
外形寸法(mm)(注3) 高さ×幅×奥行	本体	305×775×620				305×990×620			305×1445×620			
	標準/エコパネル共通(別売)	55×1070×700				55×1285×700			55×1740×700			
質量(kg)	本体	19				22	25		33	34	38	
	標準/エコパネル共通(別売)	10				11			13			

(注1) 冷房・暖房能力および電気特性は JIS B 8627 条件によります。
室外ユニットが標準仕様の場合の低温暖房能力は、
・室外ユニットの低温暖房能力が暖房能力と同じ場合、室内ユニットの低温暖房能力も暖房能力と同じです。
・室外ユニットの低温暖房能力が暖房能力より低い場合、室内ユニットの低温暖房能力も暖房能力より低下します。

(注2) 運転音 音響パワーレベルは、JIS B 8627 に準拠した値です。
(注3) パネルの外形寸法は天井から露出する部分の寸法を示し天井内部分は本体高さに含まれます。

〈標準パネル〈センシング機能なし〉採用時〉　(50/60Hz)

機種	本体（パネル）	AXCP22CD ABCP50CF	AXCP28CD ABCP50CF	AXCP36CD ABCP50CF	AXCP45CD ABCP50CF	AXCP56CD ABCP80CF	AXCP71CD ABCP80CF	AXCP80CD ABCP80CF	AXCP90CD ABCP160CF	AXCP112CD ABCP160CF	AXCP140CD ABCP160CF	AXCP160CD ABCP160CF
メーカー希望小売価格	本体	497,000円	503,000円	510,000円	512,000円	515,000円	516,000円	556,000円	568,000円	707,000円	813,000円	884,000円
	（パネル）	89,000円	89,000円	89,000円	89,000円	105,000円	105,000円	105,000円	123,000円	123,000円	123,000円	123,000円
	合計	586,000円	592,000円	599,000円	601,000円	620,000円	621,000円	661,000円	691,000円	830,000円	936,000円	1,007,000円

〈エコパネル〈センシング〉採用時〉　(50/60Hz)

機種	本体（パネル）	AXCP22CD ABCP50CEF	AXCP28CD ABCP50CEF	AXCP36CD ABCP50CEF	AXCP45CD ABCP50CEF	AXCP56CD ABCP80CEF	AXCP71CD ABCP80CEF	AXCP80CD ABCP80CEF	AXCP90CD ABCP160CEF	AXCP112CD ABCP160CEF	AXCP140CD ABCP160CEF	AXCP160CD ABCP160CEF
メーカー希望小売価格	本体	497,000円	503,000円	510,000円	512,000円	515,000円	516,000円	556,000円	568,000円	707,000円	813,000円	884,000円
	（パネル）	99,000円	99,000円	99,000円	99,000円	119,000円	119,000円	119,000円	141,000円	141,000円	141,000円	141,000円
	合計	596,000円	602,000円	609,000円	611,000円	634,000円	635,000円	675,000円	709,000円	848,000円	954,000円	1,025,000円

冷房能力(kW)　(注1)		2.2	2.8	3.6	4.5	5.6	7.1	8.0	9.0	11.2	14.0	16.0
暖房能力(kW)　(注1)		2.5	3.2	4.0	5.0	6.3	8.0	9.0	10.0	12.5	16.0	18.0
寒冷地低温暖房(kW)　(注1)		2.8	3.4	4.2	5.3	6.7	8.5	9.5	10.6	13.2	17.0	19.0
電気特性	電源(AC・V)	単相200										
	消費電力(kW) 冷房	0.031/0.031	0.039/0.039		0.041/0.041	0.059/0.059	0.063/0.063	0.074/0.074	0.090/0.090	0.097/0.097	0.149/0.149	0.200/0.200
	消費電力(kW) 暖房	0.028/0.028	0.035/0.035		0.037/0.037	0.056/0.056	0.060/0.060	0.073/0.073	0.086/0.086	0.093/0.093	0.146/0.146	0.197/0.197
	運転電流(A) 冷房	0.2/0.2	0.3/0.3			0.4/0.4		0.5/0.5	0.6/0.6		0.9/0.9	1.2/1.2
	運転電流(A) 暖房		0.2/0.2	0.3/0.3		0.4/0.4		0.5/0.5	0.6/0.6	0.9/0.9	1.2/1.2	
	力率(%) 冷房	88.1/88.1	92.3/92.3		89.8/89.8	88.5/88.5	86.9/86.9	85.0/85.0	88.4/88.4	86.1/86.1		88.7/88.7
	力率(%) 暖房	87.8/87.8	92.5/92.5		89.8/89.8	88.4/88.4	86.7/86.7	85.0/85.0	88.3/88.3	86.0/86.0		88.7/88.7
エアフィルター		ロングライフフィルター（防カビ樹脂ネット）										
運転音 音響パワーレベル 急-強-弱(dB)(注2)		48-46-44	50-47-45	50-48-46	52-49-47	53-51-47	55-53-48	59-54-50	58-54-49	58-55-51	62-58-54	65-61-57
送風機	形式	ターボファン										
	風量 急(m³/min)	10.5	11.5		12.0	15.0	16.0	18.0	26.0	28.0	32.0	36.0
	風量 強(m³/min)	9.0	9.5		10.5	13.0	14.0	15.0	22.5	24.0	27.5	31.0
	風量 弱(m³/min)	7.5	8.0		8.5	10.5	11.5	12.5	18.5	20.0	22.5	25.5
	機外静圧(Pa)	—										
	電動機定格出力(kW)	0.046×1					0.106×1		0.046×2	0.106×2		
	駆動方式	直結										
配管関係	冷媒ガス配管(mm)	φ12.7(フレア接続)					φ15.9(フレア接続)					
	冷媒液配管(mm)	φ6.4(フレア接続)					φ9.5(フレア接続)					
	冷媒配管位置	本体側面										
	ドレン配管(mm)	VP25(外径φ32、内径φ25)										
ドレンポンプ(標準装備) 追加アップ量(ドレン配管接続口より)(mm)		MAX580										
外装塗装色(マンセルNo.)	本体	亜鉛鋼板										
	標準パネル(別売)	ABCP50CF　フレッシュホワイト(6.5Y9.5/0.5近似)				ABCP80CF　フレッシュホワイト(6.5Y9.5/0.5近似)			ABCP160CF　フレッシュホワイト(6.5Y9.5/0.5近似)			
	エコパネル(別売)	ABCP50CEF　フレッシュホワイト(6.5Y9.5/0.5近似)				ABCP80CEF　フレッシュホワイト(6.5Y9.5/0.5近似)			ABCP160CEF　フレッシュホワイト(6.5Y9.5/0.5近似)			
外形寸法(mm)(注3) 高さ×幅×奥行	本体	305×775×620				305×990×620			305×1445×620			
	標準/エコパネル共通(別売)	55×1070×700				55×1285×700			55×1740×700			
質量(kg)	本体	19				22	25		33	34	38	
	標準/エコパネル共通(別売)	10				11			13			

(注1) 冷房・暖房能力および電気特性は JIS B 8627 条件によります。
室外ユニットが標準仕様の場合の低温暖房能力は、
・室外ユニットの低温暖房能力が暖房能力と同じ場合、室内ユニットの低温暖房能力も暖房能力と同じです。
・室外ユニットの低温暖房能力が暖房能力より低い場合、室内ユニットの低温暖房能力も暖房能力より低下します。

(注2) 運転音 音響パワーレベルは、JIS B 8627 に準拠した値です。
(注3) パネルの外形寸法は天井から露出する部分の寸法を示し天井内部分は本体高さに含まれます。

在庫僅少品のご案内

※在庫・オプション品などの詳細は当社営業所までお問い合わせください。

天井埋込カセット形 S-ラウンドフロータイプ

AXFP-DA 28・36・45・56・71・80・90・112・140・160形



●S-ラウンドフロータイプは、液晶ワイヤードリモコン（ABRC1G3）
または液晶ワイヤレスリモコン（BRC7L1F（K））が必要となります。

■仕様表（エコパネル（標準パネル）採用時）

（50／60Hz）

機種	本体（パネル）	AXFP28DA ACP160EEF	AXFP36DA ACP160EEF	AXFP45DA ACP160EEF	AXFP56DA ACP160EEF	AXFP71DA ACP160EEF	AXFP80DA ACP160EEF	AXFP90DA ACP160EEF	AXFP112DA ACP160EEF	AXFP140DA ACP160EEF	AXFP160DA ACP160EEF
メーカー希望小売価格（税別）	本体	491,000円	497,000円	501,000円	506,000円	520,000円	554,000円	610,000円	724,000円	820,000円	927,000円
	（パネル）	114,000円	114,000円	114,000円	114,000円	114,000円	114,000円	114,000円	114,000円	114,000円	114,000円
	合計	605,000円	611,000円	615,000円	620,000円	634,000円	668,000円	724,000円	838,000円	934,000円	1,041,000円

冷房能力（kW）（注1）		2.8	3.6	4.5	5.6	7.1	8.0	9.0	11.2	14.0	16.0
暖房能力（kW）（注1）		3.2	4.0	5.0	6.3	8.0	9.0	10.0	12.5	16.0	18.0
寒冷地低温暖房（kW）（注1）		3.4	4.2	5.3	6.7	8.5	9.5	10.6	13.2	17.0	19.0
電気特性	電源（AC・V）	単相200									
	消費電力（kW） 冷房	0.028/0.028		0.037/0.037	0.043/0.043	0.072/0.072	0.086/0.086	0.106/0.106	0.162/0.162		
	消費電力（kW） 暖房	0.024/0.024		0.033/0.033	0.038/0.038	0.068/0.068	0.081/0.081	0.101/0.101	0.150/0.150		
	運転電流（A） 冷房	0.2/0.2		0.3/0.3		0.4/0.4	0.5/0.5	0.8/0.8	1.3/1.3		
	運転電流（A） 暖房	0.2/0.2		0.3/0.3		0.4/0.4	0.5/0.5	0.7/0.7	1.2/1.2		
	力率（%） 冷房	91.8/91.8	92.2/92.2	92.8/92.8		90.3/90.3	90.2/90.2	73.3/73.3	66.7/66.7		
	力率（%） 暖房	91.0/91.0	91.3/91.3	88.6/88.6		89.3/89.3		84.2/84.2	66.6/66.6		
エアフィルター		ロングライフフィルター（防カビ抗菌樹脂ネット）									
運転音 音響パワーレベル 急-強-弱（dB）（注2）		46-45-44		47-46-44	48-47-44	54-49-45	56-50-45	58-54-49	63-55-49	63-57-52	63-58-53
送風機	形式	ターボファン									
	風量 急-強-弱（m³/min）	12.5-11.5-10		14.5-13-11	15.5-13.5-11	22-17.5-13.5	23.5-18.5-13.5	28-25-19	33.5-26-19	33.5-27.5-21	33.5-28.5-21
	機外静圧（Pa）	—									
	電動機定格出力（kW）	0.053×1						0.106×1			
	駆動方式	直結									
配管関係	冷媒ガス配管（mm）	φ12.7（フレア接続）				φ15.9（フレア接続）					
	冷媒液配管（mm）	φ6.4（フレア接続）				φ9.5（フレア接続）					
	冷媒配管位置	本体側面									
	ドレン配管（mm）	VP25（外径φ32、内径φ25）									
ドレンポンプ（標準装備） 追加アップ量（ドレン配管接続口より）（mm）		MAX675									
外装塗装色（マンセルNo.）	本体	亜鉛鋼板									
	パネル（別売）	ACP160EEF フレッシュホワイト（6.5Y9.5/0.5近似）									
外径寸法（mm）（注3） 高さ×幅×奥行	本体	246×840×840						288×840×840			
	パネル（別売）	50×950×950（注4）									
質量（kg）	本体	19				23		26			
	パネル（別売）	5.5									

（注1）冷房・暖房能力および電気特性は JIS B 8627 条件によります。
室外ユニットが標準仕様の場合の低温暖房能力は、
・室外ユニットの低温暖房能力が暖房能力と同じ場合、室内ユニットの低温暖房能力も暖房能力と同じです。
・室外ユニットの低温暖房能力が暖房能力より低い場合、室内ユニットの低温暖房能力も暖房能力より低下します。

（注2）運転音 音響パワーレベルは、JIS B 8627 に準拠した値です。
（注3）リモコンにて機外静圧を変更できます。高静圧時ー標準静圧時を示します。
（注4）パネルの外形寸法は天井から露出する部分の寸法を示し天井内部分は本体高さに含まれます。

天井吊形

AXHP-MJ 36・45・56・71・80・90・112・140・160形



（フレッシュホワイト）

■仕様表

（50/60Hz）

機種	本体	AXHP36MJ	AXHP45MJ	AXHP56MJ	AXHP71MJ	AXHP80MJ	AXHP90MJ	AXHP112MJ	AXHP140MJ	AXHP160MJ
メーカー希望小売価格	本体	384,000円	385,000円	389,000円	390,000円	411,000円	463,000円	519,000円	632,000円	654,000円

冷房能力（kW）（注1）		3.6	4.5	5.6	7.1	8.0	9.0	11.2	14.0	16.0
暖房能力（kW）（注1）		4.0	5.0	6.3	8.0	9.0	10.0	12.5	16.0	18.0
寒冷地低温暖房（kW）（注1）		4.2	5.3	6.7	8.5	9.5	10.6	13.2	17.0	19.0
電気特性	電源（AC・V）	単相200								
	消費電力（kW） 冷房	0.107		0.108	0.112	0.113	0.219	0.238	0.127	0.242
	消費電力（kW） 暖房	0.107		0.109	0.112	0.113	0.219	0.238	0.182	0.287
	運転電流（A） 冷房	0.6					1.2	1.3	0.7	1.3
	運転電流（A） 暖房	0.6					1.2	1.3	1.0	1.6
	力率（%） 冷房	89.2		90.0	92.5	93.3	90.8	91.3	90.4	92.9
	力率（%） 暖房	89.2		90.0	92.5	93.3	90.8	91.3	91.0	89.7
エアフィルター		ロングライフフィルター（防カビ樹脂ネット）								
運転音 音響パワーレベル 急-強-弱（dB）（注2）		54-52-49		57-53-50	56-53-52		59-55-51	62-55-52	68-62-55	71-64-56
送風機	形式	シロッコファン								
	風量 急（m³/min）	14.0		14.5	20.0		27.5	29.5	36.0	40.5
	風量 強（m³/min）	12.0			17.0		23.0	24.0	28.5	31.0
	風量 弱（m³/min）	10.0			14.0		19.0		21.0	21.5
	機外静圧（Pa）	—								
	電動機定格出力（kW）	0.060×1			0.091×1		0.150×1		0.300×1	
	駆動方式	直結								
配管関係	冷媒ガス配管（mm）	φ12.7（フレア接続）			φ15.9（フレア接続）					
	冷媒液配管（mm）	φ6.4（フレア接続）			φ9.5（フレア接続）					
	冷媒配管位置	本体上面、後面								
	ドレン配管（mm）	VP20（外径φ26、内径φ20）								
ドレンポンプ 追加アップ量（ドレン配管接続口より）（mm）		オプション —								
外装塗装色（マンセルNo.）		フレッシュホワイト（6.5Y9.5/0.5）								
外形寸法（mm）高さ×幅×奥行		235×960×690			235×1270×690		235×1590×690			
質量（kg）		25			33		37	39	42	

（注1）冷房・暖房能力および電気特性は JIS B 8627 条件によります。
室外ユニットが標準仕様の場合の低温暖房能力は、
・室外ユニットの低温暖房能力が暖房能力と同じ場合、室内ユニットの低温暖房能力も暖房能力と同じです。
・室外ユニットの低温暖房能力が暖房能力より低い場合、室内ユニットの低温暖房能力も暖房能力より低下します。

（注2）運転音 音響パワーレベルは、JIS B 8627 に準拠した値です。

在庫僅少品のご案内

※在庫・オプション品などの詳細は当社営業所までお問い合わせください。

天井ビルトイン形（吸込ハーフパネル）

AXSP-D 22・28・36・45・56・71・90・112・140形

●天井ビルトイン形は、液晶ワイヤードリモコン（ABRC1G3）が必要になります。

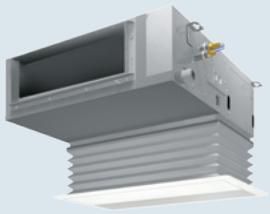

■仕様表（吸込ハーフパネル採用時）

（50/60Hz）

機種	本体（パネル）	AXSP22D ABSJ36LF	AXSP28D ABSJ36LF	AXSP36D ABSJ36LF	AXSP45D ABSJ56LF	AXSP56D ABSJ56LF	AXSP71D ABSJ80LF	AXSP90D ABSJ80LF	AXSP112D ABSJ160LF	AXSP140D ABSJ160LF
メーカー希望小売価格	本体	465,000円	475,000円	480,000円	484,000円	487,000円	490,000円	541,000円	656,000円	746,000円
	（パネル）	34,000円	34,000円	34,000円	34,000円	34,000円	34,000円	34,000円	40,000円	40,000円
	合計	499,000円	509,000円	514,000円	518,000円	521,000円	524,000円	575,000円	696,000円	786,000円

冷房能力（kW）（注1）		2.2	2.8	3.6	4.5	5.6	7.1	9.0	11.2	14.0
暖房能力（kW）（注1）		2.5	3.2	4.0	5.0	6.3	8.0	10.0	12.5	16.0
寒冷地低温暖房（kW）（注1）		2.8	3.4	4.2	5.3	6.7	8.5	10.6	13.2	17.0
電気特性（注1）	電源（AC・V）	単相200								
	消費電力（kW） 冷房	0.052/0.052		0.061/0.061	0.09/0.09	0.111/0.111	0.109/0.109	0.130/0.130	0.154/0.154	0.216/0.216
	消費電力（kW） 暖房	0.047/0.047		0.056/0.056	0.085/0.085	0.105/0.105	0.104/0.104	0.125/0.125	0.148/0.148	0.211/0.211
	運転電流（A） 冷房	0.3/0.3		0.4/0.4	0.6/0.6	0.7/0.7	0.7/0.7	0.8/0.8	1.0/1.0	1.3/1.3
	運転電流（A） 暖房	0.3/0.3			0.6/0.6	0.7/0.7	0.6/0.6	0.8/0.8	0.9/0.9	1.2/1.2
	力率（%） 冷房	86.7/86.7		76.3/76.3	75.0/75.0	79.3/79.3	77.9/77.9	81.3/81.3	77.0/77.0	83.1/83.1
	力率（%） 暖房	78.3/78.3		93.3/93.3	70.8/70.8	75.0/75.0	86.7/86.7	78.1/78.1	82.2/82.2	87.9/87.9
エアフィルター		ロングライフフィルター（防カビ樹脂ネット・集塵効率50%（重量法））								
運転音 音響パワーレベル 急-強-弱（dB）（注2）		57-53-50		59-55-52	61-58-54	67-64-60	65-61-56	66-63-59		69-66-62
送風機	形式	シロッコファン								
	風量 急（m³/min）	9.0		9.5	12.0	16.0	21.0	23.0	32.0	37.0
	風量 強（m³/min）	7.5		8.0	10.5	13.5	17.5	19.5	27.0	31.5
	風量 弱（m³/min）	6.5		7.0	9.0	11.5	14.5	16.0	22.5	26.0
	機外静圧（Pa）（注3）	120-10（定格30）								
	電動機定格出力（kW）	0.078×1台			0.13×1台		0.23×1台		0.30×1台	
	駆動方式	直結								
配管関係	冷媒ガス配管（mm）	φ12.7（フレア接続）					φ15.9（フレア接続）			
	冷媒液配管（mm）	φ6.4（フレア接続）					φ9.5（フレア接続）			
	冷媒配管位置	本体側面								
	ドレン配管（mm）	VP25（外径φ32、内径φ25）								
ドレンポンプ（標準装備）追加アップ量（ドレン配管接続口より）（mm）		MAX643								
外装塗装色（マンセルNo.）	本体	亜鉛鋼板								
	パネル（別売）	ABSJ36LF フレッシュホワイト（6.5Y9.5/0.5近似）			ABSJ56LF フレッシュホワイト（6.5Y9.5/0.5近似）		ABSJ80LF フレッシュホワイト（6.5Y9.5/0.5近似）		ABSJ160LF フレッシュホワイト（6.5Y9.5/0.5近似）	
外形寸法（mm） 高さ×幅×奥行	本体	（245+27（フィルター枠））×550×800			（245+27（フィルター枠））×700×800		（245+27（フィルター枠））×1000×800		（245+27（フィルター枠））×1400×800	
	パネル（別売）（注4）	55×650×500			55×800×500		55×1100×500		55×1500×500	
質量（kg）	本体	25.0	26.0		30.0		37.0	39.0	47.0	49.0
	パネル（別売）	3.0			3.5		4.5		6.5	

（注1）冷房・暖房能力および電気特性は JIS B 8627 条件によります。
室外ユニットが標準仕様の場合の低温暖房能力は、
・室外ユニットの低温暖房能力が暖房能力と同じ場合、室内ユニットの低温暖房能力も暖房能力と同じです。
・室外ユニットの低温暖房能力が暖房能力より低い場合、室内ユニットの低温暖房能力も暖房能力より低下します。

（注2）運転音 音響パワーレベルは、JIS B 8627 に準拠した値です。
（注3）リモコンにて機外静圧を変更できます。高静圧時ー標準静圧時を示します。
（注4）パネルの外形寸法は天井から露出する部分の寸法を示し天井内部分は本体高さに含まれます。

壁掛形

AXAP-D/M 28・36・45・56形／71形



28～56形



71形

■仕様表

機種	本体	AXAP28D	AXAP36D	AXAP45D	AXAP56D	AXAP71M
メーカー希望小売価格	本体	326,000円	356,000円	362,000円	369,000円	377,000円

冷房能力（kW）（注1）		2.8	3.6	4.5	5.6	7.1
暖房能力（kW）（注1）		3.2	4.0	5.0	6.3	8.0
寒冷地低温暖房（kW）（注1）		3.4	4.2	5.3	6.7	8.5
電気特性	電源（AC・V）	単相200				
	消費電力（kW） 冷房	0.028/0.028	0.022/0.022	0.036/0.036	0.055/0.055	0.050/0.050
	消費電力（kW） 暖房	0.034/0.034	0.022/0.022	0.043/0.043	0.066/0.066	0.060/0.060
	運転電流（A） 冷房	0.3/0.3		0.4/0.4	0.5/0.5	
	運転電流（A） 暖房	0.4/0.4	0.3/0.3	0.4/0.4	0.6/0.6	0.5/0.5
	力率（%） 冷房	41.2/41.2	44.0/44.0	45.0/45.0	55.0/55.0	55.6/55.6
	力率（%） 暖房	42.4/42.4	44.0/44.0	53.8/53.8	55.0/55.0	66.7/66.7
エアフィルター		防カビ樹脂ネット				
運転音 音響パワーレベル 強-弱（dB）（注2）		55-50	58-54	61-56	65-59	64-57
送風機	形式	クロスフローファン				
	風量 強（m³/min）	8.0	12.0	15.0	19.0	
	風量 弱（m³/min）	5.0	9.0	12.0	14.0	
	機外静圧（Pa）	ー				
	電動機定格出力（kW）	0.030×1	0.048×1			0.043×1
	駆動方式	直結				
配管関係	冷媒ガス配管（mm）	φ12.7（フレア接続）				φ15.9（フレア接続）
	冷媒液配管（mm）	φ6.4（フレア接続）				φ9.5（フレア接続）
	冷媒配管位置	本体左右側面、背面				
	ドレン配管（mm）	VP13（外径φ18）				
ドレンポンプ 追加アップ量（ドレン配管接続口より）（mm）		オプション ー				
外装塗装色（マンセルNo.）		フレッシュホワイト（6.5Y9.5/0.5近似）				ホワイト（3.0Y8.5/0.5近似）
外形寸法（mm）高さ×幅×奥行		290×795×240	290×1050×240			290×1050×230
質量（kg）		11	14			

（注1）冷房・暖房能力および電気特性は JIS B 8627 条件によります。
室外ユニットが標準仕様の場合の低温暖房能力は、
・室外ユニットの低温暖房能力が暖房能力と同じ場合、室内ユニットの低温暖房能力も暖房能力と同じです。
・室外ユニットの低温暖房能力が暖房能力より低い場合、室内ユニットの低温暖房能力も暖房能力より低下します。

（注2）運転音 音響パワーレベルは、JIS B 8627 に準拠した値です。

施工概要 室外ユニット（自立ボックス・自立ユニット）据付工事

施工の際には、室外ユニットに付属の『施工説明書』をご参照のうえ施工してください。

■室外ユニット（自立ボックス・自立ユニット）据付基礎について

●基礎は右図に従って十分な強度を持たせてください。雨水・塵埃・破損から室外ユニット（自立ボックス・自立ユニット）を保護するため、基礎の高さを床面より200mm以上としてください。周囲には排水用の溝を設けてドレンを排水口へ導いてください。
●基礎には平均的に室外ユニット（自立ボックス・自立ユニット）の荷重がかかり、上面に雨水などがたまることがないように水平かつ平滑に仕上げてください。
●室外ユニットの基礎に一体化していない下駄基礎は使用しないでください。十分な強度が得られません。
●屋上床などに一体化した下駄基礎を設置する場合、強度に留意してください。
●室外ユニット下部から凝縮水が滴下する可能性があります。凝縮水の滴下が問題になる場合は、ドレンパンなどを設置してください。
●基礎の水平度（傾き）は1/400以下にしてください。

〈地上設置〉 （単位：mm）

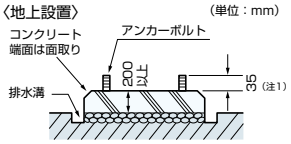

〈屋上設置〉 （単位：mm）

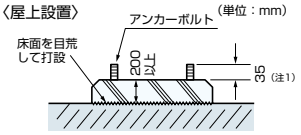

（注1）防振架台を設置する場合は60mm

（1）・（2）〈基礎寸法〉

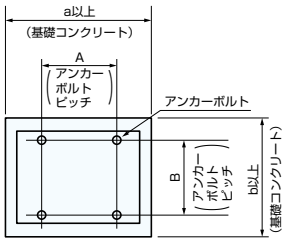

基礎の水平度（傾き）は1/400以下

（3）〈基礎寸法〉

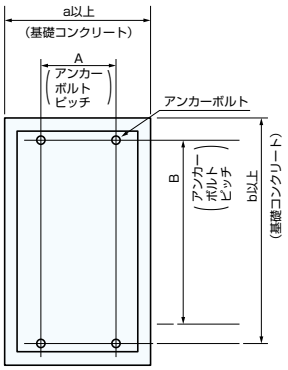

※下表（1）（2）は、「建築設備耐震設計・施工指針」、「建築基準法施行令第87条第2項」および「平成12年建設省告示第1454号」における、下記計算条件で計算した基礎サイズです。
地震力…水平震度 屋上：1.0G、地上：0.4G
風力…基準風速：42（m/s）、地表面粗度区分：Ⅱ
計算条件のうち、一条件でも上記の値を超える（水平震度・基準風速は上記の値を超える、地表面粗度区分はⅠとなる）場合は、各設置場所における、地震力および風力を求めるための各数値を用いて設計してください。

（1）室外ユニット基礎寸法

容量	設置場所／設計震度	基礎寸法（mm）		アンカーボルトピッチ（mm）	
		a	b	A	B
224～355形	地上／水平0.4G、0.2G	1450	1050	743	956
	屋上／水平1.0G、0.5G	1650	1600	743（注1）	956（注1）
Gシリーズ 450～850形	地上／水平0.4G、鉛直0.2G	2000	1100	841	956
	屋上／水平1.0G、鉛直0.5G	1850	1700	841（注1）	956（注1）
Fシリーズ 560～850形	地上／水平0.4G、0.2G	1750	1100	841	956
	屋上／水平1.0G、0.5G	1850	1700	841（注1）	956（注1）

（注1）防振架台設置時は、下記「防振架台について」を参照してください。
この場合はアンカーボルトの基礎から飛び出し長さを60mmにしてください。

（2）自立ボックス基礎寸法

自立ボックス	設置場所／設計震度	基礎寸法（mm）		アンカーボルトピッチ（mm）	
		a	b	A	B
AGBOX40A	地上／水平0.4G、鉛直0.2G	900	500	575	340
	屋上／水平1.0G、鉛直0.5G	1050	650	575	340

（3）自立ユニット基礎寸法

自立ユニット	設置場所／設計震度	基礎寸法（mm）		アンカーボルトピッチ（mm）	
		a	b	A	B
AGLS3A	地上／水平0.4G、鉛直0.2G	860	1100	180	956
	屋上／水平1.0G、鉛直0.5G	860	1100	180	956

※実際の基礎形状は、室外ユニット・自立ボックス・自立ユニット各々の基礎寸法が確保できれば、一体形状にしても構いません。

■防振架台について

●屋上・ベランダ設置などで隣室・階下への振動が問題になる場合は防振架台を設置してください。（施工の詳細については、下記表の防振架台に付属の『取扱説明書』を参照してください。）
●防振架台を使用する場合の基礎のアンカーボルトピッチは下表を参照してください。
●防振架台の下部架台の内側に雨水などがたまらないように基礎上面にも排水溝を設けてください。
●基礎は全面基礎（ベタ基礎）として、上面は水平を出し防振架台の下部架台と密接するように平滑に仕上げてください。
●防振架台の締付トルク値はアンカーボルトメーカーの推奨値としてください。

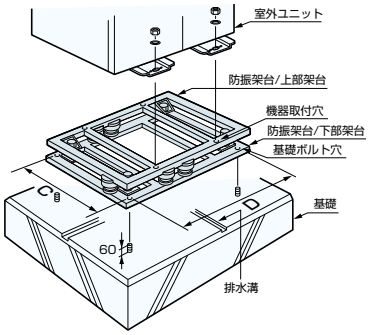

室外ユニット	メーカー名	機　種	C寸法（mm）	D寸法（mm）
224～355形	特許機器㈱	AGWJ280E4	936（1076（注1））	1180（1180（注1））
450～850形		AGWJ560F2	936（1076（注1））	1440（1440（注1））
224～355形	倉敷化工㈱	AGVJ280E1	936（1076（注1））	1180（1180（注1））
450～850形		AGVJ560F1	936（1076（注1））	1440（1440（注1））

（注1）オプション品の基礎ボルトブラケットを利用して固定する場合

■冷媒配管の固定方法について

●防振架台を使用する場合、配管が振動する場合があるため、冷媒配管の第一固定までの距離をL＝1.5m以上の適切な距離にて固定してください。

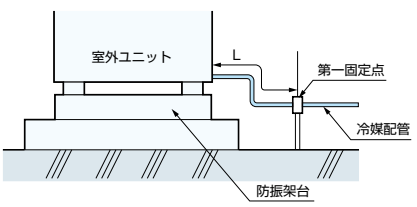

施工概要 室外ユニット(自立ボックス・自立ユニット)・室内ユニットの設置・取り扱い上のご注意

機器の保全確保と、機器本来の性能維持のため、設置に関しては十分な安全性を確保した設置を行ってください。

室外ユニット据え付け時の注意事項

●室外ユニットは直下や周辺への振動・騒音が問題とならない場所に設置してください。(特に住宅区域では注意してください。)
●室外ユニットのファン吹出風が隣家に吹きつけない場所に設置してください。
●雨水の浸入や水たまりができるおそれのない平坦な場所に設置してください。
●室外ユニットはノイズで他の電気機器に影響をおよぼす場合がありますのでテレビ・ラジオ・パソコン・電話などの電気機器本体およびアンテナ線・電源線・信号線などから十分な距離を確保して設置してください。
●強い風が室外ユニット(自立ボックス・自立ユニット)に吹きつけない場所に 設置してください。
●他の機器から熱の影響を受けない場所に設置してください。
●降雪地域では落雪のおそれのない場所に設置し、防雪フード(オプション品)を設置してください。また基礎は積雪の影響を受けない高さにしてください。
●枯葉や落ち葉が堆積する場所には設置しないでください。やむを得ず、枯葉や落ち葉が堆積する可能性がある場所に設置する場合は、室外ユニットに枯葉などが堆積しないよう、対策を講じてください。

■下記のような場所への室外ユニットの設置はおやめください

●サービススペースがない場所
メンテナンス作業には、多くの機器や器材を使用する場合があります。室外ユニット据付場所には、メンテナンス用の機材・部品を搬入出するためのルートを確保してください。(ルート幅900mm以上(224~355形)、1,200mm以上(450~850形)、機材・部品の最大質量150kg(224~355形)、250kg(450~850形))メンテナンス時のスペースが十分でない場合では、機器の保全・管理にも支障が発生するおそれがあります。

●風通しの悪い場所
機器の上面・横・前面などが、壁や障害物などで囲まれたような場所は、風通しが悪く、空気の循環が悪い場所では、機器に異常が発生する可能性があるだけでなく、正常運転ができません。

●メンテナンス時に転落の危険がある場所
建物屋上だけでなく平坦地でも、防護柵などがなく転落などの危険が考えられる設置では、メンテナンス作業ができないばかりでなく、機器の転落などの危険が伴います。

●街灯や木立ちのそば
街灯には多くの虫が集まり、虫が機器に吸い込まれることがあります。また、木立ちの近くですと、木の葉の機器への吸い込みがあり、機器に異常を発生させる原因となります。

●ハシゴを使う場所
ハシゴ・脚立などで昇り降りしてメンテナンス作業をするような場所への設置は、安全・確実なメンテナンス作業ができないばかりでなく、作業時にも危険が伴います。

この他にも、●化学物質などを使用している付近●周囲に迷惑となる場所●煙突・排気口の付近●強風の当たる場所●防護壁でない壁面のそばへの設置…など十分にご留意ください。また、室外ユニット設置場所の下を利用する場合は、水滴や油などの汚れが下に落ちない構造となるように架台を選択してください。架台にはパンチングメタルなどは使用しないようにしてください。

■ご使用場所について

●室外ユニット(自立ボックス・自立ユニット)は室内に据え付けしないでください。
●室外ユニットから排出される排気ガスが、室内へ連絡する配管や給排気口・通気口などから、室内へ入らない場所に室外ユニットを設置してください。また、排気ガスは周囲に悪影響を与えないところで、必ず大気開放とし、排水ます、溝などに排出しないでください。
●揮発性引火物など危険物を扱う場所や可燃性ガスの発生、流入、滞留、漏れのおそれのある場所、カーボン繊維が浮遊する場所への設置は避けてください。
●酸性またはアルカリ性(温泉地帯の硫化ガスの多い場所、燃焼器の排気を吸い込む場所)など、一般の雰囲気と異なる場所には熱交換器などに腐食を起こすおそれがありますので、設置を避けてください。(海岸地帯では塩害仕様室外ユニットの設置を選定してください。)
●調理場や機械工場など、油の飛沫や雰囲気の立ち込める場所への設置は避けてください。油が熱交換器に付着し熱交換が悪くなり、霧を発生させたり合成樹脂部分が変形破損する場合があります。また、設置環境によっては火災の原因となるおそれがあります。なお、このような場所へ設置する場合は、調理場は厨房用エアコン、工場は工場用エアコン天井吊形・工場用エアコン床置ダクト形室内ユニットなどの仕様をご参照のうえ、適応範囲内で設置してください。詳しくは、最寄りの販売店もしくは当社営業所までご相談ください。
●湿気の多い場所への設置は極力避けてください。冷房時に結露しやすくなります。場合によっては結露により火災の原因となるおそれがあります。
●室内ユニット本体(給排気口を含む)を浴室や脱衣所など湿気が非常に多いところに設置しないでください。
●前項にある場所以外で湿気の多い場所への設置も極力避けてください。冷房時に結露しやすくなります。場合によっては結露により火災の原因になるおそれがあります。
●高周波が発生する場所では、マイコンが誤作動するおそれがありますので設置を避けてください。
●天井が高い場所には、暖房時の温度、気流分布向上のため、サーキュレーターを併設してください。
●ホコリなどが非常に多い環境下では、室内ユニットへの付着などにより性能が低下したり、ドレン水が流れにくくなる場合がありますので換気を頻繁に行うなどの注意をしてください。また、高性能フィルター(オプション品)などの使用を推奨します。

施工概要 室外ユニット(自立ボックス・自立ユニット)・室内ユニットの設置・取り扱い上のご注意

●積雪地域では、雪が空気吸込口を塞いだり、室外ユニットの中に入り込んで内部が凍結しないよう、防雪フードを設けてください。
●寒冷地・積雪地域では、防雪フードに直接風が吹き込む場所に設置すると、内部が凍結する場合がありますので、排気延長などでご対応ください。

■着火源となりうる電気製品からの保安距離確保

●LPガス容器近くに着火源となりうる電気製品を設置する際は、2mを超える保安距離を確保してください。ただし、貯蔵量によって保安距離が異なるため、詳細は液化石油ガスの保安の確保及び取引の適正化に関する法律等をご確認ください。距離が不足すると火災の原因になります。
●エアコンの室外ユニットを含め、着火源となるかどうかは、LPガス販売店または各自治体にご確認ください。

■ご使用に際して

●ご使用の前に必ず各機器の『取扱説明書』(『自立運転操作説明書』)をよくお読みになったうえで、正しくお使いください。
●各機器の点検、清掃には危険を伴うものや専門技術を必要とするものがありますので、『取扱説明書』(『自立運転操作説明書』)をよくお読みのうえ、正しく作業を行うとともに、機器内部の清掃など専門技術を必要とする作業については、必ず販売店や専門業者にご依頼ください。

■オプション品システムについて

●各種オプション品は、必ず当社指定の製品をご使用ください。また、取り付けにおいても販売店または専門業者にご依頼ください。当社指定製品以外をご使用されたり、ご自分で工事をされ不備がありますと、性能不良のほか、水漏れや漏電、倒壊、火災などの原因となります。また、取り付けに際しては『据付説明書』を、ご使用に際しては『取扱説明書』(『自立運転操作説明書』)を事前に良くお読みいただき、正しくお取り扱いください。
●加湿器を長時間使用すると、ストレーナーにゴミが詰まったり、給水パンに水あかが付着して、正常な運転ができません。また加湿エレメントの能力が低下してきます。1シーズンに1度以上の定期的な清掃をお願いします。
●加湿器供給水は下記水質基準で使用してください。弁の詰まりや加湿器劣化の原因になります。(エレメント寿命の保証値ではありません。)
酸消費量:50mg/L以下、全硬度:70mg/L以下、イオン状シリカ:30mg/L以下
●加湿エレメント寿命(交換時期)の目安は3年です。(水質や運転状態により短くなることがあります。)
〈条件〉・蒸発残留物:150ppm(蒸発残留物230ppmの場合、エレメントの寿命の目安は2年)
・全硬度:53mg/L　イオン状シリカ:20mg/L
・運転時間:年間1,300h(=10h/日×26日/月×5箇月)
・交換周期:初期加湿能力のおよそ70%程度になる時期
※交換周期は、製品を長く安心してご使用いただくための目安時間を示しています。保証期間を示しているものではありません。
●過加湿を防止するため、湿度調節器(現地調達)を設置してください。
●加湿器を清潔に保つため、長期間(2~3週間以上)加湿機能を運転しない場合は供給水を止め、送風運転し加湿器の乾燥運転を実施してください。
●AI-NETシステムの各機種の導入には、当社との事前の打ち合わせが必要です。ご計画の際に当社営業所までお問い合わせください。
●アドバンストタッチマネージャーや料金管理ユニットの料金計算は計量法によるものではありませんので、公的取引には使用できませんのでご注意ください。
●AI-NETシステムの空調管理システムとビル設備管理システムは同一のラインに接続することができませんのでご注意ください。
●フィルターは必ず本カタログに記載のフィルターをご使用ください。当社指定以外の製品を取り付けた場合、十分な性能が発揮できなかったり、運転音が大きくなる場合があります。
●脱臭ユニットは当社指定の製品をご使用ください。当社指定以外の製品を使用した場合、エレメント部から発生するアークノイズで、空調機が誤動作する可能性があります。また、空調機とは発停以外の通信が行えませんので、機器に異常が発生してもリモコンには表示されません。
●脱臭ユニットは空調機の風量により処理能力が決定されますので、必ずしも設置された空間に適した清浄能力が発揮できるとは限りません。
●オプション品には機器の設置に必要な必須オプション品が存在する場合がありますのでご注意ください。
●オプション品は、その組み合わせやエアコン本体の設置条件により採用や併用ができないものがありますので、ご検討の際にご確認ください。
●オプション品によっては、エアコン本体の外形や外観、質量、運転音、その他能力特性が変化する場合がありますので、ご注意ください。

■冷媒漏洩について

●本エアコンに使用している冷媒R410A(HFC410A)は、それ自身は無毒・不燃性ですが、万一、建物内に漏れた場合、その許容量を超えるような小部屋では、換気装置などによる冷媒漏洩への対策が必要となります。

■厨房用エアコンについて

●室内ユニットの据付場所は、水蒸気・油・粉などを直接吸い込むおそれのない場所を選んでください。高湿度（約70%以上）にて長時間運転すると、吹出口に露がついて滴下したり、霧吹き、露飛びが発生することがあります。

■病院用クリーンエアコンについて

●高清浄度および床面近傍での空調を重視される場合は、《壁下吸込タイプ》による展開をお願いいたします。
●新鮮空気取入口より外気などを取り入れる場合は、吸込フィルター部を取り入れた空気が逆流し、フィルターに付着したホコリが室内に戻る場合がありますので、室内ユニットのファンと連動したダンパーなどをダクト経路内に設置し、ファン停止時に外気などの取り入れが遮断されるようにしてください。
●本機を設置した手術室などをガス消毒する際には、エアコン内部に消毒ガスが入ると故障の原因となる場合がありますので、運転を停止させ、吸込・吹出口をビニールシートなどで塞いでください。
●病院用クリーンエアコンはGMP（医薬品の製造管理および品質管理基準）規格に基づいたDOP試験（漏れ試験）には対応しておりません。

■火災予防条例（消防法）に関する届出について

●各地方自治体の火災予防条例において、ヒートポンプ冷暖房機の届出に関する条文が定められており、燃料消費量が70.0kW以上のヒートポンプ冷暖房機を設置、使用する場合には、事前に届出が必要になります。
ただし、一部自治体によっては届出範囲が異なることがありますので、詳細は各自治体にご確認ください。

■冷暖フリーGHPについて

●本製品において、冷房運転と暖房運転を切り換えるには、BSユニットの取り付けが必要です。
BSユニットは必ず当社指定の製品をご使用ください。BSユニットを使用せず、室内ユニットを接続する場合は冷房専用機となります。冷房専用機は接続室内ユニット合計容量の50%以下となるようにしてください。

■GHPハイパワープラスについて

GHPハイパワープラスのご使用につきましては『自立運転操作説明書』をご参照ください。

●本製品は「通常運転」と「自立運転」の2つの運転方法があります。停電時以外は、「通常運転」で運転してください。
●本製品は、停電時に自動的に自立運転には切り替わりません。停電時に正しく操作できるよう、必ず事前に『自立運転操作説明書』で操作方法をご確認ください。
●本製品は、停電時空調および携帯電話の充電、テレビ、照明などに使用することを目的に設計・製造されています。また、本製品は自立運転時に停電が解消した場合、自動的に運転を停止します。生命や財産が損害を受けるおそれのある電気機器を接続しないでください。
●停電が復帰したら、速やかに以下を行ってください。
・リモコンで室内ユニットの運転を停止する。
・自立発電コンセントに接続された電気機器の電源スイッチをOFFにする。
・『自立運転操作説明書』の手順に従い、運転を停止する。
（本製品は自立運転時に停電が復旧した場合、しばらくすると自動的に自立運転を停止します。なお、自動で通常運転にて運転を再開しませんのでご注意ください。通常運転を再開するためには、再度リモコンを操作していただく必要があります。）
●燃料ガス種を変更する場合は、専門の知識が必要です。詳しくはお買い上げの販売代理店もしくはコールセンターにご相談ください。
●自立ボックスおよび自立ユニット内のバッテリーは定期交換部品です。使用環境状況によっては交換周期が短くなることがあります。前回の交換から4年経過あるいは、リモコン表示部に「PH」（バッテリー交換）が表示された場合、お買い上げの販売店もしくは、コールセンターにご連絡ください。
●バッテリー納入から試運転までの期間は2箇月以内が原則です。
●自立切替盤はオプション品（AGLS2A）をご購入いただくか、使用状況や用途に合わせ現地調達品を手配ください。ご購入に関しては、販売代理店にご相談ください。
●発火・火災の原因になりますので、自立発電出力を系統電源に接続しないでください。
●グループ制御は1つのリモコンで室内ユニットを最大11台まで（室外ユニットと室内ユニットを別電源とし、自立モードで空調を使用しない場合は最大16台まで）運転操作できます。この場合、全ての室内ユニットは同じ設定になります。詳しくはお買い上げの販売店にご相談ください。
●お客様と電力会社様との契約内容によっては、通常時に自立切替盤に接続されている負荷を使用できない場合がありますので、あらかじめ契約内容をご確認ください。

施工概要 室外ユニット(自立ボックス・自立ユニット)・室内ユニットの設置・取り扱い上のご注意

GHPハイパワープラスのご使用につきましては『自立運転操作説明書』をご参照ください。

●自立運転時の空調

空調について

・リモコン操作・表示などの詳細は室外ユニットに付属の『ガスヒートポンプ取扱説明書』もしくはリモコン付属の『リモコン取扱説明書』をご覧ください。
・空調能力は、通常運転時より低下します。
(運転条件によっては、冷えにくい、暖まりにくい場合があります)
・室内ユニットは全台温調運転もしくは停止となります。

液晶ワイヤードリモコン(ABRC1G3・ABRC1C1)をご使用の場合

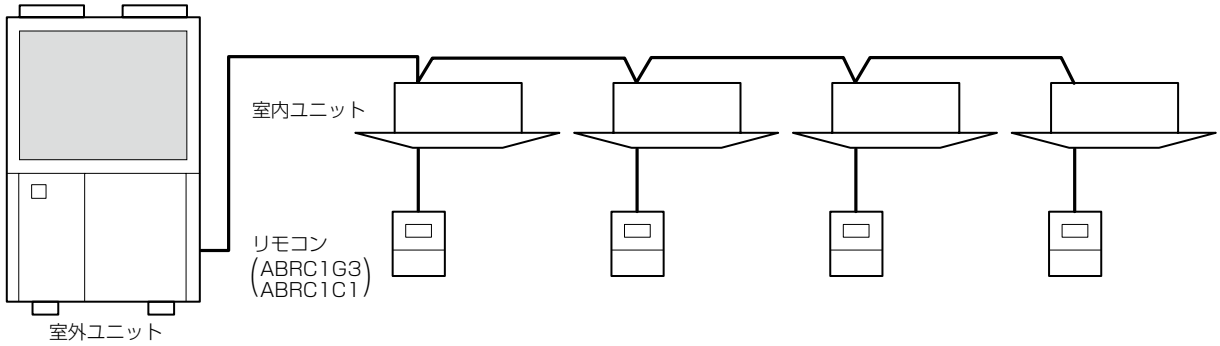

※自立運転時の室内ユニットは全台温調運転もしくは停止となりますので、以下の通りリモコン操作を行ってください。
(全てのリモコンをONにし、全ての室内ユニットがサーモON状態(温調運転状態)になると空調を開始します。)

<運転>
①自立切替盤の「空調ランプ」が点灯していることを確認してください。
②室内ユニットにつながっている全てのリモコンの「運転/停止スイッチ」を押して、リモコンの「運転ランプ」を点灯させ、サーモON状態(温調運転状態)になるよう温度設定を行ってください。

ご注意

1台でもリモコン運転操作がされなかったり、サーモOFF状態(温調停止状態)の場合、空調できません。前記状態が一定時間継続すると、運転状態のリモコン表示部に[AC](自立空調待機(リモコンOFF))もしくは、[AA](自立空調待機(サーモOFF))が表示されますので、必ず前記②の操作を行ってください。(②の操作が完了するとリモコン表示部の[AC][AA]は消え、空調を開始します。)
室内ユニットが1台でもサーモOFF状態(温調停止状態)になると、全室内ユニットの空調を停止しますが、再度、全ての室内ユニットがサーモON状態(温調運転状態)になると、空調を再開します。

<停止>
・室内ユニットにつながっているリモコンの1つでも停止操作をすると、全室内ユニットの空調を停止します。
このとき、運転状態のリモコン表示部に[AC](自立空調待機(リモコンOFF))が表示されます。

●接続できる電気機器の一例(目安)

(当社調べ)

電気機器	一般的な消費電力(W)	必要発電量の目安(VA)
携帯電話の充電	15	15
21インチブラウン管テレビ	85	85
40インチ液晶テレビ	85	85
32インチプラズマテレビ	150	150
電気ポット	900	900
扇風機	65	65
ホットカーペット	880	880
電気ストーブ	800	800
白熱灯(電球)	100	100
ハロゲンライト	250	1000
蛍光灯	下表参照	

※左記の表は目安であり、実際の電気機器の「消費電力」「必要発電量」は製品によって異なります。ご使用の電気機器の消費電力、必要電力については製品の取扱説明書などでお確かめください。
※必要発電量の合計が発電定格出力値を超えないように接続してください。発電定格出力値を超えて接続すると、過負荷を検出し、自立運転を停止する場合があります。
※自立運転を開始しますと、自動的に機器に電源が供給されます。このため、ストーブなど、起動前に周囲の安全の確認が必要な電気機器については、自立発電電力が供給されてから、電気機器の電源を入れてください。

●接続できる蛍光灯の容量(目安)

蛍光灯タイプ	自立運転モード	
	[空調+発電](W)	[発電のみ](W)
インバーター方式	1200	1500
ラピッドスタート方式	900	1200
グロー管スタート方式	200	300

※左記の表は、各蛍光灯タイプの接続できる最大容量です。
※LED照明については左表のインバータ方式に準じます。

●接続してはいけない電気機器

本機器を下記のような高い信頼性や安全性が求められる用途に使用しないでください。
・人命に関わる全ての医療機器やシステム
・人身の安全に直接関連する用途に用いる機器(例:車両、エレベーターなど)
・社会的に重大な損害を与える可能性のある用途に用いる機器(例:コンピューターシステムなど)
・灯油やガスを用いた暖房機器
・炊飯器、電子レンジ,冷蔵庫など、食品類を扱う機器
・必要発電量の合計が発電定格出力値を超えるような機器の接続
・その他、電源が切れると生命や財産に損害を与える可能性のある機器
・上記に準じる機器

★巻末の『安全に関するご注意・設置上のご注意』も必ずお読みください。

施工概要 リニューアル（既設配管利用）時の確認事項

リニューアル時には、リニューアル対応マニュアルと室外ユニットに付属の施工説明書をよく読んで記載事項に従って正しく施工を行ってください。誤った施工は、製品の性能を十分に発揮できない原因になるばかりではなく、機器の破損につながるおそれがあります。

下記のリニューアルに関する記述は、冷房能力 85.0kW 以下のスニソ 3GS系・スニソ 4GS系・HP-5S・HP-9・MA32系・MEL32・MS-32系・バーレルフリーズ 32系・FVC68D・FV320Y の冷凍機油を使用した既設 GHP・EHP から、アイシン GHP（R410A仕様 リニューアル対応機）へのリニューアル時のみを対象としています。通常の新規施工時には使用できませんのでご注意ください。

■冷凍機油種類による配管洗浄要否

配管洗浄が不要(注1)(注2)	配管洗浄が必要
・スニソ 3GS系 （例：スニソ 3GS、スニソ 3GSD） ・スニソ 4GS系 （例：スニソ 4GS、スニソ 4GSD、スニソ 4GSDI、スニソ 4GSDT、スニソ 4GSDID-K、スニソ 4GDI-HT、スニソ 4GDID） ・HP-5S ・HP-9 ・MA32系 （例：MA32、MA32R） ・MEL32 ・MS-32系 （例：MS-32N1、DIAMONDMS-32） ・バーレルフリーズ 32系 （例：バーレルフリーズ 32SAM） ・FVC68D ・FV320Y	・ATMOS M60 ・SONTE × 200LT ・バーレルフリーズ 26系 ・フレオール F22 ・フレオール F56 ・ダイヤモンドフリーズ MS56 ・スニソ 300HDS ・スニソ Z300HDS ・FV-68S ・ND8

(注1) 事前に既設機の冷凍機油の調査は不要です。
(注2) 以下の組み合わせに限り、冷凍機油が異なる系統を 1系統にまとめても配管洗浄が不要です。
- スニソ 3GS系+スニソ 4GS系+ NL10（当社現行冷凍機油）
- スニソ 3GS系+ HP-5S + NL10（当社現行冷凍機油）
- スニソ 4GS系+ HP-5S + NL10（当社現行冷凍機油）

■リニューアル時の確認事項

●室外ユニットの据え付け
- 設置スペースの関係で新設室外ユニットが収まらない場合があります。あらかじめ設置状況をご確認ください。（P.224「室外ユニット(自立ボックス・自立ユニット)のサービススペース」参照）
- 基礎ボルトは、必ず M12 をご使用ください。また、基礎ボルトの位置が異なる場合は変更が必要となります。（P.213「室外ユニット(自立ボックス・自立ユニット)据付基礎について」参照）
- EHP からのリニューアル時は、基礎の強度・大きさを確認し強度など不足の場合は変更が必要になります。
- EHP からのリニューアル時、振動などで問題になりそうな場合は、防振架台を取り付けてください。
- 室外ユニット納入時、水分インジケーターの表示部の色を必ず確認してください。（P.242「水分インジケーターの確認」参照）

●室内ユニットの据え付け
- 室内ユニットの吊りボルトの位置が変更になるため、新設室内ユニットに合わせて施工してください。
- 天井埋込カセット形の室内ユニットは、既設室内ユニットより小型化されています。新設室内ユニットパネル寸法より天井開口寸法の方が大きい場合、ワイドパネルを使用して天井開口部隙間を塞いでください。

●燃料ガス配管
- 既設室外ユニットの強化ガスホースは、新品に交換してください。既設室外ユニットと新設室外ユニットでガス配管接続位置や取り付けサイズが異なる場合は変更が必要となります。
- EHP からのリニューアル時は燃料ガス配管の新設が必要になります。

施工概要 リニューアル（既設配管利用）時の確認事項

●冷媒配管および冷凍機油

- 設計圧力 3.3MPa 以上の配管(注1)および分岐管であり、腐食がないことを確認してください。また、冷媒配管工事終了後は、必ず窒素ガスによるガス漏れ試験を行い漏れのないことを確認してください。
  （P.240「冷媒ガス漏れ試験」参照）

（注1）配管の仕様については P.220「配管仕様の選定について」をご参照ください。

- 室内ー室外ユニット間および、室内ー室内ユニット間の高低差については、新設室外ユニット（アイシン　GHP）の仕様範囲内までとします。
- 既設室外ユニットおよび、室内ユニットを取り外した後の冷媒配管には速やかにテーピングなどをし、水・ゴミなどが入らないように処理してください。
- 既設配管サイズとリニューアル対応機配管サイズ（室内ユニット配管含む）が異なる場合は、リデューサーなどにて配管サイズを変更し、接続してください。
- 故障履歴を確認し、圧縮機不良やフロンのガス欠など、配管の異常と考えられる故障がなかったか確認してください。該当する故障が過去にあった場合、その異常箇所が改修されているかどうかも確認し、改修されていなければ、改修処理を行ってください。
- 過去に圧縮機故障などの重大な不具合の履歴がある場合、もしくは不明な場合、配管洗浄を実施してください。
- 既設配管の保温断熱材および、ラッキングが劣化している場合は補修または、やり直しを行ってください。
- 冷凍機油の種類によっては配管洗浄が必要となりますので注意してください。配管の洗浄や真空引きが不十分なだと既設配管内の残存物質と水分の化学反応により、圧縮機の故障に至る可能性がありますので、注意してください。
- 液管に断熱材のない（片断熱）配管は、使用できません。
- 既設室内ユニットに接続していたフレアナットは、必ず新設室内ユニットに付属のフレアナットに変更してください。
- 配管内に残存する異物は、膨張弁の動作不良やストレーナーの目詰まりの原因となる可能性があるため、既設室外ユニットが運転可能な場合、取り外し前に、冷房運転を 10 ～ 15 分行い、その後、ポンプダウン運転を実施してから取り外してください。
- 冷媒補充量の上限値は、P.237「冷媒の補充」を、再利用可能な既設配管サイズは、P.221「既設配管利用時の冷媒配管サイズ判定表」を参照してください。

●ドレン配管

- 既設室外・内ユニットのドレン配管は、配管詰まりや塩ビ管、断熱材が劣化している場合は、新品に交換してください。
  既設室外・内ユニットと新設室外・内ユニットでドレン配管接続位置やサイズが異なる場合は、変更が必要となります。

●電気配線

- 電源配線（室内・室外間連絡配線・リモコン配線）は、P.252「電気配線の仕様および注意事項」にて仕様を確認し、条件を満たしていない場合や外観上損傷がある場合は新品と交換してください。

1. 電源線について
   - 新設室外ユニットは工場出荷時、三相 200V です。単相 200V に変更する場合はブレーカーもしくは端子台への電源配線が必要となります。
   - 既設配線が使用できる場合、劣化度合いを点検し、劣化している場合は新品に取り替えてください。
   - 新設室外ユニットから室内ユニット電源は供給できません。室内ユニット電源は室外ユニット電源と別々に施工してください。
     （P.252「電源配線」参照）
2. 通信線（施工説明書では「連絡配線」と記載）について
   - 0.75 ～ 1.25mm^2 × 2 芯を使用してください。また、既設配線が使用できる場合、配線の劣化度合いを点検し、劣化している場合は新品に取り替えてください。
     （P.254「室内・外連絡配線、室外・内連絡配線、まとマルチ連絡配線」参照）
   - 通信線（連絡配線）の分岐に関して制限があります。リニューアル前に既設機の施工状態を確認し、施工説明書、技術ガイドブック（コントロールシステム編）などで禁止している施工状態の場合、配線のやり直しをお願いします。
     （P.256「分岐配線システム事例」参照）
3. リモコン線について
   - 0.75 ～ 1.25mm^2 × 2 芯を使用してください。既設配線が使用できる場合、劣化度合いを点検し、劣化している場合は新品に取り替えてください。
     （P.254「リモコン配線」参照）
4. アース線について
   - D種接地工事を行ってください。

■リニューアル時の配管仕様の選定について

●リニューアル時の既設配管については、必ず配管仕様を確認し、下表の仕様を満たさない場合は、配管を交換してください。
（設計圧力 3.3MPa 以上）

配管径（mm）	C1220T-O 材または OL 材必要最低肉厚（mm）	C1220T-1/2H 材または H 材必要最低肉厚（mm）
φ 6.4	0.4	―――
φ 9.5	0.5	―――
φ 12.7	0.7	―――
φ 15.9	0.9	0.5
φ 19.1	1.0	0.6
φ 22.2	1.1	0.6
φ 25.4	―――	0.7
φ 28.6	―――	0.8
φ 31.8	―――	0.9
φ 38.1	―――	1.1
φ 41.3	―――	1.1
φ 44.5	―――	1.2

●既設配管を再利用する場合は外観（腐食・変形など）を確認し異常がある場合は、新品の配管と交換してください。

施工概要 既設配管利用時の冷媒配管サイズ判定表

既設配管を利用する場合は、下表をご参照の上、必ず配管肉厚を確認してください。

●既設配管サイズが以下の表の○印のサイズであれば、再利用可能です。
●表中の×は再利用不可です。－は該当機種がありませんが、条件によって使用できる場合がありますので、当社営業所までお問い合わせください。
●下表は、既設機と同能力程度(同表記載の範囲)の室外ユニットへ置き換える場合の判定表です。能力が異なる室外ユニットへ置き換える場合の配管径については、室外ユニットに付属の施工説明書をご確認ください。

■主配管(室外ユニット ～ 第一分岐)

●ガス管

室外ユニット(形) / 配管サイズ	224	280	355	450	560	710	850	900	1010	1120	1270	1420	1560	1700
φ 19.1	○(注1)	×	×	×	×	×	×	×	×	×	×	×	×	×
φ 22.2	○	○(注1)	×	×	×	×	×	×	×	×	×	×	×	×
φ 25.4	○	○	○(注1)	×	×	×	×	×	×	×	×	×	×	×
φ 28.6	－	○	○	○(注1)	○(注1)	○(注1)(注3)	×	×	×	×	×	×	×	×
φ 31.8	－	－	○	○	○	○(注4)	○(注4)	△(注2)(注3)	△(注2)(注3)	×	×	×	×	×
φ 34.9	×	－	－	○	○	○	○	△(注2)(注3)	△(注2)(注3)	×	×	×	×	×
φ 38.1	×	×	－	○	○	○	○	○	○	○	○	○	○(注5)	○(注5)
φ 41.3	×	×	×	－	－	○	○(注6)	－	－	－	－	○(注6)	○	○
φ 44.5	×	×	×	－	－	○(注6)	○(注6)	－	－	－	－	○(注6)	○	○
φ 50.8	×	×	×	×	×	－	×	×	×	×	×	×	－	－

●液管

室外ユニット(形) / 配管サイズ	224	280	355	450	560	710	850	900	1010	1120	1270	1420	1560	1700
φ 6.4	×	×	×	×	×	×	×	×	×	×	×	×	×	×
φ 9.5	○	○	×	×	×	×	×	×	×	×	×	×	×	×
φ 12.7	○	○	○	○	×	×	×	×	×	×	×	×	×	×
φ 15.9	－	－	○	○	○	○	×	×	×	×	×	×	×	×
φ 19.1	－	－	－	○	○	○	○	○	○	○	○	○	×	×
φ 22.2	－	－	－	－	○	○	○	○	○	○	○	○	○	○
φ 25.4	－	－	－	－	－	－	－	－	－	－	－	－	－	－

(注1) 相当長 100m を超える配管では使用できません。
(注2) 室内ユニットの接続容量が 100% 以内であれば使用可能
(注3) 室外ユニットに付属の施工説明書「4-3. 冷媒配管施工仕様」に記載の配管径での施工と比較して、最大 10% 程度の能力低下があります。
(注4) 相当長が 100m を超える場合、室外ユニットに付属の施工説明書「4-3. 冷媒配管施工仕様」に記載の配管径での施工と比較して、最大 20% 程度の能力低下があります。
(注5) 相当長が 100m を超える場合は、営業所までお問い合わせください。
(注6) 液管が φ22.2 であれば使用可能
※ 900～1700形 は、まとマルチ用連絡キット～第一分岐管
※液管に断熱材を使用していない(片断熱)配管は、使用できません。
※設計圧力 3.3MPa 以上の配管および分岐管であり、腐食がないこと
冷媒配管工事後のガス漏れ試験の際、3.3MPa の圧力で 24 時間圧力降下がないことを確認してください。

■分岐管（分岐 ～ 分岐）

●ガス管

配管サイズ ＼ 下流の室内ユニット合計容量(kW)	9.0未満	9.0以上10.1未満	10.1以上11.2未満	11.2以上16.0未満	16.0以上18.0未満	18.0以上22.4未満	22.4以上30.0未満	30.0以上33.0未満	33.0以上37.1未満	37.1以上42.0未満	42.0以上47.0未満	47.0以上52.4未満	52.4以上54.0未満	54.0以上70.0未満	70.0以上71.0未満	71.0以上92.4未満	92.4以上104.0未満	104.0以上
φ 9.5	×	×	×	×	×	×	×	×	×	×	×	×	×	×	×	×	×	×
φ 12.7	○	○	×	×	×	×	×	×	×	×	×	×	×	×	×	×	×	×
φ 15.9	○	○	○	○	○	○	×	×	×	×	×	×	×	×	×	×	×	×
φ 19.1	○	○	○	○	○	○	○	○	○	×	×	×	×	×	×	×	×	×
φ 22.2	—	—	—	○	○	○	○	○	○	×	×	×	×	×	×	×	×	×
φ 25.4	—	—	—	—	—	○	○	○	○	○	○	○	○	×	×	×	×	×
φ 28.6	—	—	—	—	—	—	○	○	○	○	○	○	○	○	○	○	○	○
φ 31.8	—	—	—	—	—	—	—	—	○	○	○	○	○	○	○	○	○	○
φ 34.9	—	—	—	—	—	—	—	—	—	○	○	○	○	○	○	○	○	○
φ 38.1	—	—	—	—	—	—	—	—	—	○	○	○	○	○	○	○	○	○
φ 41.3	—	—	—	—	—	—	—	—	—	—	—	—	—	○	○	○	○	○
φ 44.5	—	—	—	—	—	—	—	—	—	—	—	—	—	—	—	—	—	—

●液管

配管サイズ ＼ 下流の室内ユニット合計容量(kW)	9.0未満	9.0以上10.1未満	10.1以上11.2未満	11.2以上16.0未満	16.0以上18.0未満	18.0以上22.4未満	22.4以上30.0未満	30.0以上33.0未満	33.0以上37.1未満	37.1以上42.0未満	42.0以上47.0未満	47.0以上52.4未満	52.4以上54.0未満	54.0以上70.0未満	70.0以上71.0未満	71.0以上92.4未満	92.4以上104.0未満	104.0以上
φ 6.4	×	×	×	×	×	×	×	×	×	×	×	×	×	×	×	×	×	×
φ 9.5	○	○	○	○	○	○	○	○	○	×	×	×	×	×	×	×	×	×
φ 12.7	○	○	○	○	○	○	○	○	○	○	○	○	○	○	○	○	○	○
φ 15.9	—	—	—	—	—	○	○	○	○	○	○	○	○	○	○	○	○	○
φ 19.1	—	—	—	—	—	—	—	—	—	○	○	○	○	○	○	○	○	○
φ 22.2	—	—	—	—	—	—	—	—	—	—	—	—	—	—	○	○	○	○

※液管に断熱材を使用していない(片断熱)配管は、使用できません。
※設計圧力 3.3MPa 以上の配管および分岐管であり、腐食がないこと
　冷媒配管工事後のガス漏れ試験の際、3.3MPa の圧力で 24 時間圧力降下がないことを確認してください。

既設配管利用時の冷媒配管サイズ判定表

■室内ユニット（分岐 ～ 室内ユニット）

●ガス管

室内ユニット（形） / 配管サイズ	22	28	36	45	56	71	80	90	112	140	160	224	280	355	450	560	710・775	1120	1400	1600	2240
φ 6.4	×	×	×	×	×	×	×	×	×	×	×	×	×	×	×	×	×				
φ 9.5	○	○	×	×	×	×	×	×	×	×	×	×	×	×	×	×	×				
φ 12.7	○	○	○	○	○	×	×	×	×	×	×	×	×	×	×	×	×				
φ 15.9	—	—	○	○	○	○	○	○	○	○	○	×	×	×	×	×	×				
φ 19.1	—	—	—	—	—	○	○	○	○	○	○	○	×	×	×	×	×				
φ 22.2	—	—	—	—	—	—	—	—	—	—	—	○	○	×	×	×	×				
φ 25.4	—	—	—	—	—	—	—	—	—	—	—	○	○	○	×	×	×				
φ 28.6	—	—	—	—	—	—	—	—	—	—	—	—	○	○	○	○	×				
φ 31.8	—	—	—	—	—	—	—	—	—	—	—	—	—	○	○	○	○				
φ 34.9	—	—	—	—	—	—	—	—	—	—	—	—	—	○	○	○	○				
φ 38.1	—	—	—	—	—	—	—	—	—	—	—	—	—	—	○	○	○				
φ 28.6×2																		○			
φ 31.8+φ 31.8																			○		
φ 28.6×3																				○	
φ 28.6×4																					○

●液管

室外ユニット（形） / 配管サイズ	22	28	36	45	56	71	80	90	112	140	160	224	280	355	450	560	710・775	1120	1400	1600	2240
φ 6.4	○	○	○	○	○	×	×	×	×	×	×	×	×	×	×	×	×				
φ 9.5	○	○	○	○	○	○	○	○	○	○	○	○	○	×	×	×	×				
φ 12.7	—	—	—	—	—	○	○	○	○	○	○	○	○	○	○	○	×				
φ 15.9	—	—	—	—	—	—	—	—	—	—	—	—	○	○	○	○	○				
φ 19.1	—	—	—	—	—	—	—	—	—	—	—	—	—	○	○	○	○				
φ 15.9×2																		○			
φ 19.1+φ 15.9																			○		
φ 15.9×3																				○	
φ 15.9×4																					○

※液管に断熱材を使用していない（片断熱）配管は、使用できません。
※設計圧力 3.3MPa 以上の配管および分岐管であり、腐食がないこと
　冷媒配管工事後のガス漏れ試験の際、3.3MPa の圧力で 24 時間圧力降下がないことを確認してください。

施工概要 室外ユニット(自立ボックス・自立ユニット)のサービススペース

ガス機器防火性能評価品として定められた可燃物からの離隔距離(下図)を確保してください。距離が不足すると火災の原因になることがあります。室外ユニット(自立ボックス・自立ユニット)は定期点検のために下記のサービススペースが必要となります。室外ユニットを4台以上設置する場合や、3台以下でも周囲に壁があるなど空気の流れを妨げるおそれがある場所へ設置する場合には、ショートサーキットを考慮のうえ、設置スペースを決定してください。

■224～355形

可燃物からの離隔距離 (mm)

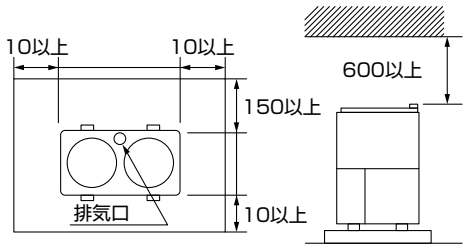

〈サービススペース〉 障害物からの距離 (mm)

1台設置の場合

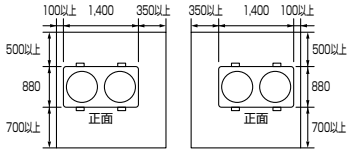

複数台連続設置の場合

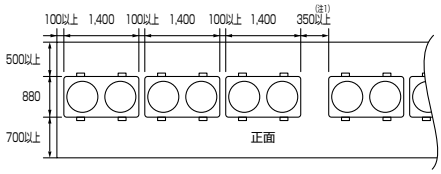

※防雪フード取り付け時は、開口部前に800mm以上スペースを確保してください。
(注1) 4台以上設置の場合、3台ごとにサービス用通路を設けてください。

■450～850形(GHPハイパワープラスを除く)

可燃物からの離隔距離 (mm)

●F2シリーズの場合

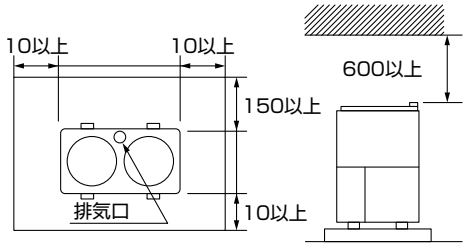

※排気口位置は、シリーズにより異なります。
Gシリーズ:正面向かって右、F2シリーズは正面向かって中央

〈サービススペース〉 障害物からの距離 (mm)

1台設置の場合

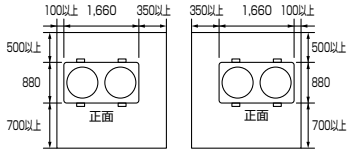

複数台連続設置の場合

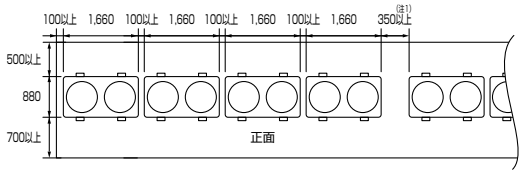

※防雪フード取り付け時は、開口部前に1,200mm以上スペースを確保してください。
(注1) 5台以上設置の場合、4台ごとにサービス用通路を設けてください。

■450～850形(まとマルチ[連結設置])

可燃物からの離隔距離 (mm)

●Gシリーズの場合

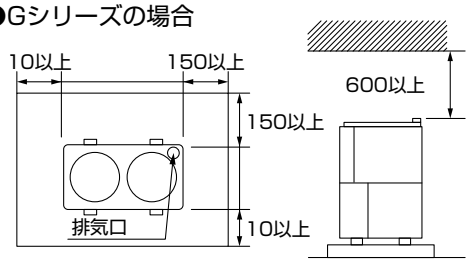

※排気口位置は、シリーズにより異なります。
Gシリーズ:正面向かって右、F2シリーズは正面向かって中央

〈サービススペース〉 障害物からの距離 (mm)

1台ずつ離して設置の場合

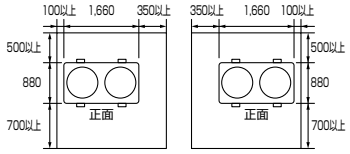

複数台連続設置の場合

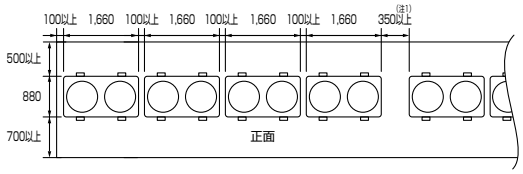

※防雪フード取り付け時は、開口部前に1,200mm以上スペースを確保してください。
(注1) 5台以上設置の場合、4台ごとにサービス用通路を設けてください。

■560形(GHPハイパワープラス)

可燃物からの離隔距離 (mm)

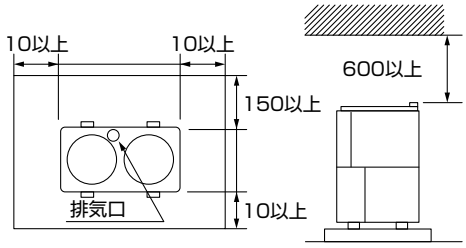

〈サービススペース〉 障害物からの距離 (mm)

自立ボックス(自立ユニット)縦置きの場合

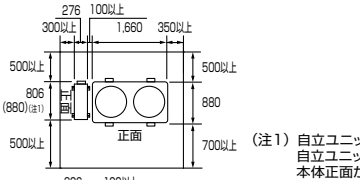

(注1) 自立ユニットの場合
自立ユニットの据付位置は、室外ユニット本体正面から向かって左側、縦置きのみ可能です。

自立ボックス横置きの場合

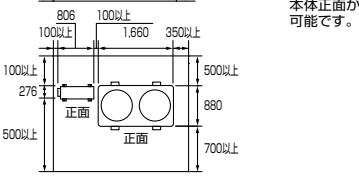

※防雪フード取り付け時は、開口部前に1,200mm以上スペースを確保してください。
※自立ボックスの据付位置は左右どちらでも可能です。
※右側に自立ボックスを据え付ける場合、オプション品の配線で届く範囲での施工としてください。
※自立ボックスおよび、自立ユニットの設置可能範囲は、それぞれ付属のバッテリーケーブルが届く範囲です。ただし、必ずサービススペースを確保してください。
詳細は付属の施工説明書をご参照ください。

※遠隔監視アダプター(オプション品:AGSC-AD102)を室外ユニットに設置する場合は、遠隔監視取付キット(オプション品)を使用してください。
また、遠隔監視アダプター設置時は、使用する取付キットに応じて必要なサービススペース(AGTJ560G2:350mm以上, AGTJ560E2:500mm以上)を左側面側に確保してください。

施工概要 冷媒配管工事[Gシリーズ]

冷媒R410AはR407Cに比べて圧力が高いため、配管サイズ・肉厚などが異なりますのでご注意ください。

下記の配管工事に関する記述は、新規配管工事の場合です。
リニューアル時（既設配管再利用）の配管長、配管サイズ、冷媒補充量については、当社営業所までお問い合わせください。

■冷媒配管長

●配管総延長は520m以内としてください。
●配管相当長が100m以上の場合、主配管を液管･ガス管ともに1サイズアップしてください。(注1) 1サイズアップの場合は、現地調達のリデューサー(異径継手)を使用してください。
●冷媒配管の方式としては、ライン分岐、ヘッダー分岐およびライン・ヘッダー複合分岐方式があります。室内ユニットのレイアウトに合わせて方式を決定してください。
できるだけ冷媒配管長が短くまた、室内ユニットと室外ユニットの高低差をできる限り小さくするようにしてください。
●許容配管長以内で配管してください。
●ヘッダー分岐後の再分岐、280形以上の室内ユニットの接続はできません。

(注1)850形室外ユニットを含む連結設置の場合はガス管のみ、850形室外ユニットを含まない連結設置の場合は液管のみ1サイズアップしてください。

●ビル用マルチ･まとマルチタイプ(450～850形)[単独設置の場合]

		ライン分岐方式	
接続例 (室内ユニット6台接続の場合)		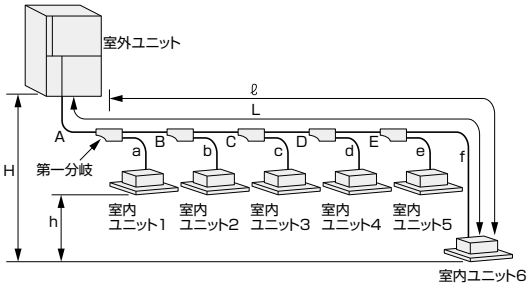	
許容配管長	最遠配管長相当長/実長(L)	A+B+C+D+E+f	200/170m以下
	第一分岐以降の最遠配管長(ℓ)	B+C+D+E+f	90m以下
	第一分岐以降の配管長差(ℓ−a)(注2)		70m以下
許容高低差	室外ユニット—室内ユニット間高低差(H)		室外ユニットが上設置の場合 50m以下
			室外ユニットが下設置の場合 40m以下
	室内ユニット—室内ユニット間高低差(h)(注2)		$35-\frac{(\ell-a)}{2}$m以下ただし0m以上15m以下

		ヘッダー分岐方式	
接続例 (室内ユニット6台接続の場合)		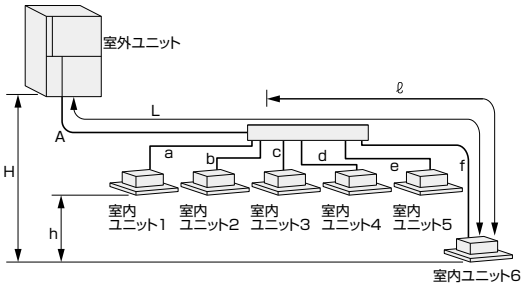	
許容配管長	最遠配管長相当長/実長(L)	A+f	200/170m以下
	第一分岐以降の最遠配管長(ℓ)	f	90m以下
	第一分岐以降の配管長差(ℓ−a)(注2)		70m以下
許容高低差	室外ユニット—室内ユニット間高低差(H)		室外ユニットが上設置の場合 50m以下
			室外ユニットが下設置の場合 40m以下
	室内ユニット—室内ユニット間高低差(h)(注2)		$35-\frac{(\ell-a)}{2}$m以下ただし0m以上15m以下

		ライン・ヘッダー複合分岐方式	
接続例 (室内ユニット6台接続の場合)		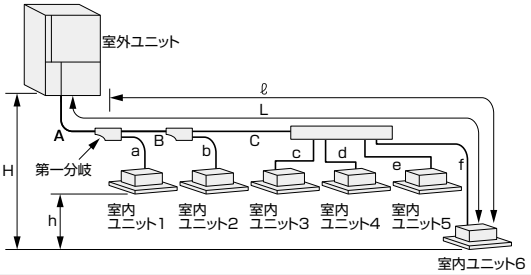	
許容配管長	最遠配管長相当長/実長(L)	A+B+C+f	200/170m以下
	第一分岐以降の最遠配管長(ℓ)	B+C+f	90m以下
	第一分岐以降の配管長差(ℓ−a)(注2)		70m以下
許容高低差	室外ユニット—室内ユニット間高低差(H)		室外ユニットが上設置の場合 50m以下
			室外ユニットが下設置の場合 40m以下
	室内ユニット—室内ユニット間高低差(h)(注2)		$35-\frac{(\ell-a)}{2}$m以下ただし0m以上15m以下

(注2)a：第一分岐後、最短配管長の場合

●ビル用マルチ・まとマルチタイプ（450形、560形、710形、850形の室外ユニット2台を連結）［連結設置の場合］

		ライン分岐方式			
接続例 （室内ユニット6台接続の場合）		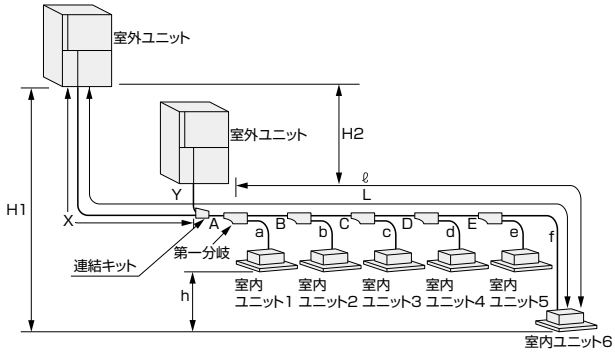			
許容配管長	最遠配管長相当長/実長(L)	X+A+B+C+D+E+f 200/170m以下	許容高低差	室外ユニット—室内ユニット間高低差(H1)	室外ユニットが上設置の場合 50m以下 室外ユニットが下設置の場合 40m以下
	連結キットまでの配管長(X,Y)	10m以下		室外ユニット—室外ユニット間高低差(H2)	4m以下
	第一分岐以降の最遠配管長(ℓ)	B+C+D+E+f 90m以下		室内ユニット—室内ユニット間高低差(h)(注1)	35−$\frac{(\ell-a)}{2}$m以下ただし0m以上15m以下
	第一分岐以降の配管長差(ℓ−a)(注1)	70m以下			

		ヘッダー分岐方式			
接続例 （室内ユニット6台接続の場合）		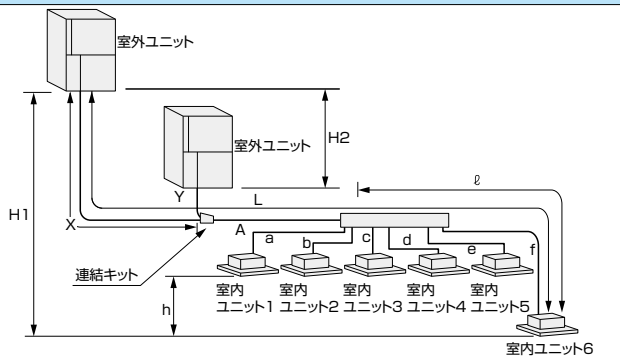			
許容配管長	最遠配管長相当長/実長(L)	X+A+f 200/170m以下	許容高低差	室外ユニット—室内ユニット間高低差(H1)	室外ユニットが上設置の場合 50m以下 室外ユニットが下設置の場合 40m以下
	連結キットまでの配管長(X,Y)	10m以下		室外ユニット—室外ユニット間高低差(H2)	4m以下
	第一分岐以降の最遠配管長(ℓ)	f 90m以下		室内ユニット—室内ユニット間高低差(h)(注1)	35−$\frac{(\ell-a)}{2}$m以下ただし0m以上15m以下
	第一分岐以降の配管長差(ℓ−a)(注1)	70m以下			

		ライン・ヘッダー複合分岐方式			
接続例 （室内ユニット6台接続の場合）		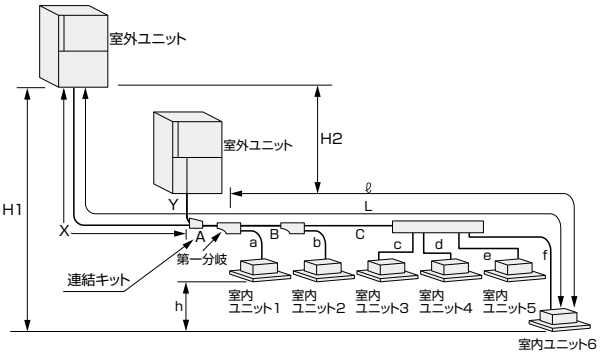			
許容配管長	最遠配管長相当長/実長(L)	X+A+B+C+f 200/170m以下	許容高低差	室外ユニット—室内ユニット間高低差(H1)	室外ユニットが上設置の場合 50m以下 室外ユニットが下設置の場合 40m以下
	連結キットまでの配管長(X,Y)	10m以下		室外ユニット—室外ユニット間高低差(H2)	4m以下
	第一分岐以降の最遠配管長(ℓ)	B+C+f 90m以下		室内ユニット—室内ユニット間高低差(h)(注1)	35−$\frac{(\ell-a)}{2}$m以下ただし0m以上15m以下
	第一分岐以降の配管長差(ℓ−a)(注1)	70m以下			

(注1)a:第一分岐後、最短配管長の場合

●大型床置ダクト形室内ユニット（1120形、1600形、2240形）

※大型床置ダクト形をまとマルチと接続する場合は上記「●ビル用マルチ・まとマルチタイプ［連結設置の場合］」をご参照ください。

接続例		＜例：1600形の場合＞ 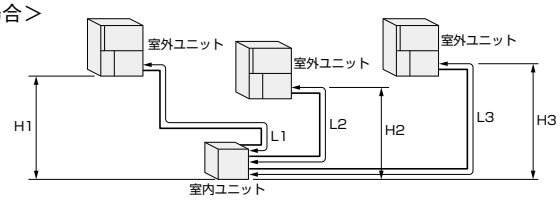	
許容配管長	最遠配管長(L1, L2, L3)相当長/実長	200/170m以下	
許容高低差	室内ユニット—室外ユニット間高低差(H1, H2, H3)	室外ユニットが上設置の場合	50m以下
		室外ユニットが下設置の場合	40m以下

施工概要 冷媒配管工事 [Fシリーズ]

冷媒R410AはR407Cに比べて圧力が高いため、配管サイズ・肉厚などが異なりますのでご注意ください。

下記の配管工事に関する記述は、新規配管工事の場合です。
リニューアル時（既設配管再利用）の配管長、配管サイズ、冷媒補充量については、当社営業所までお問い合わせください。

冷媒配管長

●配管総延長は520m以内としてください。
●配管相当長が100m以上の場合、主配管を液管･ガス管ともに1サイズアップしてください。(注1)(注2)　1サイズアップの場合は、現地調達のリデューサー(異径継手)を使用してください。(注3)
●冷媒配管の方式としては、ライン分岐、ヘッダー分岐およびライン・ヘッダー複合分岐方式があります。室内ユニットのレイアウトに合わせて方式を決定してください。
できるだけ冷媒配管長が短くまた、室内ユニットと室外ユニットの高低差をできる限り小さくするようにしてください。
●許容配管長以内で配管してください。
●ヘッダー分岐後の再分岐、280形以上の室内ユニットの接続はできません。

(注1)850形室外ユニットを含むまとマルチの場合はガス管のみ1サイズアップしてください。
(注2)冷暖フリータイプは液管のみ1サイズアップしてください。　(注3)冷暖フリータイプ560形(リニューアル対応機)のみ1サイズアップ用のリデューサー(異径継手)が同梱されています。

●GHPハイパワープラス(560形)

		ライン分岐方式	
接続例 (室内ユニット6台接続の場合) ※室内外ユニットに高低差がある場合は、高低差最大10mごとにガス管に必ず小さなトラップを設けてください。		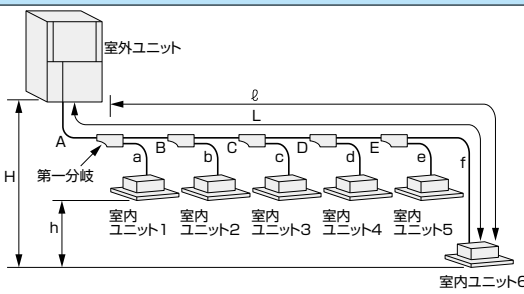	
許容配管長	最遠配管長相当長/実長(L)	A+B+C+D+E+f	190/165m以下
	第一分岐以降の最遠配管長(ℓ)	B+C+D+E+f	90m以下
	第一分岐以降の配管長差(ℓ−a)(注4)		70m以下
許容高低差	室外ユニット—室内ユニット間高低差(H)		室外ユニットが上設置の場合　50m以下
			室外ユニットが下設置の場合　40m以下
	室内ユニット—室内ユニット間高低差(h)(注4)		$35-\frac{(\ell-a)}{2}$ m以下ただし0m以上15m以下

		ヘッダー分岐方式	
接続例 (室内ユニット6台接続の場合) ※室内外ユニットに高低差がある場合は、高低差最大10mごとにガス管に必ず小さなトラップを設けてください。		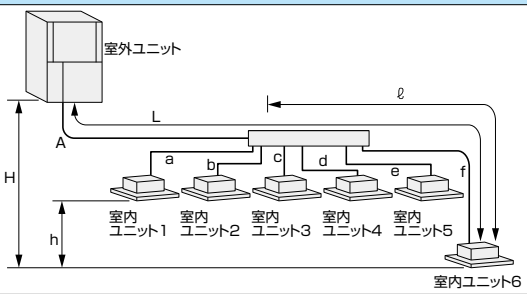	
許容配管長	最遠配管長相当長/実長(L)	A+f	190/165m以下
	第一分岐以降の最遠配管長(ℓ)	f	90m以下
	第一分岐以降の配管長差(ℓ−a)(注4)		70m以下
許容高低差	室外ユニット—室内ユニット間高低差(H)		室外ユニットが上設置の場合　50m以下
			室外ユニットが下設置の場合　40m以下
	室内ユニット—室内ユニット間高低差(h)(注4)		$35-\frac{(\ell-a)}{2}$ m以下ただし0m以上15m以下

		ライン・ヘッダー複合分岐方式	
接続例 (室内ユニット6台接続の場合) ※室内外ユニットに高低差がある場合は、高低差最大10mごとにガス管に必ず小さなトラップを設けてください。		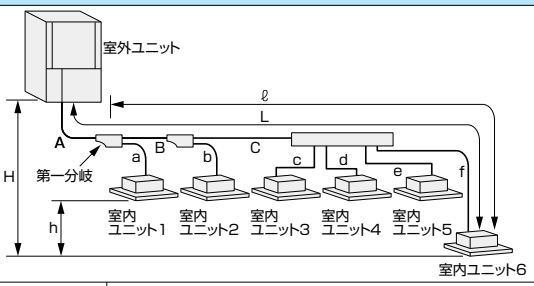	
許容配管長	最遠配管長相当長/実長(L)	A+B+C+f	190/165m以下
	第一分岐以降の最遠配管長(ℓ)	B+C+f	90m以下
	第一分岐以降の配管長差(ℓ−a)(注4)		70m以下
許容高低差	室外ユニット—室内ユニット間高低差(H)		室外ユニットが上設置の場合　50m以下
			室外ユニットが下設置の場合　40m以下
	室内ユニット—室内ユニット間高低差(h)(注4)		$35-\frac{(\ell-a)}{2}$ m以下ただし0m以上15m以下

(注4)a:第一分岐後、最短配管長の場合

●冷暖フリータイプ(560～850形)

		ライン分岐方式	
接続例 (室内ユニット7台接続の場合) ※室内外ユニットに高低差がある場合は、高低差最大10mごとにガス管に必ず小さなトラップを設けてください。		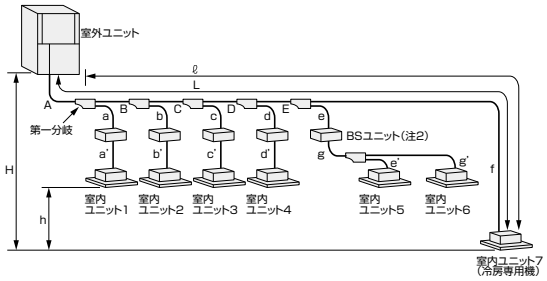	
許容配管長	最遠配管長相当長/実長(L)	A+B+C+D+E+f	190/165m以下
	第一分岐以降の最遠配管長(ℓ)	B+C+D+E+f	90m以下
	第一分岐以降の配管長差(ℓ-(a+a'))(注1)		70m以下
許容高低差	室外ユニット—室内ユニット間高低差(H)		室外ユニットが上設置の場合 50m以下
			室外ユニットが下設置の場合 40m以下
	室内ユニット—室内ユニット間高低差(h)(注1)		$35-\frac{(\ell-(a+a'))}{2}$m以下ただし0m以上15m以下

		ヘッダー分岐方式	
接続例 (室内ユニット6台接続の場合) ※室内外ユニットに高低差がある場合は、高低差最大10mごとにガス管に必ず小さなトラップを設けてください。		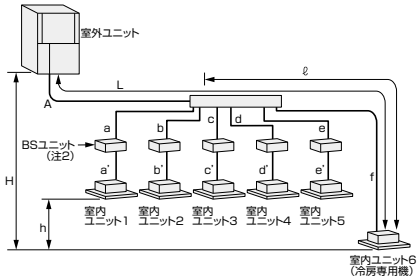	
許容配管長	最遠配管長相当長/実長(L)	A+f	190/165m以下
	第一分岐以降の最遠配管長(ℓ)	f	90m以下
	第一分岐以降の配管長差(ℓ-(a+a'))(注1)		70m以下
許容高低差	室外ユニット—室内ユニット間高低差(H)		室外ユニットが上設置の場合 50m以下
			室外ユニットが下設置の場合 40m以下
	室内ユニット—室内ユニット間高低差(h)(注1)		$35-\frac{(\ell-(a+a'))}{2}$m以下ただし0m以上15m以下

		ライン・ヘッダー複合分岐方式	
接続例 (室内ユニット7台接続の場合) ※室内外ユニットに高低差がある場合は、高低差最大10mごとにガス管に必ず小さなトラップを設けてください。		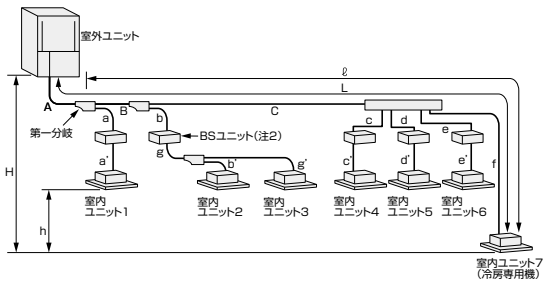	
許容配管長	最遠配管長相当長/実長(L)	A+B+C+f	190/165m以下
	第一分岐以降の最遠配管長(ℓ)	B+C+f	90m以下
	第一分岐以降の配管長差(ℓ-(a+a'))(注1)		70m以下
許容高低差	室外ユニット—室内ユニット間高低差(H)		室外ユニットが上設置の場合 50m以下
			室外ユニットが下設置の場合 40m以下
	室内ユニット—室内ユニット間高低差(h)(注1)		$35-\frac{(\ell-(a+a'))}{2}$m以下ただし0m以上15m以下

(注1)a+a':第一分岐後、最短配管長の場合
(注2)本図はBSユニット個別タイプを接続した場合の配管例です。BSユニット集合タイプを接続した場合の配管例は、室外ユニットに付属の施工説明書をご参照ください。

施工概要 冷媒配管工事[E5シリーズ]

冷媒R410AはR407Cに比べて圧力が高いため、配管サイズ・肉厚などが異なりますのでご注意ください。

下記の配管工事に関する記述は、新規配管工事の場合です。
リニューアル時（既設配管再利用）の配管長、配管サイズ、冷媒補充量については、当社営業所までお問い合わせください。

冷媒配管長

●配管総延長は520m以内としてください。ただし、室内ユニット接続容量が130%を超える場合、配管総延長は350m以内、最遠配管長は100m(実長)以内としてください。
●配管相当長が100m以上の場合、主配管を液管・ガス管ともに1サイズアップしてください。1サイズアップの場合は、現地調達のリデューサー(異径継手)を使用してください。
●冷媒配管の方式としては、ライン分岐、ヘッダー分岐およびライン・ヘッダー複合分岐方式があります。室内ユニットのレイアウトに合わせて方式を決定してください。
できるだけ冷媒配管長が短くまた、室内ユニットと室外ユニットの高低差をできる限り小さくするようにしてください。
●許容配管長以内で配管してください。
●ヘッダー分岐後の再分岐、280形以上の室内ユニットの接続はできません。

●ビル用マルチタイプ(224～355形)

		ライン分岐方式	
接続例 (室内ユニット6台接続の場合) ※室内外ユニットに高低差がある場合は、高低差最大10mごとにガス管に必ず小さなトラップを設けてください。		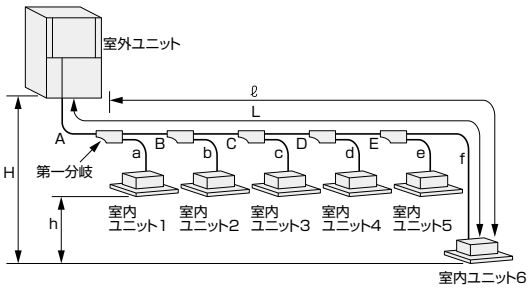	
許容配管長	最遠配管長相当長/実長(L)	A+B+C+D+E+f	190/165m以下
	第一分岐以降の最遠配管長(ℓ)	B+C+D+E+f	60m以下
	第一分岐以降の配管長差(ℓ−a)(注1)		40m以下
許容高低差	室外ユニット—室内ユニット間高低差(H)	室外ユニットが上設置の場合	50m以下
		室外ユニットが下設置の場合	40m以下
	室内ユニット—室内ユニット間高低差(h)		15m以下

		ヘッダー分岐方式	
接続例 (室内ユニット6台接続の場合) ※室内外ユニットに高低差がある場合は、高低差最大10mごとにガス管に必ず小さなトラップを設けてください。		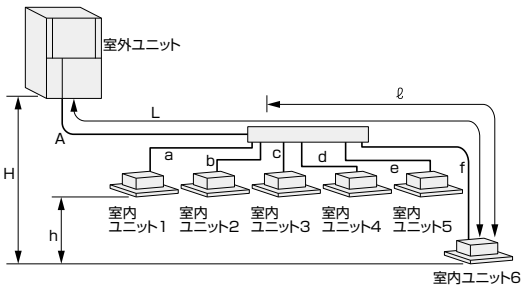	
許容配管長	最遠配管長相当長/実長(L)	A+f	190/165m以下
	第一分岐以降の最遠配管長(ℓ)	f	60m以下
	第一分岐以降の配管長差(ℓ−a)(注1)		40m以下
許容高低差	室外ユニット—室内ユニット間高低差(H)	室外ユニットが上設置の場合	50m以下
		室外ユニットが下設置の場合	40m以下
	室内ユニット—室内ユニット間高低差(h)		15m以下

		ライン・ヘッダー複合分岐方式	
接続例 (室内ユニット6台接続の場合) ※室内外ユニットに高低差がある場合は、高低差最大10mごとにガス管に必ず小さなトラップを設けてください。		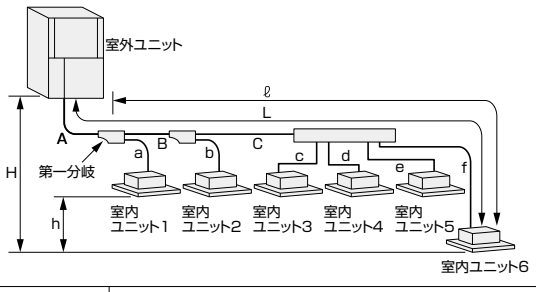	
許容配管長	最遠配管長相当長/実長(L)	A+B+C+f	190/165m以下
	第一分岐以降の最遠配管長(ℓ)	B+C+f	60m以下
	第一分岐以降の配管長差(ℓ−a)(注1)		40m以下
許容高低差	室外ユニット—室内ユニット間高低差(H)	室外ユニットが上設置の場合	50m以下
		室外ユニットが下設置の場合	40m以下
	室内ユニット—室内ユニット間高低差(h)		15m以下

(注1)a:第一分岐、最短配管長の場合

冷媒配管工事

分岐管の選定

分岐管は室外ユニット容量と下流室内ユニット容量合計により、選定してください。

分岐管およびBSユニットの価格についてはP.37、38をご参照ください。

●分岐管（ライン分岐）

適用			機種		
			冷暖フリー以外の場合	冷暖フリーの場合	
				2本配管(BSユニット下流、および冷房専用機)の場合	3本配管(冷暖房混合系統)の場合
第一分岐	室外ユニット	224・280形の場合	ABP-AS33Y01	−	
		355～560形の場合	ABP-AS72Y01	−	ABP-AS72FY01
		710・850形の場合	ABP-AS104Y01	−	ABP-AS104FY01
		まとマルチの場合	ABP-AS218Y01	−	
第二分岐以降	下流の室内ユニット合計容量	22.4kW未満の場合	ABP-AS22Y01		ABP-AS22FY01
		22.4以上33.0kW未満の場合	ABP-AS33Y01		ABP-AS33FY01
		33.0以上71.0kW未満の場合	ABP-AS72Y01		ABP-AS72FY01
		71.0以上104.0kW未満の場合	ABP-AS104Y01	−	ABP-AS104FY01
		104.0kW以上の場合	ABP-AS218Y01		
室外ユニット(注2)連結用	まとマルチ(注3)の場合	450～850形より2台を連結	ABP-AS218Y01	−	

●分岐管（ヘッダー分岐）(注1)

適用		機種		
		冷暖フリー以外の場合	冷暖フリーの場合	
			2本配管(BSユニット下流、および冷房専用機)の場合	3本配管(冷暖房混合系統)の場合
下流の室内ユニット合計容量	22.4kW未満の場合	ABP-AS22H01（最大4分岐）	ABP-AS33FH01(最大8分岐)	
	22.4以上33.0kW未満の場合	ABP-AS33H01（最大8分岐）		
	33.0以上71.0kW未満の場合	ABP-AS72H01（最大8分岐）	ABP-AS72FH01(最大8分岐)	
	71.0kW以上の場合	ABP-AS104H01（最大8分岐）	ABP-AS104FH01(最大8分岐)	

(注1) 分岐管（ヘッダー分岐）の下流には分岐部を設けることができません。また、280形以上の容量の室内ユニット接続もできませんのでご注意ください。
(注2) まとマルチ設置時に必要となります。Gシリーズの室外ユニットは、2台連結する設置（連結設置）でまとマルチとしての使用が可能です。
(注3) 850形室外ユニットを含む連結設置で最遠配管長（相当長）が100mを超える場合、現地にてリデューサー（異径継手）の手配が必要です。

冷媒配管サイズ選定

最遠配管相当長が100mを超える場合、配管サイズ(主配管)を液管・ガス管ともに1サイズアップしてください。(下表を参照)1サイズアップの場合は、現地調達のリデューサー(異径継手)を使用してください。
※分岐以降の配管サイズが主配管サイズを超えないようにしてください。室外ユニットと室内ユニットの1対1接続で配管サイズが異なる場合、下記の主配管サイズで施工してください。(室内ユニット側に異径管をつけて調整)
※850形室外ユニットを含むまとマルチの場合はガス管のみ、850形室外ユニットを含まないまとマルチの場合は液管のみ1サイズアップしてください。
※冷暖フリータイプは液管のみ1サイズアップしてください。冷暖フリータイプ560形(リニューアル対応機)のみ1サイズアップ用のリデューサー(異径継手)が同梱されています。
※冷暖フリータイプで連結配管が2本配管(ガス・液)の場合のガス管サイズは、下表の吸入ガス管のサイズで選定してください。(一部の場合を除く)

●配管サイズの選定

主配管

室外ユニット（冷暖フリー除く）	ガス管	液管
224形	φ19.1	φ9.5
280形	φ22.2	
355形	φ25.4	φ12.7
450形	φ28.6	φ15.9
560形		
710形	φ31.8	
850形		φ19.1
900～1420形連結キット～第一分岐）	φ38.1★	
1560～1700形連結キット～第一分岐）	φ38.1	φ22.2★

室外ユニット（冷暖フリーのみ）	吸入ガス管	高低圧ガス管	液管
560 形	φ28.6★	φ22.2★	φ15.9
710 形	φ31.8★	φ25.4★	φ19.1
850 形		φ28.6★	

※相当長100m以上は配管径 1 サイズ UP（ただし、★印は相当長100m以上でも同一サイズとする）

主配管（最遠配管長（相当長）が100mを超える場合）

室外ユニット（冷暖フリー除く）	ガス管	液管
224 形	φ22.2	φ12.7
280 形	φ25.4	
355 形	φ28.6	φ15.9
450 形	φ31.8	φ19.1
560 形		
710 形	φ38.1	
850 形		φ22.2
900～1420形連結キット～第一分岐）	φ44.5	
1560～1700形連結キット～第一分岐）		

室外ユニット（冷暖フリーのみ）	吸入ガス管	高低圧ガス管	液管
560 形	φ28.6	φ22.2	φ19.1
710 形	φ31.8	φ25.4	φ22.2
850 形		φ28.6	

BSユニット接続配管サイズ（冷暖フリーのみ）
個別タイプ

BSユニット	吸入ガス管	高低圧ガス管	液管
ABSGP112C	φ15.9	φ12.7	φ9.5
ABSGP180C			
ABSGP280C	φ22.2	φ19.1	

集合タイプ

BSユニット	吸入ガス管	高低圧ガス管	液管
BS4P160D	φ 22.2	φ 19.1	φ 9.5
BS6P160D	φ 28.6		φ 12.7
BS8P160D			
BS10P160D		φ 25.4	φ 15.9
BS12P160D			
BSV16P160D	φ 31.8		φ 19.1

※ BSユニットの2本配管側（ガス・液）の場合のガス配管サイズはφ 15.9、液管サイズはφ 9.5 で選定してください。

分岐～分岐（冷暖フリー以外の場合）

下流の室内ユニット合計容量	ガス管	液管
22.4kW 未満	φ15.9	φ9.5
22.4 以上 33.0kW 未満	φ22.2	
33.0 以上 47.0kW 未満	φ28.6	φ12.7
47.0 以上 71.0kW 未満		φ15.9
71.0 以上 104.0kW 未満	φ31.8	φ19.1
104.0kW 以上	φ38.1	

分岐～分岐・BS ユニット、BS ユニット～分岐（冷暖フリーの場合）

下流の室内ユニット合計容量	吸入ガス管	高低圧ガス管	液管
16.0kW 未満	φ15.9	φ12.7	φ9.5
16.0 以上 22.4kW 未満	φ19.1	φ15.9	
22.4 以上 33.0kW 未満	φ22.2	φ19.1	
33.0 以上 47.0kW 未満	φ28.6		φ12.7
47.0 以上 71.0kW 未満		φ25.4	φ15.9
71.0 以上 104.0kW	φ31.8		φ19.1
104.0kW 以上	φ38.1	φ28.6	

※システムに構成されているBSユニットが集合タイプ1台のみの場合も、室外ユニット～BSユニット（集合タイプ）間の配管サイズは室外ユニットの容量タイプにより選定してください。

分岐・BS ユニット～室内ユニット

室内ユニット	ガス管	液管
22 ～ 56 形	φ12.7	φ6.4
71 ～ 160 形	φ15.9	φ9.5
224 形	φ19.1	
280 形	φ22.2	
355 形	φ28.6	φ12.7
450 形		
560 形		φ15.9
775 形	φ31.8	φ19.1
1120 形	φ28.6×2	φ15.9×2
1400 形	φ31.8＋φ28.6	φ19.1＋φ15.9
1600 形	φ28.6×3	φ15.9×3
2240 形	φ28.6×4	φ15.9×4

※冷暖フリーの場合は、355 形以上の室内ユニットには接続できません。

配管サイズと肉厚（mm）

配管サイズ	R410A	
	肉 厚	銅管材質
φ6.4	0.8	Oまたは OL材
φ9.5	0.8	Oまたは OL材
φ12.7	0.8	Oまたは OL材
φ15.9	1.0	Oまたは OL材
φ19.1(注1)	1.0	1/2H材または H材
φ22.2	1.0	1/2H材または H材
φ25.4	1.0	1/2H材または H材
φ28.6	1.0	1/2H材または H材
φ31.8	1.1	1/2H材または H材
φ38.1	1.35	1/2H材または H材
φ44.5	1.4	1/2H材または H材

※φ19.1以上は C1220T-1/2H材または H材を使用してください。
※外径φ 28.6 以上の配管は曲げて使用しないでください。
（注1） φ19.1の配管に限り肉厚が1.20mm以上ある場合、O材を使用可。

分岐管注意事項

お願い！

■分岐管を接続するとき、接続部の近くで主配管を曲げないでください。
やむを得ず曲げる場合は、直管部を150mm以上確保してください。
ただし、外径φ28.6以上の配管は、曲げて使用しないでください。

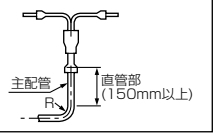

●ヘッダー分岐後の再分岐はできません。
●ヘッダー分岐の場合、室内ユニット接続台数によりつぶし管（現地調達）を接続してください。

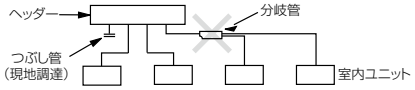

●ライン分岐管はガス・液側ともに必ず“水平分岐”または“垂直分岐”するように設置してください。

水平	垂直
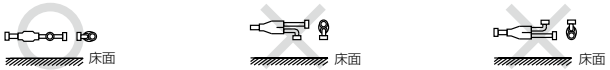	

●ヘッダー分岐管はガス・液側ともに必ず“水平分岐”するように設置してください。

	水平
ガス側（吸入ガス・高低圧ガス）	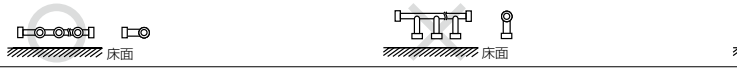
液側	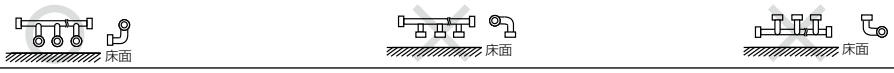

施工の際には、室外ユニットに付属の『施工説明書』をご参照のうえ施工してください。

まとマルチ設置時の注意事項

●室外ユニット間冷媒配管に、冷凍機油がたまり込まないよう、冷媒液・ガス管ともに水平もしくは上り勾配となるよう、冷媒配管を設置してください。

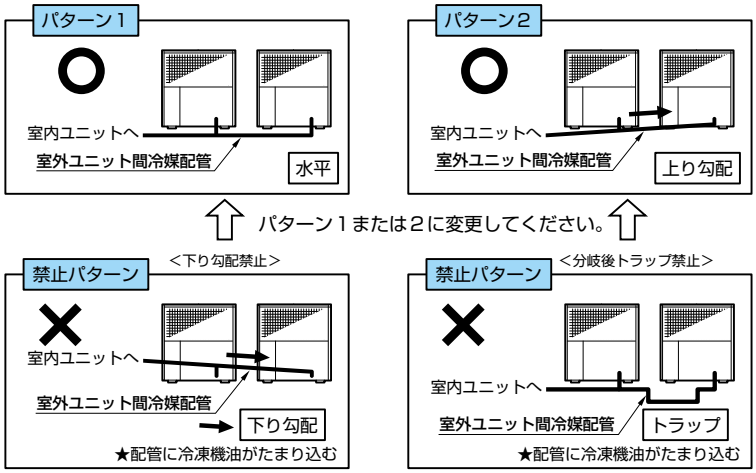

●停止機側に冷凍機油がたまり込むおそれがあるため、下図Aまたは、Bのように閉鎖弁と室外ユニット間冷媒配管を接続してください。

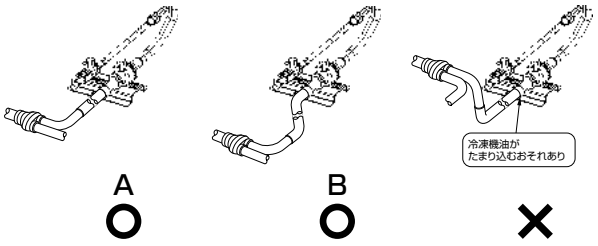

●連結キットはガス、液ともに必ず"水平"に設置してください。

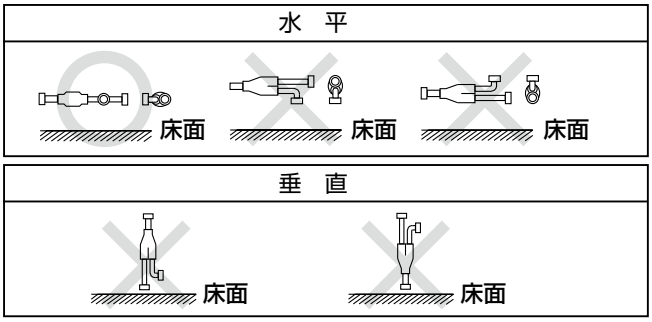

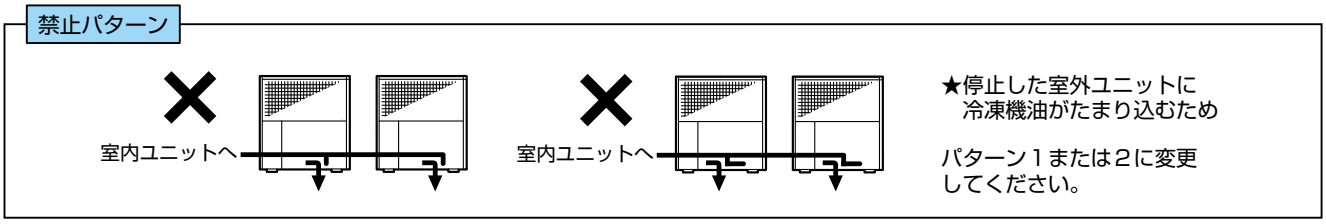

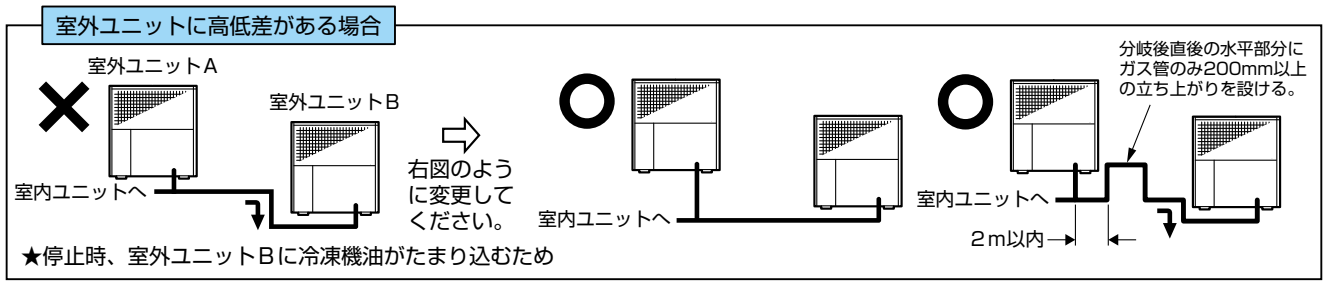

●連結キットの分岐前直管部は660mm以上設けてください。

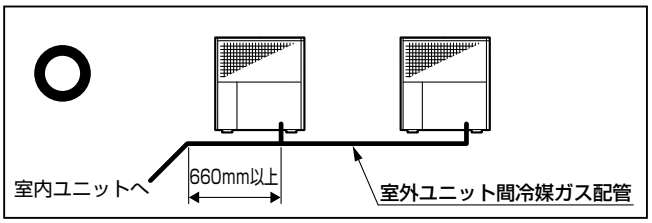

●連結キットから室外ユニット間の配管長が2m以上となる場合は、連結キットから2m未満の位置に冷媒ガス管のみ200mm以上の立ち上がりを設けてください。

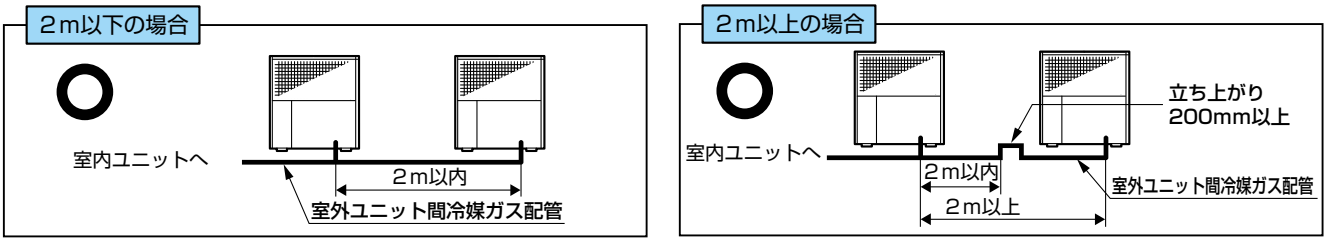

■ 分岐管（ライン分岐）

分岐管の価格についてはP.37をご参照ください。

ABP-AS22Y01

ガス側

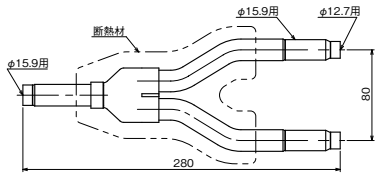

液　側

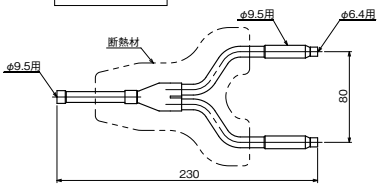

付属品／断熱材:4個、テープ:8枚、据付説明書

ABP-AS33Y01

ガス側

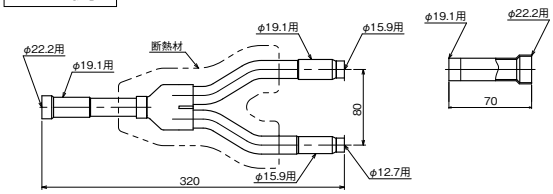

液　側

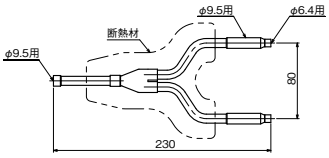

付属品／異径管継手:ガス用1個、断熱材:4個、テープ:8枚、据付説明書

ABP-AS72Y01

ガス側

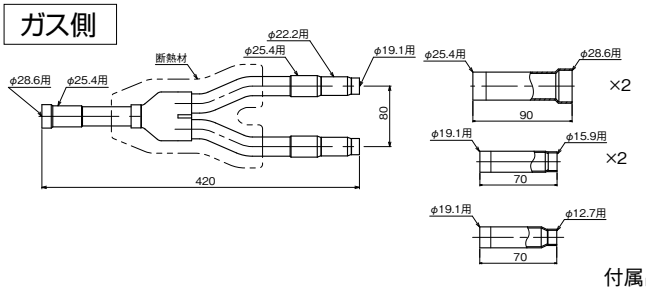

液　側

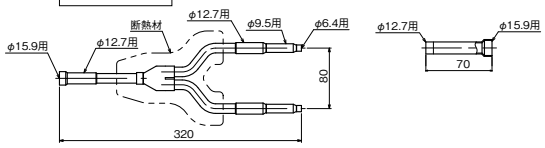

付属品／異径管継手:ガス用5個・液用1個、断熱材:4個、テープ:8枚、据付説明書

ABP-AS104Y01

ガス側

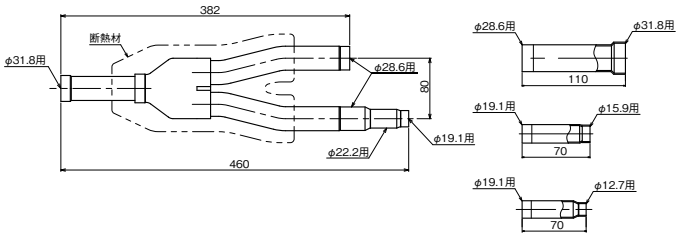

液　側

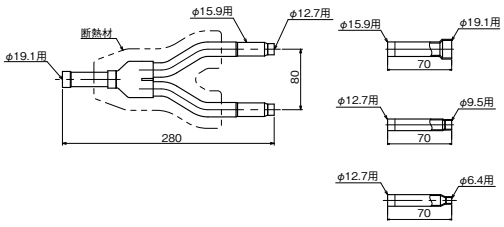

付属品／異径管継手:ガス用3個・液用3個、断熱材:4個、テープ:8枚、据付説明書

■ 分岐管（ライン分岐／連結キット用）

ABP-AS218Y01

ガス側

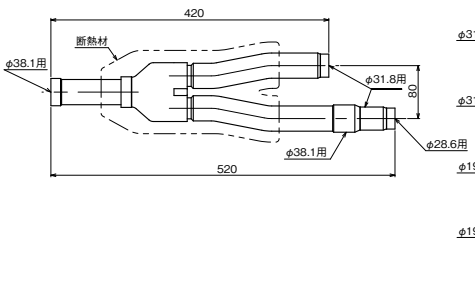

液　側

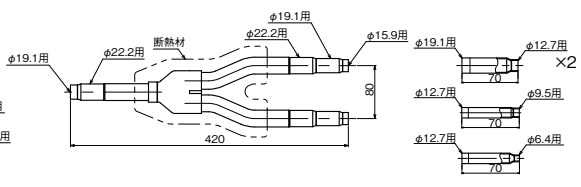

付属品／異径管継手:ガス用4個・液用4個、断熱材:4個、テープ:8枚、据付説明書

※室外ユニット～連結キットの配管径は室外ユニット同梱のリデューサーを使用してください。詳しくは『施工説明書』をご参照ください。

■分岐管（ヘッダー分岐）

※280形以上の室内ユニットには接続できません。

分岐管の価格についてはP.37をご参照ください。

ABP-AS22H01

ガス側

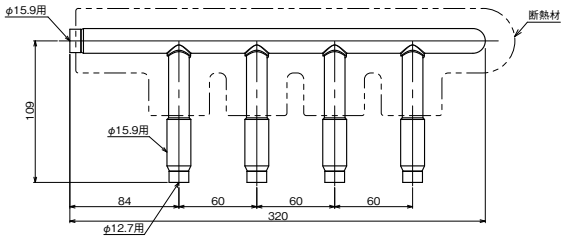

液　側

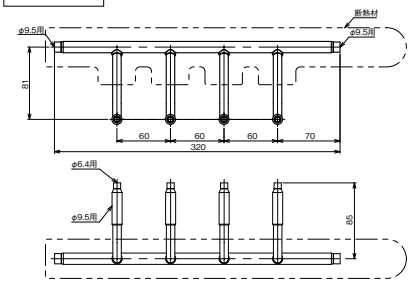

付属品／閉鎖配管:1式、断熱材:1式、テープ:24枚、据付説明書

ABP-AS33H01

ガス側

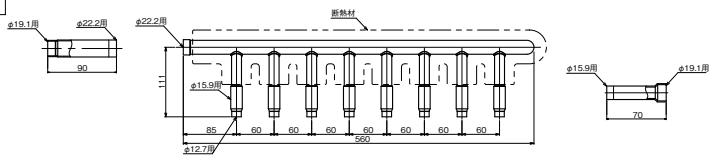

液　側

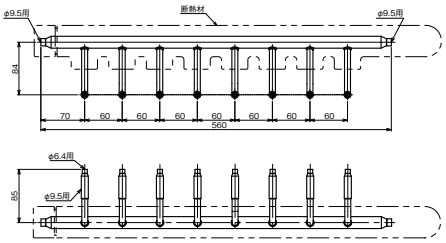

付属品／異径管継手:ガス用2個、閉鎖配管:1式、断熱材:1式、テープ:48枚、据付説明書

ABP-AS72H01

ガス側

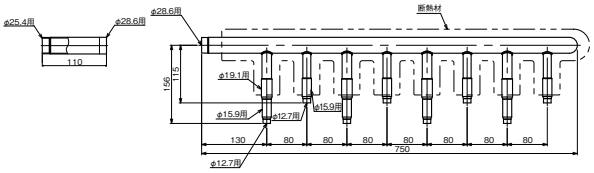

液　側

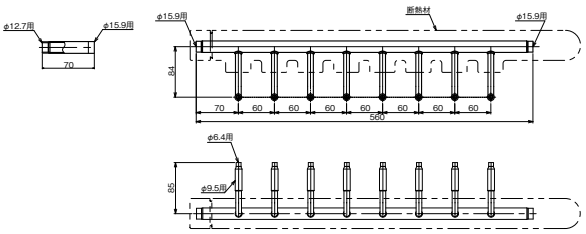

付属品／異径管継手:ガス用1個、液用1個、閉鎖配管:1式、断熱材:1式、テープ:48枚、据付説明書

ABP-AS104H01

ガス側

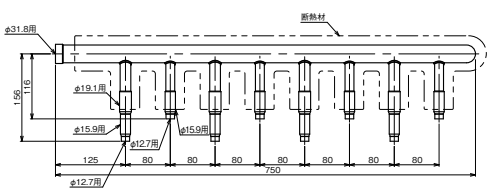

液　側

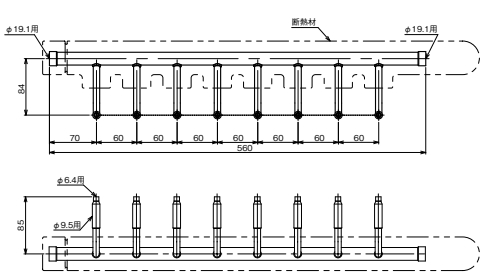

付属品／閉鎖配管:1式、断熱材:1式、テープ:48枚、据付説明書

■ 分岐管（ライン分岐）冷暖フリー用

分岐管の価格についてはP.37をご参照ください。

ABP-AS22FY01

吸入ガス側

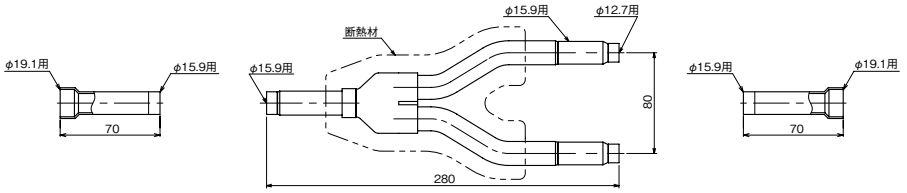

高低圧ガス側

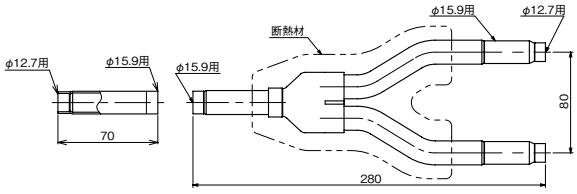

液　側

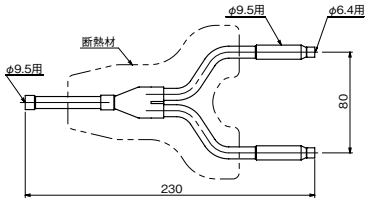

付属品／異径管継手:吸入ガス用2個、高低圧ガス用1個、断熱材:6個、テープ:12枚、据付説明書

ABP-AS33FY01

吸入ガス側

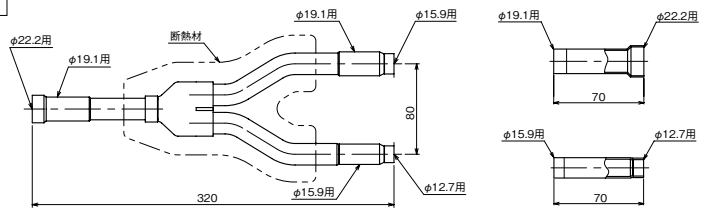

高低圧ガス側

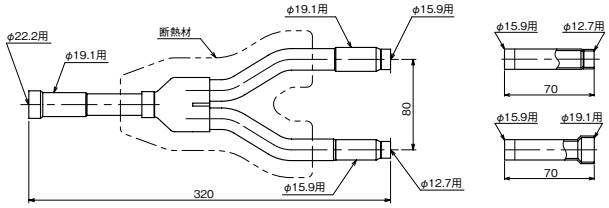

液　側

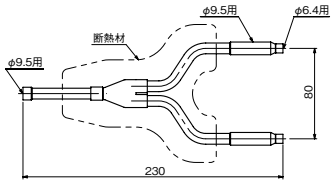

付属品／異径管継手:吸入ガス用2個、高低圧ガス用2個、断熱材:6個、テープ:12枚、据付説明書

ABP-AS72FY01

吸入ガス側

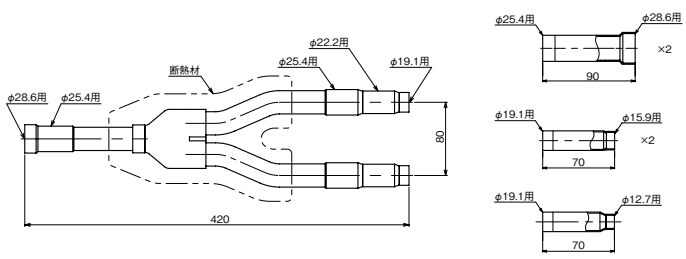

高低圧ガス側

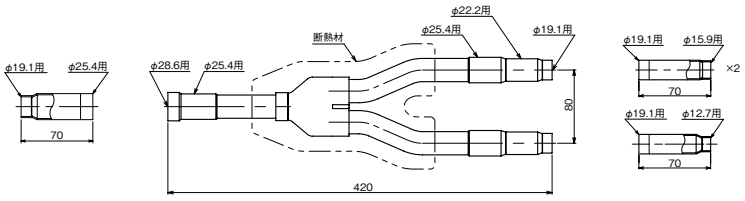

液　側

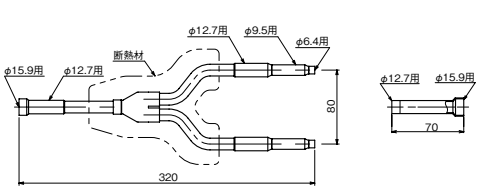

付属品／異径管継手:吸入ガス用5個、高低圧ガス用4個、液用1個、断熱材:6個、テープ:12枚、据付説明書

■分岐管（ライン分岐）冷暖フリー用

分岐管の価格についてはP.37をご参照ください。

ABP-AS104FY01

吸入ガス側

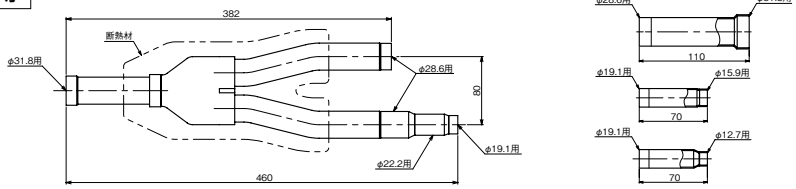

高低圧ガス側

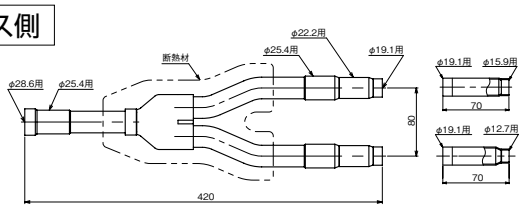

液　側

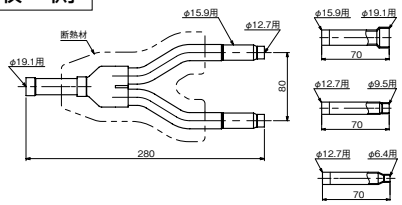

付属品／異径管継手:吸入ガス用3個、高低圧ガス用2個、液用3個、断熱材:6個、テープ:12枚、据付説明書

■分岐管（ヘッダー分岐）冷暖フリー用

※280形以上の室内ユニットには接続できません。

ABP-AS33FH01

吸入ガス側

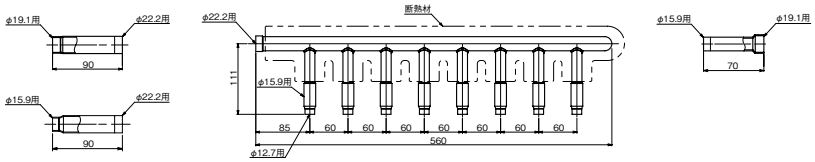

高低圧ガス側

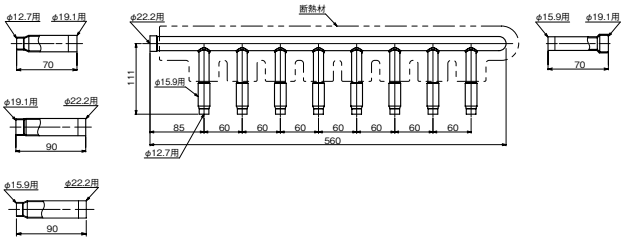

液　側

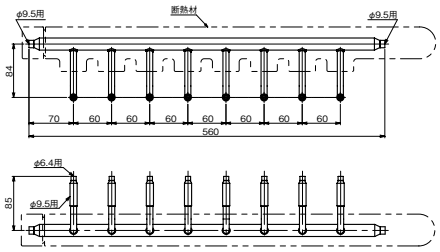

付属品／異径管継手:吸入ガス用3個、高低圧ガス用4個、閉鎖配管:19個、断熱材:1式、テープ:72枚、据付説明書

ABP-AS72FH01

吸入ガス側

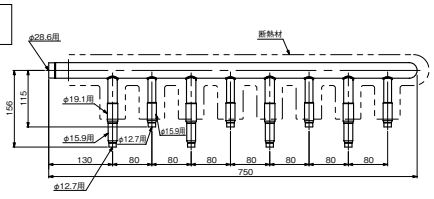

高低圧ガス側

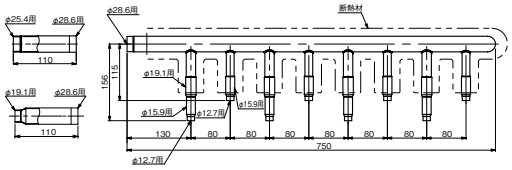

液　側

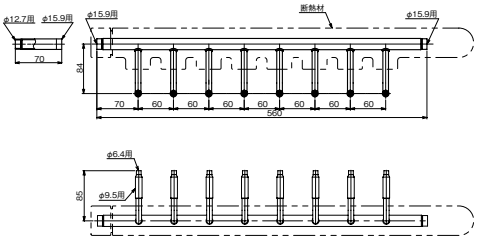

付属品／異径管継手:高低圧ガス用2個、液側1個、閉鎖配管:19個、断熱材:1式、テープ:72枚、据付説明書

■ 分岐管（ヘッダー分岐）冷暖フリー用

※280形以上の室内ユニットには接続できません。

分岐管の価格についてはP.37をご参照ください。

ABP-AS104FH01

吸入ガス側

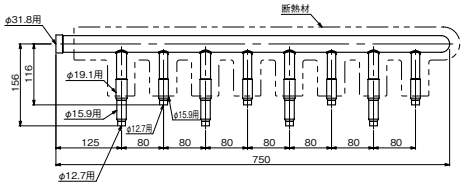

高低圧ガス側

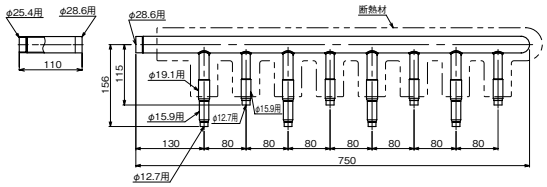

液　側

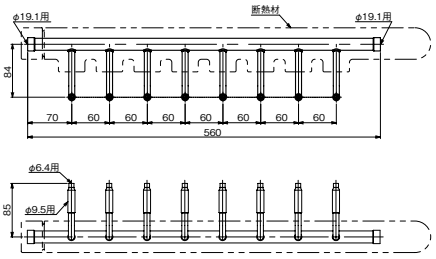

付属品／異径管継手:高低圧ガス用1個、閉鎖配管:19個、断熱材:1式、テープ:72枚、据付説明書

■ 大型床置ダクト形（1120形以上）の連絡配管接続方法

※下記以外の組み合わせは不可です

床置ダクト形	1120形	1400形	1600形（注1）		2240形
ビル用マルチとの組み合わせ（注3）	1120形 560形　560形		1600形 560形　560形　560形		2240形 560形　560形　560形　560形
まとマルチとの組み合わせ	1120形 親機　子機 560形＋560形	1400形 親機　子機 710形＋710形	1600形 親機　子機 560形＋560形	1600形 親機　子機 560形（注2）	2240形 親機　子機　親機　子機 560形＋560形　560形＋560形
			1600形 親機　子機 850形＋850形		

（注1）まとマルチ710形×2台の組み合わせも可能ですが、冷暖房能力は室外ユニットの合計能力により制限されます。
（注2）まとマルチとビル用マルチ間の運転時間は平準化できません。
（注3）冷暖フリータイプは大型床置ダクト形に接続できません。

施工概要 冷媒R410A仕様室外ユニットの施工に関する注意事項

施工の際には、室外ユニットに付属の『施工説明書』を参照のうえ施工してください。

■冷媒の補充

※リニューアル時、冷媒補充量が下記の量を超える場合は配管再利用不可となります。
新設室外ユニットが224形:31.1kg、280形:33.6kg、355形:46.1kg、450形:Gシリーズ:48.5kg、560形:Gシリーズ:61.8kg、Fシリーズ:58.2kg、710形:Gシリーズ:63.7kg、Fシリーズ:60.1kg、850形:Gシリーズ:80.7kg、Fシリーズ:77.6kg

●冷媒の補充量

冷媒配管(液管サイズごと)の長さにより冷媒補充量を算出し、冷媒を追加してください。冷媒量が正確でないと性能低下や故障の原因になることがあります。

補充量(kg)=({ℓ1×0.353}+{ℓ2×0.250}+{ℓ3×0.170}+{ℓ4×0.110}+{ℓ5×0.054}+{ℓ6×0.022})×1.04(注1)+α(注2)+β(注1)(注3)

ℓ1:液管φ22.2の合計の長さ(m)　ℓ4:液管φ12.7の合計の長さ(m)
ℓ2:液管φ19.1の合計の長さ(m)　ℓ5:液管φ9.5の合計の長さ(m)
ℓ3:液管φ15.9の合計の長さ(m)　ℓ6:液管φ6.4の合計の長さ(m)

(注1)「×1.04」「β」は冷暖フリーの場合のみ冷媒補充量の計算に追加してください。

(注2) αの値は下表をご参照ください。

[ビル用マルチ(単独設置の場合)、GHP ハイパワープラス、冷暖フリー]

同一冷媒系統に接続されている室内ユニット接続合計台数		α (kg)							
		Gシリーズ			F2シリーズ			E5シリーズ	
					ハイパワープラス	冷暖フリー			
		450形	560形 710形	850形	560形	560形 710形	850形	224・280形	355形
1台		4.5	7	8.5	4.5	7	9.5	2	2.5
2台以上	最遠配管長(相当長)が20m未満	5.5	8	9.5	5.5	8	10.5	3	3.5
	最遠配管長(相当長)が20m以上			11.5					

[まとマルチ(連結設置の場合)]

同一冷媒系統に接続されている室内ユニット接続合計台数		α (kg)				
		G+G シリーズ				
		両方とも450形	片側のみ450形	両方とも560/710形 560+710形の組み合わせ	片側のみ850形	両方とも850形
1台		9	11.5	14	15.5	17
2台以上	最遠配管長(相当長)が20m未満	11	13.5	16	17.5	19
	最遠配管長(相当長)が20m以上				19.5	23

(注3) βは冷暖フリーの場合のみ追加してください。βの値は下表をご参照ください。

BS ユニットによる補正量

接続されているBS ユニット	β
ABSGP112C	0.05
ABSGP180C	0.1
ABSGP280C	0.2

接続されているBS ユニット	β
BS4P160D	0.3
BS6P160D	0.4
BS8P160D	0.5

接続されているBS ユニット	β
BS10P160D	0.7
BS12P160D	0.8
BSV16P160D	1.1

※BSユニット1台あたりの補正量となります。複数台接続する場合は、台数分の補正量が必要となります。

冷媒(R410A)仕様は、不純物(水分・異物)による影響が大きく、厳しい管理が必要です。
機器故障を防止するため、下記の注意事項を厳守のうえ、施工を実施してください。

次ページもご参照ください。

■配管材料の選定

●配管の内外面がきれいであり、使用上有害な硫黄、酸化物、ゴミ、切粉、油脂、水分(コンタミ)の付着がないものをご利用ください。
●冷媒配管は次の材料をご使用ください。
材質:空調用リン脱酸銅継目無管(JIS H3300、C1220T)
外径φ19.1以上はC1220T-1／2HまたはH材, φ15.9以下はC1220T-0またはOL材
●φ28.6×t1.0、φ31.8×t1.1、φ38.1×t1.35の配管は曲げてご使用しないでください。
●肉厚およびサイズ:配管サイズ選定要領に基づき選定ください。
(本機はR410Aを使用します、φ19.1以上の配管はO材では耐圧が不足するため、必ず1／2H材またはH材、最小肉厚以上をご使用ください。ただしφ19.1の配管に限り、肉厚が1.20mm以上ある場合、O材を使用可能です。)
●配管の分岐は、必ず当社の分岐管セットまたはヘッダーセット(R410A専用品)をご使用ください。
●配管工事は、必ず最遠、配管総延長、第一分岐からの許容配管長、許容高低差(ヘッド差)の使用制限を守り施工してください。
●分岐管セットは取付方向を注意して施工してください。

施工の際には、室外ユニットに付属の『施工説明書』をご参照のうえ施工してください。

■冷媒配管工事

●配管工事中は、水分・ゴミ・ホコリの侵入防止のため配管の端部の養生を確実に行ってください。養生をしないことで水分混入により大きなトラブルになることがあります。
●ろう付け作業は、酸化皮膜の生成防止のため、必ず窒素ガスを流しながら行ってください。
●配管ろう付け作業で、窒素ガスを流すときは空気の流入を防ぐため、上流側管端部に詰め物をしてください。
●冷媒配管内は、異物・水分の除去のため、窒素ガスにより充分フラッシングを行ってください。
●パイプを切断する場合には必ずパイプカッターを使用してください。
●切断した切り口の内側にはバリが出ていますので、フレア加工する前には必ずバリを取り除いてください。また取り除いたバリは配管内に入らないようにしてください。
●冷媒配管は、サービススペースを妨げないよう配管してください。
●市販の酸化皮膜剤（酸化防止剤）は冷媒や冷凍機油に悪影響を与え機器故障の原因になることがあります。

■使用工具

●R410Aを使用するGHPでは、工事およびサービスを行うにあたっては、必ずR410A専用工具を使用してください。従来冷媒用では機器の故障につながるおそれがあります。

■配管気密試験・真空引き

●冷媒は、漏れが発生すると機器内の冷媒組成が変化するおそれがあります。
冷媒が漏れると回収・再充填が必要（追加補充は不可）になりますので、必ず気密試験を行ってください。
●冷媒R410Aでは、従来の冷媒に比べて特に水分に対する影響が大きいので機器故障防止のため十分に真空引き（乾燥）を行ってください。

■冷媒の補充

●冷媒は気相から充填すると、組成が変化し、性能低下・故障の原因になります。
必ずボンベの「液相」から充填してください。
●冷媒の補充は必ず冷媒重量計を使用してください。チャージングシリンダーを使用すると組成が変化し、性能低下・故障の原因になることがあります。

■冷媒配管内の洗浄について

●洗浄には不燃性、非毒性の洗浄液を使用してください。可燃性の洗浄液を使用しますと、爆発、火災の原因になります。
●密閉した場所での作業は酸欠のおそれがありますので、充分な換気をしながら実施してください。また、洗浄液は火気に触れるなど高温状態となりますと、有毒ガスが発生する原因になります。
●洗浄液は、洗浄後に必ず回収してください。フロン類をみだりに大気中に放出することは法律により禁じられています。「フロン排出抑制法」に基づき処理してください。
●R410Aのフレア加工寸法は、R407Cとは異なります。詳細は『施工説明書』を参照してください。

■その他

●冷凍機油は、空気にさらされると吸湿します。
サービス対応などで冷凍機油の充填が必要な場合、次の事項に注意してください。
・充填作業はできるだけ短時間で実施してください。
・開栓は、ご使用の直前にしてください。
・ご使用後の残油は、廃棄してください。
・充填作業途中で一時保管するときは、補給缶のフタを固く締めてください。

施工概要 使用可能温度範囲

■冷房運転

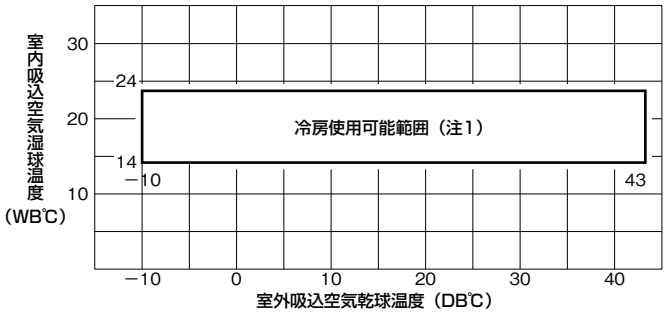

■暖房運転

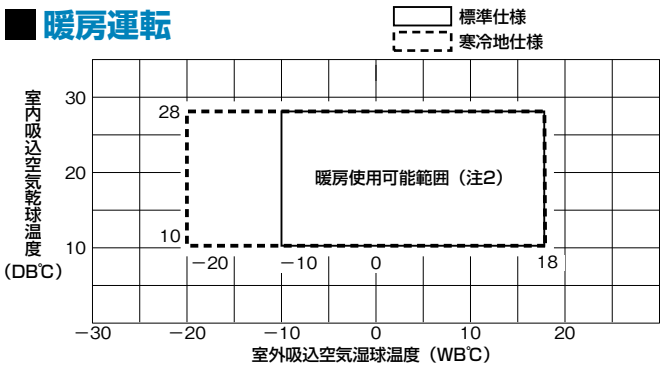

(注1)Gシリーズの場合、外気温度50℃の環境下でも冷房運転の継続が可能です。
(注2)標準仕様の使用温度範囲でも、外気温度が0℃以下になるおそれがある場合、ドレンヒーターキット(オプション品)が必要です。
※機器の使用温度範囲外(特に高外気温)で使用すると、機器故障の原因になることや保護回路が働き運転しない場合があります。
※年間を通して冷房で使用する場合は、標準仕様[臭気低減機能付]を選定してください。(寒冷地仕様の場合は、臭気対応キットを取り付けてください。)
※室外温度24℃以上で暖房運転すると機器保護のため、運転を停止することがあります。
※室内温度18℃以下、室内湿度80%以上で冷房運転すると室内ユニット内部で凍結し、水漏れの原因になることがあります。
※冷暖同時運転の場合(冷暖フリー)
冷房運転室内ユニットと暖房運転室内ユニットの運転比率に極端な差がある場合、冷房運転室内ユニットで冷えにくい場合や暖房運転室内ユニットで冷風感を感じる場合があります。

■リモコンの温度設定範囲

システムの運転可能範囲とは多少異なります。

	上　限	下　限
冷　房	35℃	20℃
暖　房	30℃	15℃

※リモコンの設定温度は室内ユニットの温調制御をするための温度であり、室温が設定温度になることを保証するものではありません。
下記の場合、上記の温度設定範囲とは異なります。
・床置ダクト形・工場用エアコン床置ダクト形にてスポット省エネモードおよび外気処理モードを選択した場合
・外気処理エアコン天井埋込ダクト形、外気処理エアコン壁ビルトイン形の場合

施工概要 外付けフィルタドライヤーおよびストレーナーの接続方法（冷暖フリーGHPリニューアル対応機のみ）

重要

■冷暖フリーGHP（リニューアル対応機）には、外付けフィルタドライヤーおよびストレーナーの取り付けが必ず必要となります。

⚠ 警　告　死亡または重傷になるおそれがあります。

絶対にしないでください

■ ろう付け作業時に煙が発生した場合は、吸い込まない
- 既設配管内に付着したオイル等が熱せられて煙が発生する場合があり、中毒の原因になります。

⚠ 注　意　ケガまたは物的損害が発生するおそれがあります。

絶対にしないでください

■ 本機は冷媒R410A 専用機です
- 他の機種に使用すると機器故障の原因になることがあります。

■ 市販の酸化防止剤は使用しないでください
- 冷媒や冷凍機油に悪影響を与え機器故障の原因になることがあります。

必ず指示通り行ってください

■ 配管ろう付け作業は、必ず窒素を流しながら行ってください
- 窒素を流さずにろう付けすると酸化皮膜が発生し、機器故障の原因になることがあります。

■ 施工時の注意点

●フィルタードライヤーおよびストレーナーの取り付け姿勢は、水平および垂直とし、室外ユニット内の閉鎖弁より3m以内とします。

●既設配管サイズおよび新規室外ユニット配管サイズがフィルタードライヤーおよびストレーナーと異なる場合は室外ユニットに同梱してあるリデューサーにて配管サイズを変更して接続します。

●吸入ガス管、高低圧ガス管に取り付けるストレーナーには、取付方向が指定されておりますので必ず取付方向を確認してください。（下図参照）

●フィルタードライヤーおよびストレーナーは、本体を焼かぬように濡れ雑巾等にて充分冷却しながらろう付けを行ってください。また、故障の原因となるので酸化防止剤は使用しないでください。

●結露の発生が懸念されますので、必ず室外ユニット閉鎖弁下のろう付け部まで液管、吸入ガス管、高低圧ガス管ともに断熱処理を行ってください。

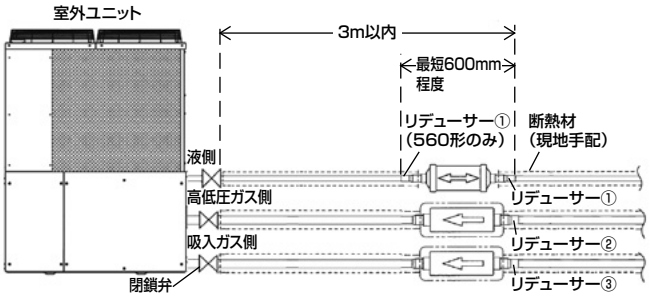

	部品名	サイズ	個数	備考
液側用	フィルタドライヤー	φ19.1ろう付接続	1	流れ方向性なし
	リデューサー①	φ15.9→φ19.1	1（※）	※560形のみ2個
高低圧ガス側用	ストレーナー	φ25.4ろう付接続	1	・流れ方向性あり ・推奨断熱材内径φ61
	リデューサー②	φ25.4→φ22.2（560形） φ25.4→φ28.6（850形）	1	
吸入ガス側用	ストレーナー	φ28.6ろう付接続	1	・流れ方向性あり ・推奨断熱材内径φ61
	リデューサー③	φ28.6→φ31.8(710、850形)	1	

施工概要 冷媒ガス漏れ試験・真空引き

⚠ 警　告　死亡または重傷になるおそれがあります。

必ず指示通り行ってください

■冷暖フリーGHPの場合は、冷媒ガス漏れ試験・真空引きは、室外ユニット・室内ユニット・BSユニットの全てに電源を入れ、全ての通信が正しく取れていることを確認し、『真空引き』設定を行ってください。
- 万一『真空引き』設定を実施しなかった場合、室内ユニットとBSユニットの冷媒配管が閉鎖され、冷媒ガス漏れ試験や真空引きが正しくできなくなり、機器故障の原因になります。

※室外ユニットと室内ユニットおよびBSユニットとの通信の確認方法、および真空引き設定・解除方法は冷暖フリーGHPに付属の『施工説明書』を参照してください。

冷媒ガス漏れ試験・真空引き

施工の際には、室外ユニットに付属の『施工説明書』をご参照のうえ施工してください。

■冷媒ガス漏れ試験

⚠ 警　告　死亡または重傷になるおそれがあります。

必ず指示通り行ってください

■ 冷媒配管工事終了後は、必ず気密試験を行い冷媒ガス漏れがないことを確認する。

- 万一冷媒が漏洩して限界濃度を超えると酸欠事故の原因になります。

お願い!

■ 窒素ガス加圧時、漏れ試験圧力値を絶対超えないようにゆっくり加圧してください。
急激に加圧すると冷媒配管の破裂・機器故障の原因になります。

1．閉鎖弁のサービスポートキャップを外し、下図のようにゲージマニホールドを接続します。
V1・V2・V3 を開き窒素ガスで加圧します。
・閉鎖弁は閉じたまま、必ず液管、ガス管（冷暖フリーの場合は吸入ガス管、高低圧ガス管）の両方に加圧してください。
・漏れ試験圧力（規定圧力）は$3.8^{+0.1}_{0}$MPa（リニューアル対応機の場合：$3.3^{+0.1}_{0}$MPa）で行ってください。

2．加圧は一度に規定圧までしないで、徐々に行ってください。
（ア）0.5MPa まで加圧したところで、加圧を止めて5 分間以上放置し、圧力の低下のないことを確認してください。
（イ）次に1.5MPa まで加圧し、再び５分間以上そのまま放置し、圧力の低下のないことを確認してください。
（ウ）その後、規定圧力まで昇圧し、周囲温度と圧力をメモしてください。
（エ）規定圧力にて約1日間放置し、圧力が低下していなければ合格です。この際、周囲温度が1℃変化すると圧力が約0.01MPa 変化しますので、放置前後の温度変化を考慮し、漏れの有無の判断を行ってください。
（オ）（ア）～（エ）の確認で圧力低下が認められたものには漏れがあります。溶接箇所、フレア部などに発泡試験液などを用いて漏れ箇所を発見し補修してください。補修後は再度気密試験を実施してください。

冷暖フリー以外の場合

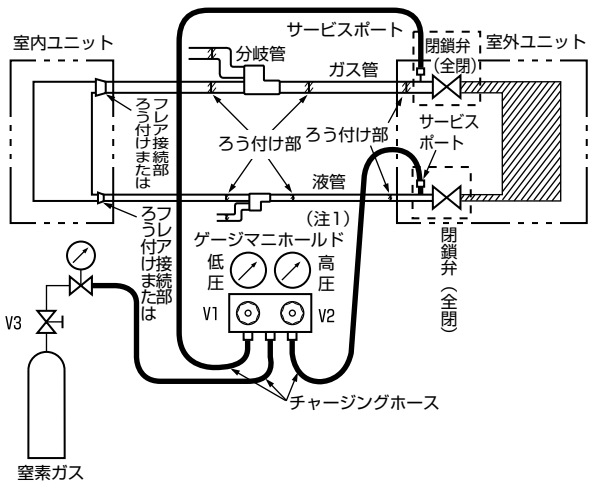

冷暖フリーの場合

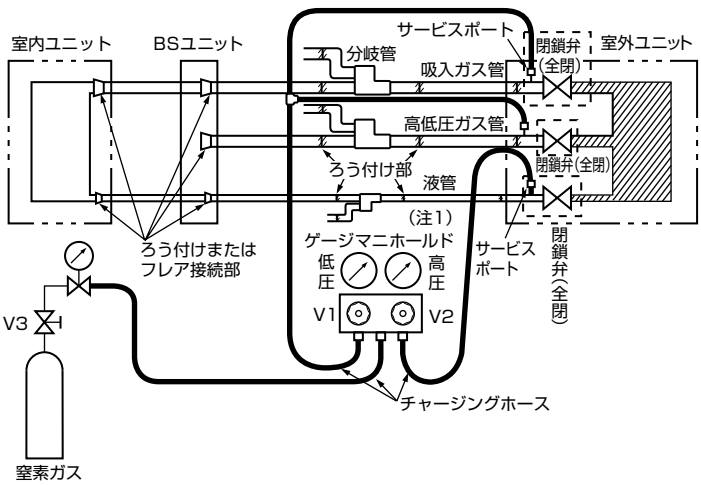

（注1）文字板の大きさは、75mm以上のものを使用する。
最高目盛は、試験圧力の1.25倍以上2倍以下のものを使用する。

●気密試験時に守らなければならない項目
1．気密試験時に機器を運転しないでください。
2．加圧ガスには、フロン類、酸素および可燃性ガスなどは絶対に使用しないでください。
3．機器側の閉鎖弁は閉じたままとし、配管施工部以外に加圧しないように注意してください。
4．必ず液管、ガス管（冷暖フリーの場合は吸入ガス管、高低圧ガス管）の両方に加圧し、気密試験を実施してください。

●気密試験の留意点
1．ろう付け後、配管温度が下がらないうちに加圧すると、冷却後に減圧するので注意してください。
2．容器内の気体の圧力は絶対温度に比例するため、外気温度による圧力変動に注意してください。
（例）「測定時絶対圧力」=「加圧時絶対圧力」×[(273+測定時温度(℃))/(273+加圧時温度(℃))]

■真空引き作業（冷媒配管内部の空気、または窒素ガスの排除）

お願い！

- ■ 必ず真空ゲージを使用して真空引きを行ってください。
- ■ 真空引きは室外ユニットの閉鎖弁を「全閉」状態のままで行ってください。
- ■ 室外ユニット内の冷媒や冷媒ボンベによるエアパージは冷媒の放出を伴うため行わないでください。
- ■ 真空ポンプは、-101kPa（-755mmHg）以下まで真空引き可能なものをご使用ください。
- ■ 真空引き開始後、-101kPa（-755mmHg）以下に到達したら、さらに２時間以上真空引きしてください。

液側閉鎖弁サービスポートとガス側閉鎖弁サービスポート（冷暖フリーの場合は吸入ガス閉鎖弁サービスポート、高低圧ガス閉鎖弁サービスポート）の両側から真空引きをしてください。

〈作業フロー〉

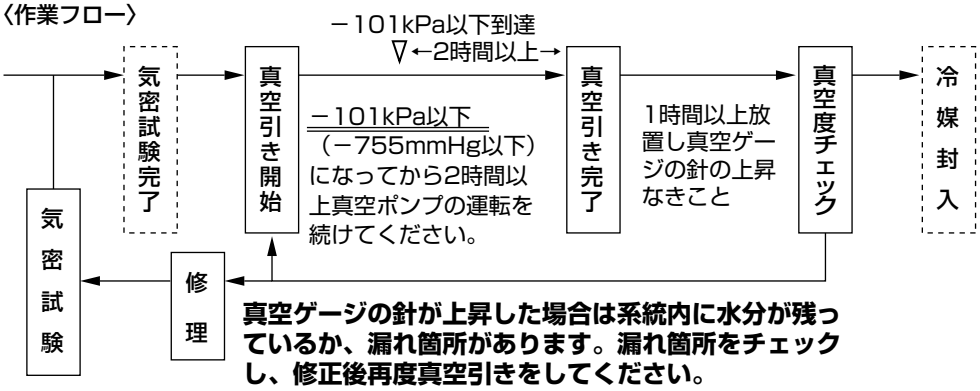

【配管内に水分侵入のおそれがある場合】

梅雨時など雨天で、工事期間が長く冷媒配管内に結露のおそれがある場合や雨水が混入する場合に適用します。
このような場合は、下記の手順で対応してください。
冷媒配管の端部が養生されていない場合は、必ず行ってください。

①2時間以上の真空引き後、窒素ガスで0.05MPaまで加圧してください。
②その後、真空引きを1時間以上行い－101kPaまで到達していることを確認ください。
③2時間以上真空引きしても－101kPaまで到達しない場合は、①②を繰り返してください。
④－101kPa以下に達した場合、1時間放置し、真空計の針が上昇しないことを確認してください。

（注記）本機はR410Aのため下記の点にご注意ください。

- ●異種油の混入を避けるために、冷媒の種類により工具等を使い分けてください。特にゲージマニホールド、チャージホースは絶対に他冷媒（R22, R407C等）と共用しないでください。
- ●真空ポンプ油が冷凍システム内に混入しないように、逆流防止アダプターをご使用ください。

冷暖フリー以外の場合

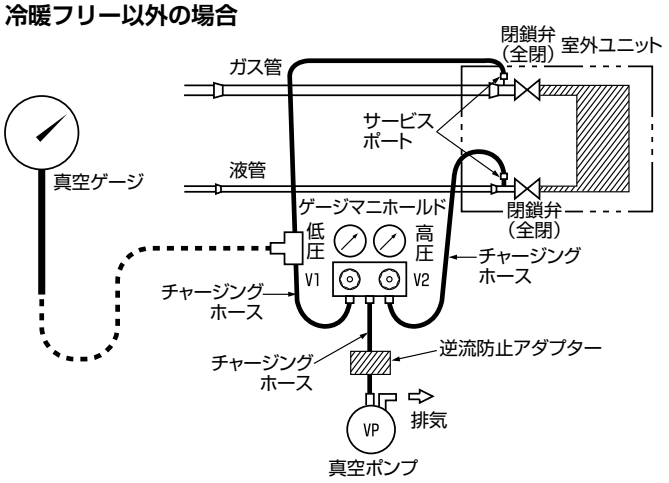

冷暖フリーの場合

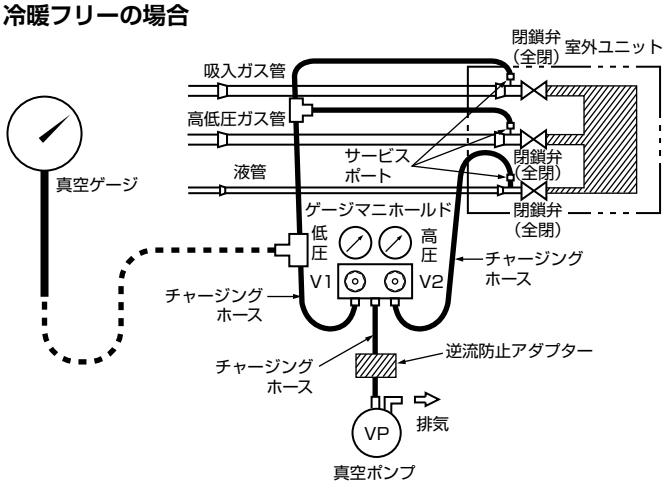

重要

- ■ 冷媒配管内に水分が残っていると機器故障の原因になります。

施工の際には、室外ユニットに付属の『施工説明書』をご参照のうえ施工してください。

■水分インジケーターの確認（リニューアル対応機のみ）

重要

■（冷暖フリーの場合は、同梱されている外付フィルタドライヤーを取り付けてから）水分インジケーターの色を必ず確認し、表示部の色が緑色であることを確認してください。
※水分インジケーターが黄色（ＷＥＴ）の場合、機器の不具合につながるおそれがあります。

■ 施工配管の真空引き作業はP.241「真空引き作業（冷媒配管内部の空気、または窒素ガスの排除）」の作業要領にしたがい、真空ゲージを使用し正しく作業を実施してください。

お願い！

■ 水分インジケーターの確認作業は必ず室外ユニット納入時（施工前）と、施工終了時に以下の確認方法で実施してください。

【確認方法】

●閉鎖弁上部のストレーナー、フィルタドライヤー間にある（冷暖フリーの場合は液側冷媒配管の後方部）水分インジケーター表示部の色を必ず確認してください。また試運転時1時間以上運転を行い、水分インジケーター表示部の色を必ず確認してください。
緑色（ＤＲＹ）の場合・・・・正常
黄色（ＷＥＴ）の場合・・・・冷媒配管中に水分が混入しており機器故障につながるので、以下の対応方法で水分除去作業の実施を推奨します。

●室外ユニット納入時（施工前）に黄色（WET）を確認した場合はお買い上げの販売店へお問い合わせください。

【対応方法】

①冷媒を全量回収する。
②正しく真空引き作業（P.241「真空引き作業（冷媒配管内部の空気、または窒素ガスの排除）」参照）を実施し、新規に冷媒の充填を行い、再度水分インジケーターの表示部の色を確認する。
③１時間以上運転を行い、水分インジケーターが緑色(DRY)であることを確認する。それでも水分インジケーターが黄色(WET)の場合は、お買い上げの販売店へお問い合わせください。

ビル用マルチ/まとマルチの場合（Gシリーズ）

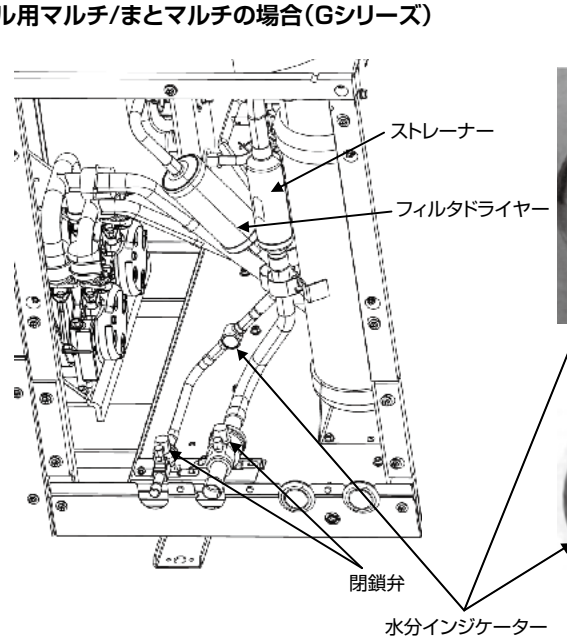

（拡大図）

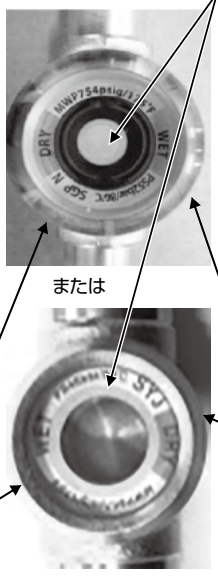

冷暖フリーの場合（Fシリーズ）

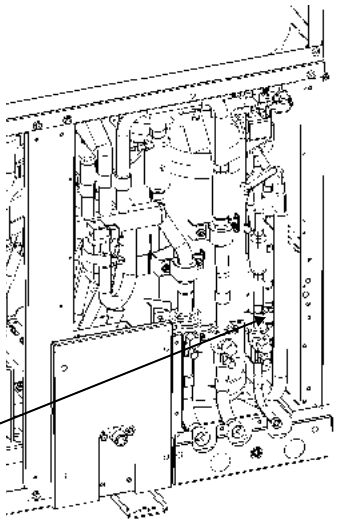

※上記以外のタイプについては、各室外ユニットに付属の『施工説明書』をご参照ください。

施工の際には、室外ユニットに付属の『施工説明書』をご参照のうえ施工してください。

■燃料ガス配管工事

●室外ユニットの燃料ガス配管は下図のように配管してください。
●下図に示す①の機器は、燃料系統サービスのため必ず取り付けてください。
●②、③の機器は、供給圧力の確認、燃料ガスのろ過のために必要な機器です。必要に応じて取り付けてください。

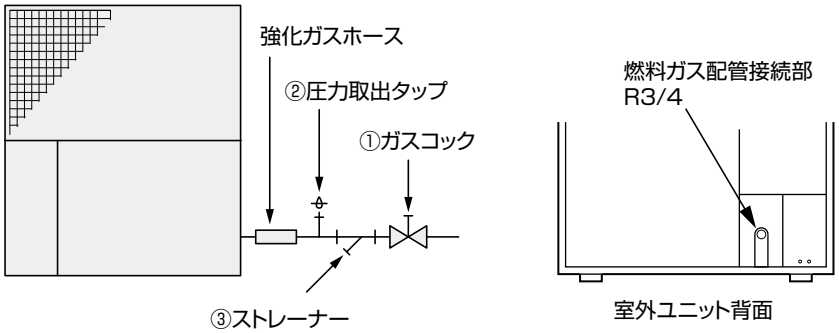

ガス種	供給圧力範囲（kPa）	標準値（kPa）
都市ガス13A（12A）	1.0～2.5	2.0
LPガス(い号プロパン)	2.0～3.3	2.8

⚠ 警 告 死亡または重傷になるおそれがあります。

必ず指示通り行ってください

■室外ユニット(GHPハイパワープラスを除く)をLPガス(い号プロパン)で使用する場合、必ずガス種をLPガス(い号プロパン)に設定変更する
設定変更しないと正常に動作しないばかりか、不完全燃焼を起こし中毒の原因になります。

重要

■室外ユニット(GHPハイパワープラスを除く)をLPガス(い号プロパン)で使用する場合、現地にて燃料ガス種の設定変更が必要です。
室外ユニットに付属の施工説明書『12-3.ガス種の設定変更』の項またはP.258に従い必ずガス種の設定変更を行ってください。
■現地の燃料ガス種がLPガス(い号プロパン)の場合、装置銘板に「ガス種変更ラベル(LP)」を必ず貼ってください。貼りかたは、室外ユニット同梱"「ガス種変更ラベル(LP)」の貼りかた"を参照してください。

GHPハイパワープラスの場合

お願い!

■ GHPハイパワープラスで工場出荷時にガス種が「都市ガス13A」に設定されている場合で、災害時などで緊急にガス種を「LPガス（い号プロパン）」で使用するときは、別途プロパンガス仕様の燃料ガス配管工事が必要となります。販売店にご相談ください。

■排気ドレン配管工事

⚠ 警　告　死亡または重傷になるおそれがあります。

絶対にしないでください

■ 室外ユニットの排気ドレン管と室内ユニットの排水ドレン管は共用しない
- 排気ガスが建物内に流入すると、中毒や酸欠などの原因になります。

必ず指示通り行ってください

■ 室外ユニットの排気ドレンをフタのある排水ます、溝などに接続する場合や、室内ユニットのドレンと同一箇所に排出する場合は、排気ドレン中の排気ガスを大気放出できる配管構造とすること（大気開放）
- 大気開放しないと排気ガスが室内に流入し中毒や酸欠などの原因になります。

⚠ 注　意　ケガまたは物的損害が発生するおそれがあります。

必ず指示通り行ってください

■ 屋上設置の場合、室外ユニットの排気ドレンは、雑排出口などの適切な排水先まで延長する
- 排気ドレンを直接排出するとコンクリートを汚したり防水シート仕上げの場合は防水シートを破損する原因になります。

お願い！

■ 室外ユニット排気ドレンホースからは、排気ガスの凝縮水が出るため、地方条例などを確認のうえ、雑排水ますなどの適切な排水先まで下図のように排気ドレン配管で延長してください。
■ 排気ドレン配管・排気ドレンホースは必ず下り勾配となるように施工してください。ドレン水が滞留すると機械故障の原因になります。
■ 排気ドレン配管に排気ドレンホースを差し込む場合、排気ドレンホースの先端が閉塞または屈曲しないようにしてください。ドレン水が滞留すると機械故障の原因になります。
■ 排気ドレン配管を集合させる場合には、背圧がかからないよう集合管の接続部上流側に開放部（息抜き）を設けてください。

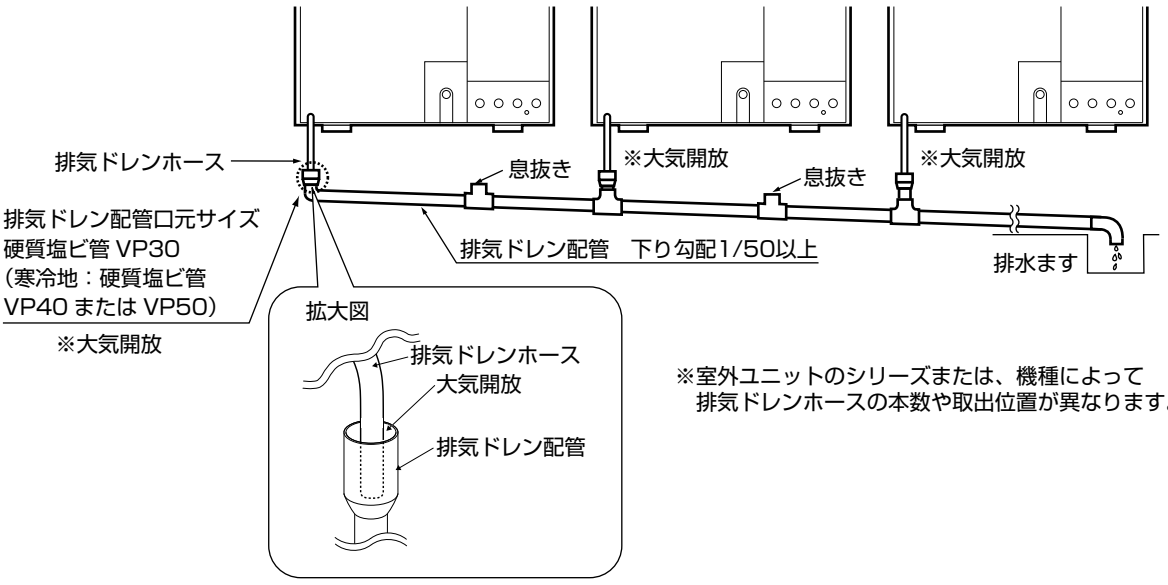

※室外ユニットのシリーズまたは、機種によって排気ドレンホースの本数や取出位置が異なります。

寒冷地の場合のお願い!

【施工に関するお願い】

■ 寒冷地（外気温度が0℃以下になる地域）ではドレン水が凍結しないように排気ドレン配管の凍結防止処置をしてください。ドレン水が凍結すると機械故障の原因になります。

■ 排気ドレン配管の凍結防止処置は、機器のヒーター付ドレンホース（寒冷地仕様またはオプション品）が差し込まれている部分には、 施さないでください。(下図)
施した場合、その部分が異常加熱し機械故障の原因となります。

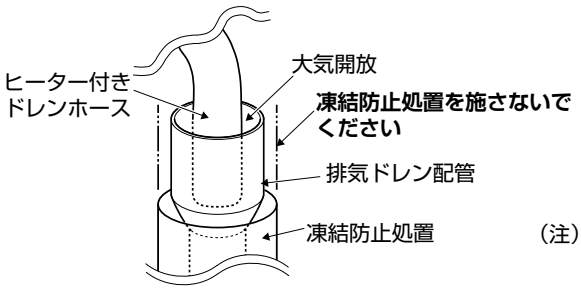

（注）排気ドレンホースは、機器により、ヒーター付きドレンホースのみの場合があります。

【機器に関するお願い】

■ 寒冷地（外気温度が0℃以下になる地域）ではヒーター付ドレンホース（オプション品）を装着してください。
室外ユニットへの取付方法は、ヒーター付ドレンホースに付属の取付要領書を参照してください。

■ 寒冷地仕様の場合、ヒーター付ドレンホースがエンジンルーム内に同梱してあります。ヒーター付ドレンホースに付属の取付要領書を参照して必ず機外に引き出してください。
ヒーター付ドレンホースを機外に引き出さないと機械故障の原因になります。

■凝縮水ドレン配管工事

●凝縮水排出口からは、アキュムレーターなどに結露した水が出てきます。凝縮水の滴下が問題となる場合は凝縮水排出口に市販ホースを接続し、ドレン配管工事を行ってください。
その際、滴下が問題になる箇所を回避できるようにホースの先端を固定するなどの処置を行ってください。
(硬質塩ビ管に接続する場合は抜けることがないようにしてください。)

［施工例］

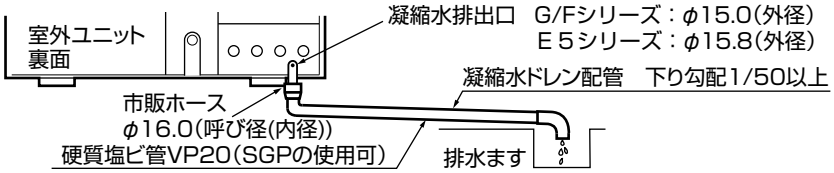

※室外ユニットのシリーズまたは機種によって凝縮水ドレンホース取出位置が異なります。

●凝縮水排水ドレン配管と排気ドレン配管との共用はできるだけ避けてください。排気ドレン配管と凝縮水ドレン配管を共用する場合は以下の事項を必ず守って施工してください。
守らないと排気ガスが室外ユニットに流入し、機器故障の原因になります。

- **凝縮水ドレンホースと排気ドレン配管との接続部は大気開放とすること。**
(接続部をコーキングなどで密閉しない。)
- **凝縮水ドレンホースと排気ドレン配管接続部の排気ドレン配管上流側に開放部（息抜き）を設けること。**
- **前記「■排気ドレン配管工事」の注意事項・施工指示事項を必ず守ること。**

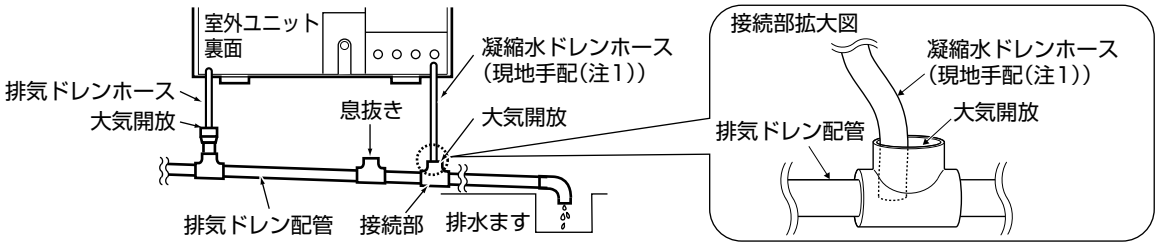

(注1) 推奨品：因幡電工製__ハイクォリティドレンホース (型式：DHQ-14)
※室外ユニットのシリーズまたは機種によって排気ドレンホースの本数や取出位置が異なります。

施工概要 排気延長方法

■排気延長をする場合

施工の際には、室外ユニットに付属の『施工説明書』をご参照のうえ施工してください。

●排気延長をする場合の現地調達部品について

図1の斜線で示す部品以外(排気筒･固定金具など)につきましては、下記の指定販売代理店へ直接ご発注ください。

※防雪フードには排気延長用部品が同梱されていますので、追加購入の必要はありません。

・商品名　φ80mm KP(かんたんパイプ)(224～355形)
　　φ100mm KP(かんたんパイプ)(450～850形)

・販売代理店連絡先

株式会社ホクアイ東京支店(東日本地域)
〒131-0042 東京都墨田区東墨田1丁目1番2号
TEL(03)3617-3001　FAX(03)3617-3092

株式会社ホクアイ大阪支店(住設部)(排気筒関連)(西日本地域)
〒570-0033 大阪府守口市大宮通3丁目9番32号
TEL(06)6997-1500　FAX(06)6997-1311

・製造元 (その他販売代理店のお問い合わせ)

東京ガスリノベーション株式会社
給排気営業G
TEL(03)6384-3375

●KPパイプの種類と寸法

品　名	有 効 長
直管300	300mm
直管600	600mm
直管900	900mm
エルボ45°	——
エルボ90°	——
フレキ管	450mm
スライド管200型	180～270mm
スライド管300型	250～420mm
スライド管500型	405～720mm

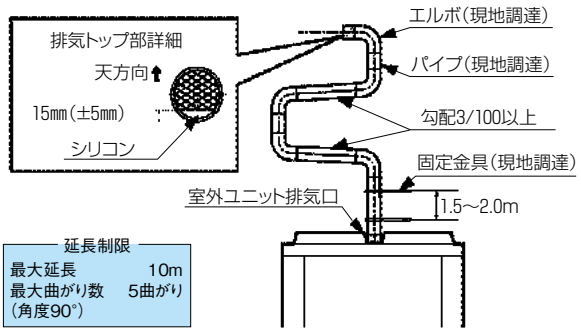

図1

■防雪フード取り付け時の排気延長

●室外ユニットに防雪フードを取り付ける場合、防雪フード内で排気ガスが凝縮すると、室外ユニットの錆、防雪フード内凍結(寒冷地)の原因となります。また、排気音の増幅の原因となりますので、防雪フードの外へ排気延長してください。防雪フード設置時の排気延長は下図を参考に行ってください。(排気延長用部品が防雪フード(オプション品)には同梱されています。)

【Gシリーズの場合】

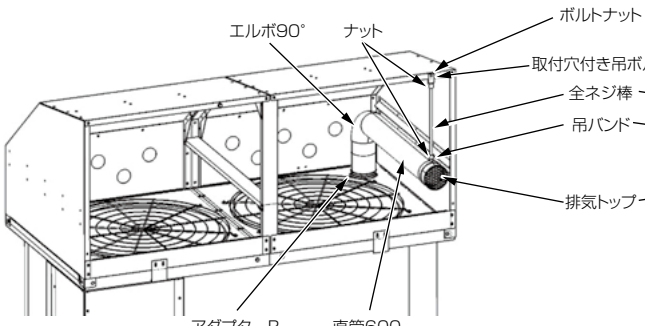

※排気延長が奥側の場合の施工例

【F/E5シリーズの場合】

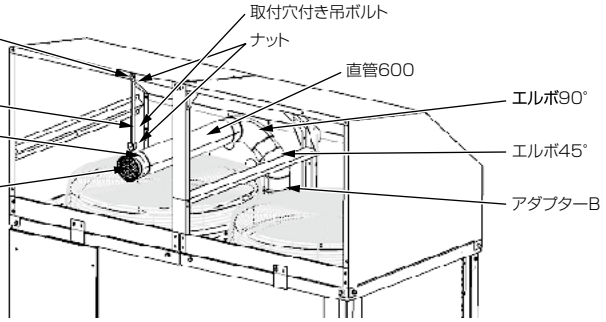

※排気延長が奥側の場合の施工例

施工概要 電源線・連絡配線工事

施工の際には、室外ユニットに付属の『施工説明書』をご参照のうえ施工してください。

■電源線・連絡配線・リモコン線の接続箇所

●電源線接続端子台 (室外ユニット)　R S T　224～850形 (単相・三相)(注1)

●電源線接続端子台 (室内ユニット)　R S　(単相)
　　R S T　(三相)

●室内･外、室外･外連絡配線接続端子台(室外･室内ユニット･BSユニット(冷暖フリーの場合のみ))　F1 F2　無極性

●リモコン配線接続端子台 (室内ユニットおよびリモコン)　N P (注2)　無極性

(注1)端子位置は室外ユニットのシリーズにより異なります。工場出荷時は三相200Vです。
(注2)液晶ワイヤードリモコンABRC1G3のリモコン上ケースの端子はP/P1、N/P2です。

重要

■電源配線・連絡配線は、配管などと接触しないように、取り回ししてください。
摩擦や熱によって配線が損傷するおそれがあります。

電源線・連絡配線工事［Gシリーズ］

施工の際には、室外ユニットに付属の『施工説明書』をご参照のうえ施工してください。

■室外ユニット電源を単相200Vにする場合

下図に従い、ブレーカーへの電源配線を行ってください。

単相200Vの場合のブレーカーへの配線	施工配線(電源側) R　S 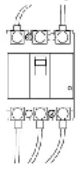

※単相200Vの場合必ずR.S端子に配線してください。R.S端子以外に配線しますと機器が正常に動作しません。

■配線例

単独設置の場合

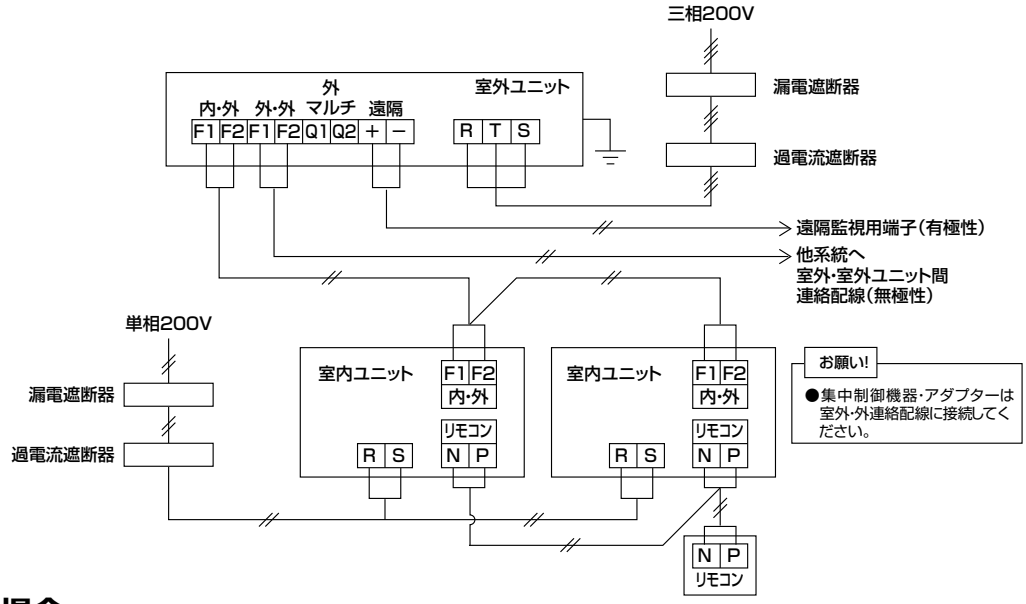

連結設置の場合

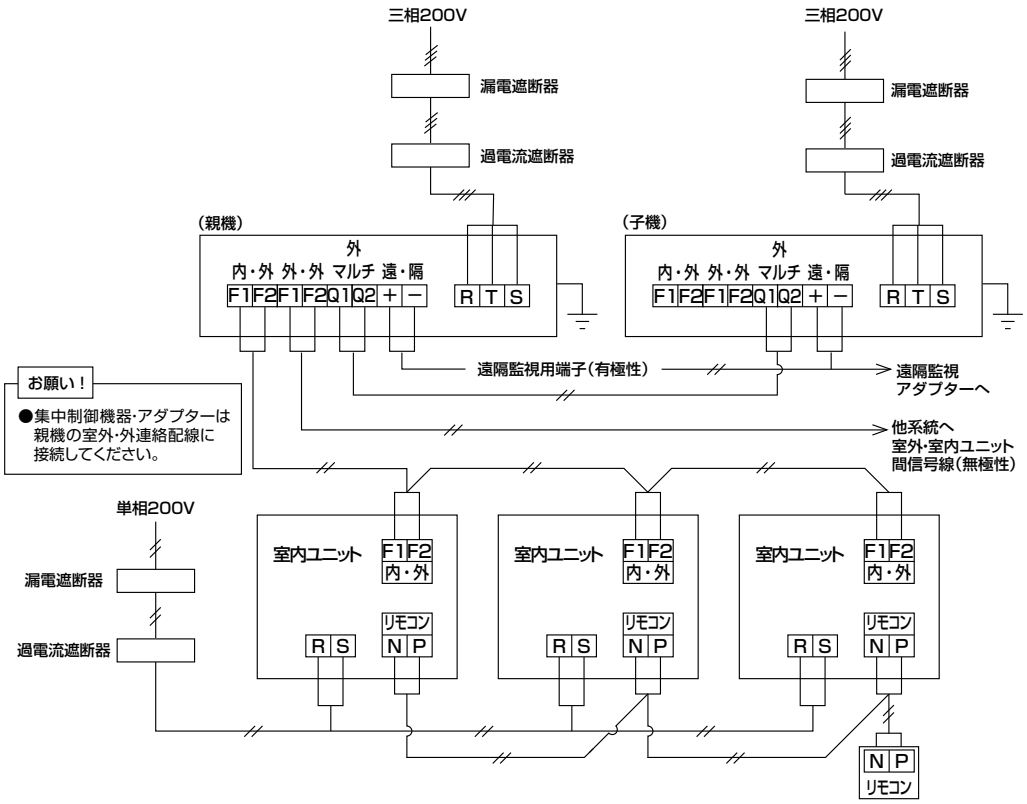

※液晶ワイヤードリモコンABRC1G3のリモコン上ケースの端子はP/P1、N/P2です。
※遠隔監視アダプター（AGSC−AD102）は、遠隔監視配線を代表室外ユニットにのみ接続する施工（1本配線）には対応しておりません。遠隔監視配線を全室外ユニットに接続する施工（2本配線）で施工してください。詳細については、遠隔監視アダプターの施工説明書を参照してください。また、G、F、E5シリーズ以外の室外ユニットのシリーズが混在する状態で遠隔監視アダプターを新設・増設する場合は、当社営業所にお問い合わせください。

施工の際には、室外ユニットに付属の『施工説明書』をご参照のうえ施工してください。

■ 室外ユニット電源を単相200Vにする場合

下図に従い、端子台への電源配線を行うとともに、単相電源対応キット（オプション品）を接続してください。
（※冷暖フリーおよびGHPハイパワープラス室外ユニットは単相電源対応キット（オプション品）を接続する必要はありません。）

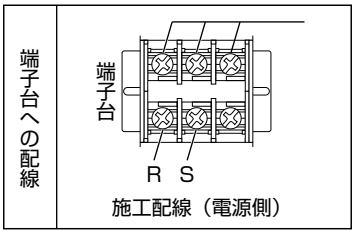

※単相200Vの場合必ずR.S端子に配線してください。R.S端子以外に配線しますと機器が正常に動作しません。
※単相電源対応キット（オプション品）の取付方法については、単相電源対応キット付属の『取付要領書』を参照してください。

■ 配線例

ビル用マルチタイプの場合

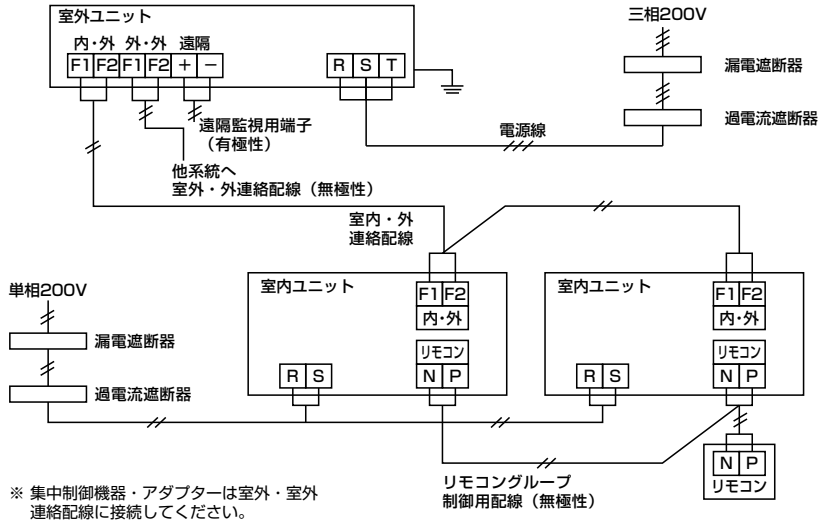

冷暖フリータイプの場合

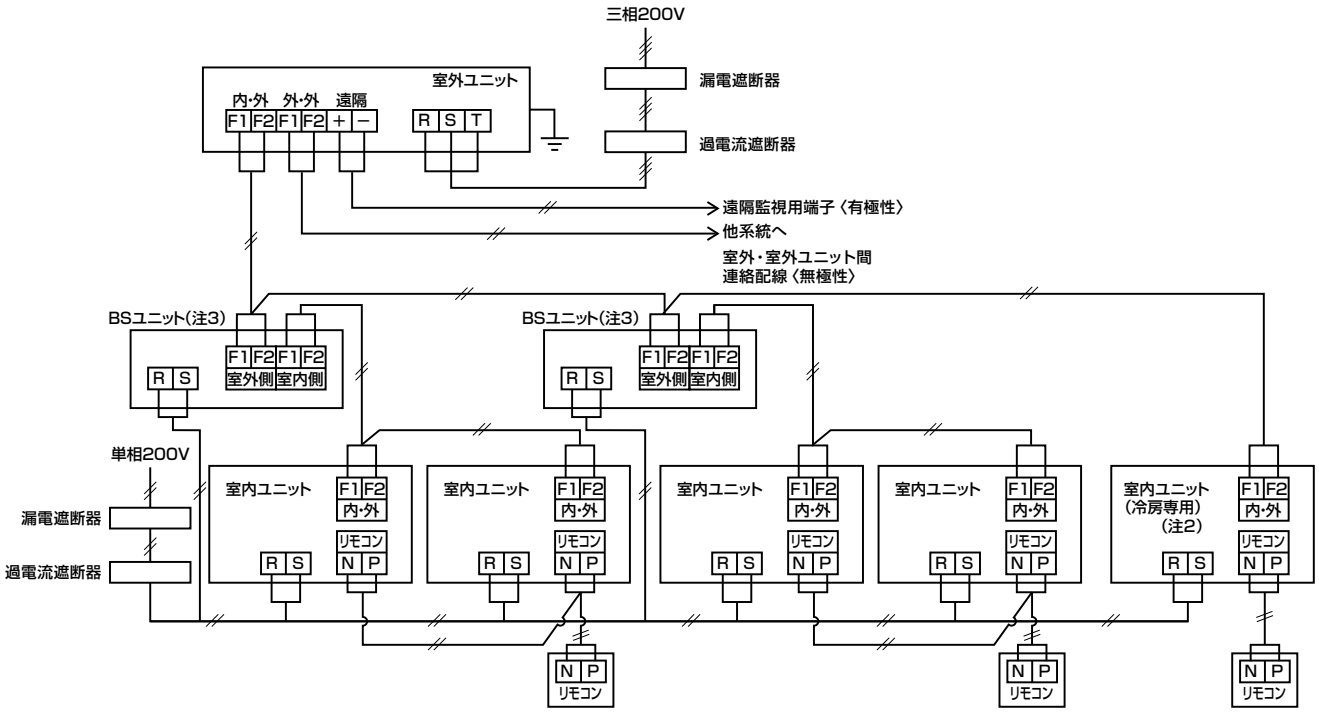

（注2）冷房専用の室内ユニットを設置する場合は、室内・室外連絡配線を末端設置BSユニットの端子台の室外側連絡配線に接続してください。
（注3）本図はBSユニット個別タイプを接続した場合の配線例です。 BSユニット集合タイプを接続した場合の配線例は、室外ユニットに付属の施工説明書をご参照ください。
※ 集中制御機器・アダプターは室外・室外連絡配線に接続してください。
※ 室外ユニットの室内・室外連絡配線はBSユニットの室外側に接続してください。
※ 冷暖切換リモコンをご使用する場合の接続方法については、BSユニットに付属の『据付説明書』を参照してください。

※液晶ワイヤードリモコンABRC1G3のリモコン上ケースの端子はP/P1、N/P2です。
※遠隔監視アダプター（AGSC−AD102）は、遠隔監視配線を代表室外ユニットにのみ接続する施工（1本配線）には対応しておりません。遠隔監視配線を全室外ユニットに接続する施工（2本配線）で施工してください。詳細については、遠隔監視アダプターの施工説明書を参照してください。また、G、F、E5シリーズ以外の室外ユニットのシリーズが混在する状態で遠隔監視アダプターを新設・増設する場合は、当社営業所にお問い合わせください。

施工の際には、室外ユニットに付属の『施工説明書』をご参照のうえ施工してください。

GHPハイパワープラスの場合

■配線例
（自立ユニット　室外ユニット3台を設置した場合）

H：交流線　L：低圧線

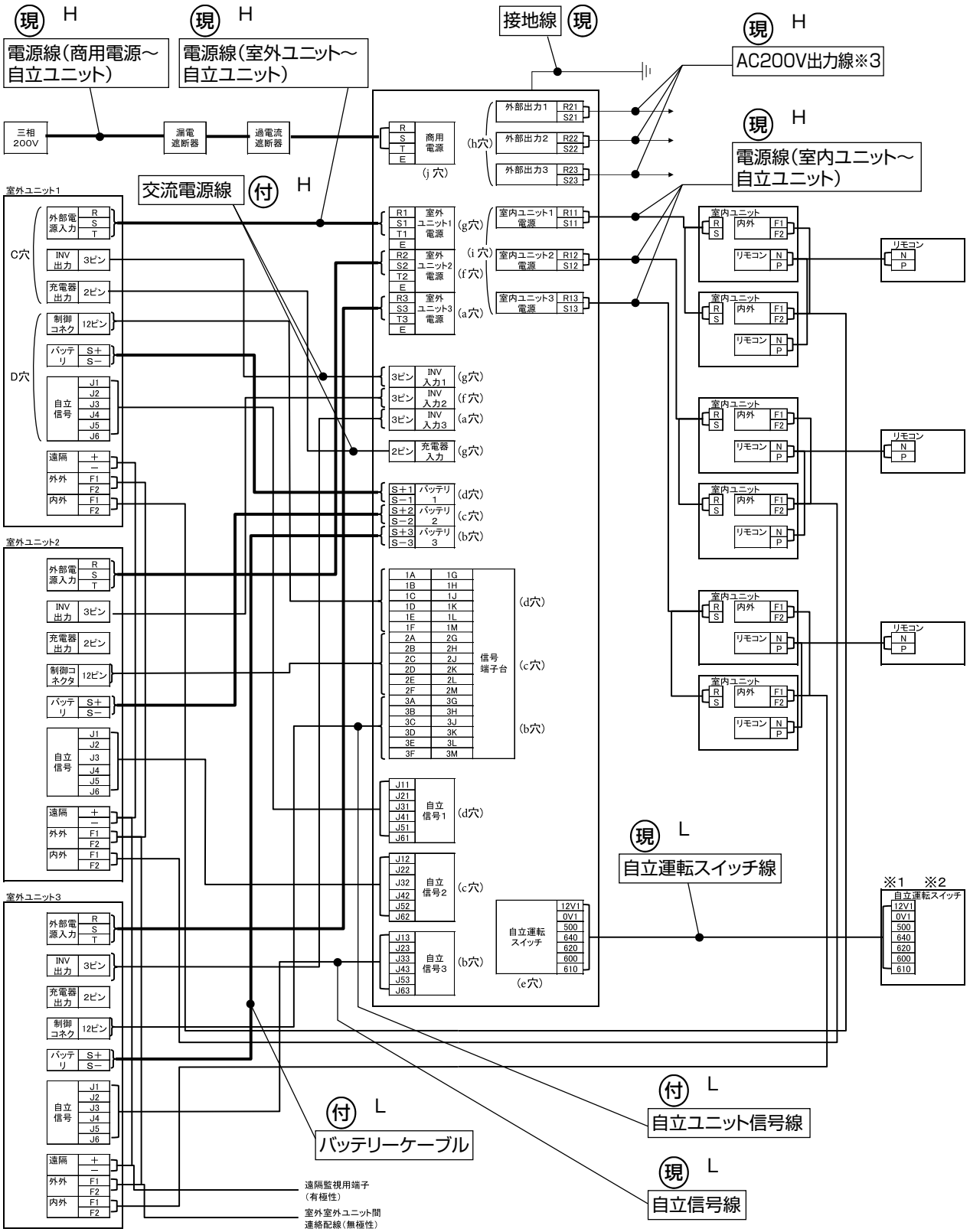

※1　自立運転スイッチの施工は任意です。

※2　現地調達も可能です。
付は自立ユニットの付属品、現は現地調達品です。
現地調達品の詳細については室外ユニットに付属の施工説明書をご確認ください。

※3　トランスキット(オプション品:AGLS-TR)を取り付けた系統はAC100V出力線になります。

※液晶ワイヤードリモコンABRC1G3のリモコン上ケースの端子はP/P1、N/P2です。

※上記以外のオプション品の組み合わせでの配線につきましては、付属の施工説明書をご確認ください。

施工の際には、室外ユニットに付属の『施工説明書』をご参照のうえ施工してください。

■配線例
（自立ボックス+自立切替盤）

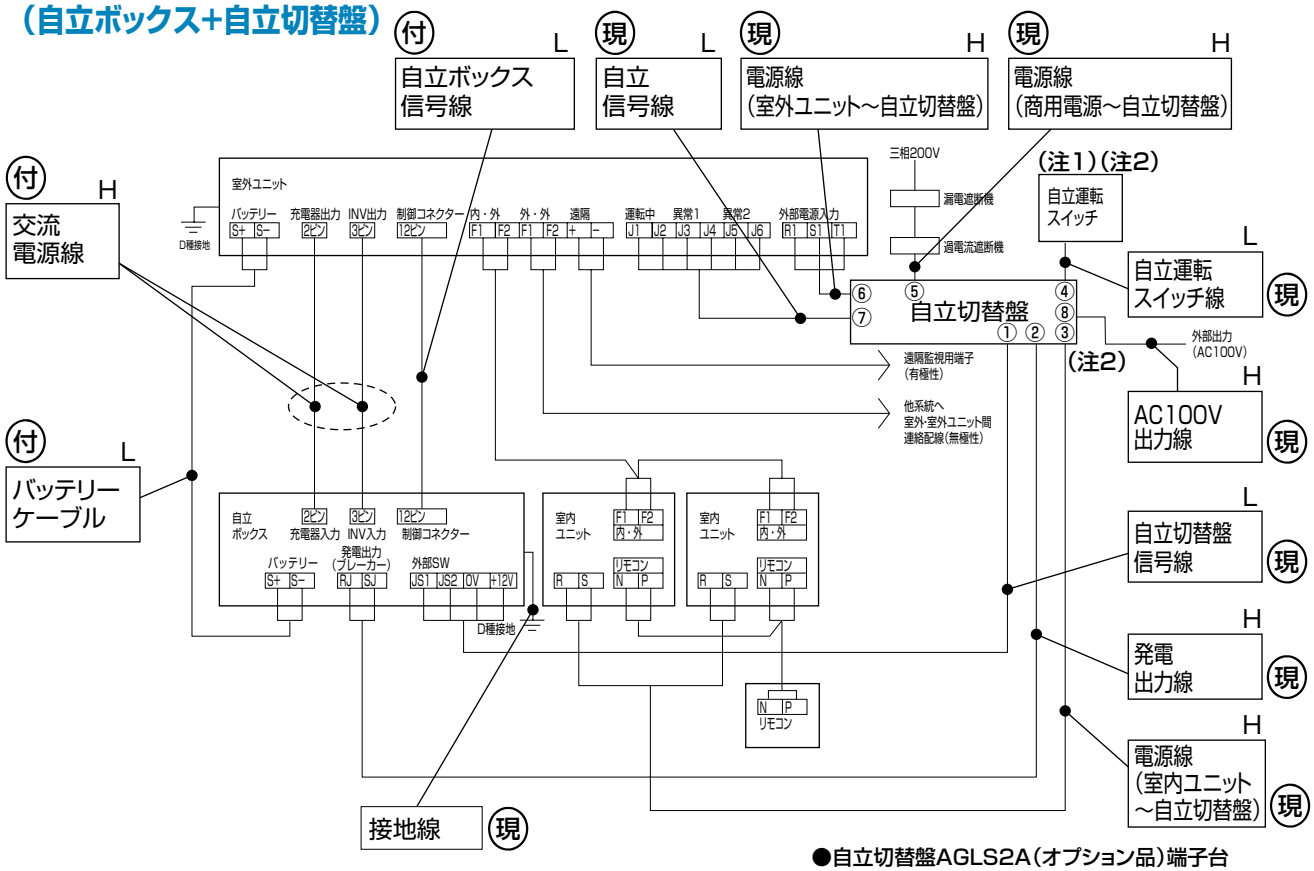

●自立切替盤AGLS2A（オプション品）端子台

①自立切替盤信号線端子台
②自立発電受電端子台（AC200V）
③室内ユニット電源端子台（AC200V）
④自立運転スイッチ端子台
⑤系統電源受電端子台（AC200V）
⑥室外ユニット電源端子台（AC200V）
⑦自立信号線端子台
⑧外部出力端子台（AC100V）

（注1）自立運転スイッチの施工は任意です。
（注2）現地調達も可能です。
(付)は自立ボックスの付属品、(現)は現地調達品です。

※液晶ワイヤードリモコンABRC1G3のリモコン上ケースの端子はP/P1、N/P2です。
※上記以外のオプション品の組み合わせでの配線につきましては、付属の施工説明書をご確認ください。

お願い！

■自立ボックス、自立ユニットからの電源工事は、内線規定および電気設備基準に沿って行ってください。
■室外ユニットから自立切替盤、または自立ユニットまでの接続長さは、50m以下で施工してください。
■室外ユニットから自立運転スイッチまでの接続の長さは、自立切替盤、または自立ユニット経由で100m以下で施工してください。
■交流線（図中記号H）と低圧線（図中記号L）は、50mm以上離して施工してください。
■自立切替盤外部出力（AC100V）にスイッチを介して電気機器を接続する場合、スイッチは、両切りタイプ（両極の電線をオン・オフするタイプ）を使用してください。
■外部出力（AC100V）に自立発電コンセントを接続する場合、自立発電コンセントに自立発電時の電源容量（A）を表示してください。AC100V出力1（20A）、AC100V出力3（10A）。

注意とお願い！

■自立運転モード「空調＋発電」の場合、空調への電源供給のため、AC100V出力3（10A）は使用できなくなります。接続されたコンセント、機器にその旨を表示してください。（自立運転モード「発電のみ」の場合は、AC100V出力1とAC100V出力3ともに使用できます。）

電気配線工事概要

施工の際には、室外ユニットに付属の『施工説明書』をご参照のうえ施工してください。

⚠ 警　告　死亡または重傷になるおそれがあります。

絶対にしないでください

■ 専用の分岐回路を用い他の機器と併用しない
・併用するとブレーカー落ちによる二次災害が生じます。

必ず指示通り行ってください

■ 電気工事は、電気工事士の有資格者が、「電気事業法」、「電気設備に関する技術基準」、「内線規程」および『施工説明書』に従って施工する
・施工不備があると、感電、火災などの原因になります。

■ 機器ごとに設定された容量の漏電遮断器（感度電流30mA）を設置する
・漏電遮断器が取り付けられていないと感電の原因になることがあります。

■ 機器ごとに設定された容量の過電流遮断器を設置する
・適切な過電流遮断器が取り付けられていないと発熱・火災・ブレーカー落ちによる二次災害が生じます。

■ 配線工事は、所定のケーブルを使用して確実に接続し、端子接続部にケーブルの外力が伝わらないよう確実に固定する
・接続や固定が不完全な場合は、発熱、火災などの原因になります。

■ アース工事は「電気設備技術基準」に基づくD種接地工事を行う
・アース工事が不完全な場合は、感電の原因になります。

■ 電気配線工事を行う際、電源が入っていないことを確認する
・感電・火災の原因になります。

お願い！

■ 室内ユニットが大型床置ダクト形（1120形/1400形/1600形/2240形）の場合は、配線方法が異なりますので下図に従って配線を行ってください。
■ 漏電遮断器は高周波の漏洩電流に影響されない「インバーター対応型」を選定してください。

■大型床置ダクト形（1120形以上）の連絡配線接続方法

※下記以外の組み合わせは不可です

床置ダクト形	1120形	1400形	1600形（注1）		2240形
ビル用マルチとの組み合わせ（注2）	1120形 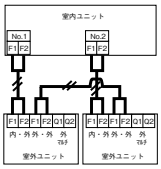 560形　560形		1600形 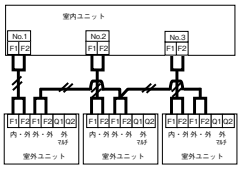 560形　560形　560形		2240形 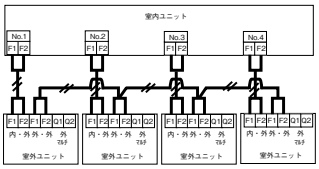 560形　560形　560形　560形
まとマルチとの組み合わせ	1120形 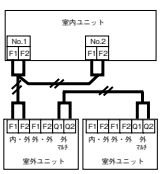 親機　子機 560形 ＋ 560形	1400形 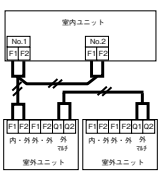 親機　子機 710形 ＋ 710形	1600形 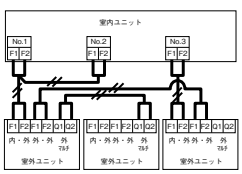 親機　子機 560形＋560形	1600形 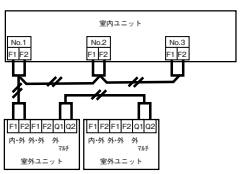 560形 親機　子機 850形＋850形	2240形 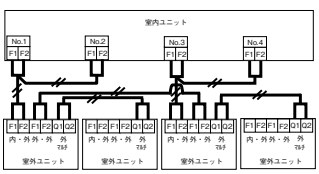 親機　子機　親機　子機 560形 ＋ 560形　560形 ＋ 560形

（注1）まとマルチ710形×2台の組み合わせも可能ですが、冷暖房能力は室外ユニットの合計能力により制限されます。
（注2）冷暖フリータイプは大型床置ダクト形には接続できません。
※775形以上の床置ダクト形で複数の系統を集中制御する場合、系統ごとにDⅢ-NET拡張アダプター（DTA109A1）が必要です。
※その他詳細につきましては、室内ユニットに付属する『据付説明書』をご参照ください。

電気配線の仕様および注意事項

■電源配線

⚠ 警　告　死亡または重傷になるおそれがあります。

必ず指示通り行ってください

■ 電源配線の仕様、サイズの選定は、「電気設備に関する技術基準」、「内線規定」に従う
電源線に不備があると発熱・ショート・火災の原因になります。

- 電源配線として使用する電線は、JIS C 3342[600V ビニル絶縁ビニルシースケーブル平形2芯または3芯（VVF）]に規定するもの、またはこれと同等以上のものを使用してください。
- 室外ユニットは必ずD種接地工事を行ってください。アース線はφ2.0mm以上のものを使用し所定のアースネジに固定してください。
- 電源配線は、M5（E5/FシリーズはM4）用圧着端子を使用して電源端子台に接続してください。必ず規定の締付トルクに従って施工してください。
- 電源線の太さは下表に従って選定してください。

G/Fシリーズ（GHPハイパワープラスを除く）

●室外ユニット電源（室内ユニットは別電源）〈まとマルチの電源を別々の分岐回路からとる場合も含む〉

型　式	電　源	過電流遮断器定格電流	漏電遮断器定格感度電流	電源配線		
				最小太さ	最大こう長	
	G/Fシリーズ				Gシリーズ	Fシリーズ
450形	三相200V	20A	30mA	3.5mm²	148m	—
560形					96m	93m
710形					69m	64m
850形					54m	54m
450形	単相200V	20A	30mA	3.5mm²	73m	—
560形					47m	46m
710形					34m	32m
850形					26m	27m

●室外ユニット電源（室内ユニットは別電源）〈まとマルチ2台の電源を同じ分岐回路からとる場合（2台分の電流が流れる配線に適用）〉

型　式	電　源	過電流遮断器定格電流	漏電遮断器定格感度電流	電源配線	
				最小太さ	最大こう長(注1)(注2)
	Gシリーズ				Gシリーズ
450形×2	三相200V	20A	30mA	3.5mm²	64m
450形+560形					50m
560形×2					41m
560形+710形					34m
710形×2					29m
710形+850形					26m
850形×2					23m
450形×2	単相200V	20A	30mA	3.5mm²（5.5mm²）	36（57）m
450形+560形					28（45）m
560形×2					23（37）m
560形+710形					19（31）m
710形×2					17（26）m
710形+850形					15（23）m
850形×2		Gシリーズ：30A			13（21）m

（注1）（　）内数値は電源配線の太さを5.5mm²にした場合の参考値です。
（注2）まとマルチ2台の電源を同じ分岐回路からとる場合は、まとマルチの電源を別々の分岐回路からとる場合に比べて、電源配線最大こう長が短くなります。

E5シリーズ

●室外ユニット電源（室内ユニットは別電源）

型　式	電　源	過電流遮断器定格電流	漏電遮断器定格感度電流	電源配線	
				最小太さ	最大こう長(注1)
224・280形	三相200V	20A	30mA	3.5mm²	107（69）m
355形					73（49）m
224・280形	単相200V	20A	30mA	3.5mm²	53（34）m
355形					36（24）m

（注1）高静圧モード設定時は（　）内数値になります。

- 上表は内線規定に従っています。
  上表の電源配線最大こう長は、電圧降下2%のときの値を示します。配線こう長が上表の値を超える場合は、配線太さを見直してください。
- 上表に従い室外ユニットごとに過電流遮断器および漏電遮断器を設置し、配線してください。
  （まとマルチ2台に限り、同じ分岐回路から電源をとることができます。）

GHPハイパワープラス

●各電源配線の太さ、長さは、分電盤～機械（室外ユニットなど）までの電圧降下の合計が、内線規定に従い2%以下になるように選定してください。
下表は、分電盤～自立ユニット（切替盤）間の電圧降下を1%、自立ユニット（切替盤）～機械間の電圧降下を1%として算出しています。分電盤、自立ユニット（切替盤）、機器（室外ユニットなど）の位置により、例えば、自立ユニット（切替盤）～機器（室外ユニットなど）間の電圧降下を1%未満にすることで、前者の最大こう長を伸ばすことは可能です。

●電源線（分電盤～自立切替盤、または自立ユニット）

・自立切替盤の場合

電　源	電源配線	
	最小太さ	最大こう長
三相200V	5.5mm²	18m
単相200V	5.5mm²	14m

・自立ユニットの場合（3系統設置・最大定格量接続の場合）

電　源	電源配線	
	最小太さ	最大こう長
三相200V	22mm²	34m
単相200V	38mm²	32.5m

・自立切替盤より上流に設置する過電流ブレーカーおよび漏電ブレーカーは、自立切替盤の漏電遮断機（ELB1）より大きいものを選定してください。
・自立ユニットの上流に設置する過電流ブレーカーは、以下の2項目を満たす定格電流のものを選定してください。
◎接続する室外ユニット、室内ユニット、照明などの電気機器の合計運転電流を超えること。
◎電源線（分電盤～自立ユニット）の配線許容電流を超えないこと。

●電源線（自立切替盤、または自立ユニット～室外ユニット）

電　源	電源配線	
	最小太さ	最大こう長
三相200V	3.5mm²	63m
単相200V	3.5mm²	31m

●発電出力線

自立ボックスから自立切替盤までの距離	最小太さ
15m以下	5.5mm²
22m以下	8mm²
39m以下	14mm²

●その他の電源線

・その他の電源配線は、分電盤～機械（室外ユニットなど）までの電圧降下の合計が、内線規定に従い2%以下になるように選定してください。

室内ユニット・BSユニット

●室内ユニット・BSユニット電源線（室外ユニットは別電源）

室内ユニット・BSユニットの電源配線、過電流遮断器、漏電遮断器などは接続する室内ユニット・BSユニットに付属の『据付説明書』に従って行ってください。

・室内ユニットの電源配線は、専用の分岐回路から取ってください。
各据付説明書内の電源配線最大こう長は、電圧降下2%のときの値を示します。配線こう長が規定の値を超える場合は配線太さを見直してください。
・電気工事は、電気工事士の資格のある方が「電気事業法」・「電気設備に関する技術基準」および「内線規定JEAC8001（最新のもの）」にしたがって施工し、必ず専用回路を使用してください。

■室内・外連絡配線、室外・外連絡配線、まとマルチ連絡配線

お願い！

■ 多芯コードによる電源配線(200V)との混在使用は絶対にしないでください。誤動作する場合があります。
また、電気ノイズを受けないよう50mm以上離してください。

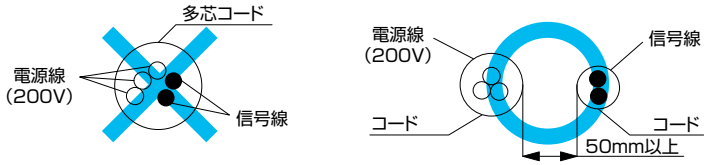

■ 医療用高周波機器、高周波ウェルダー加工機など、高周波を発生する機器が近くにある場合には、シールド線(CPEV･MVVS)を使用してください。誤動作するおそれがあります。
■ シールド線を使用する場合は、必ずシールド部を片側アースしてください。行わないと通信障害が発生する可能性があります。
■ 3芯以上の多芯線は絶対に使用しないでください。
■ 電線の太さは0.75～1.25mm^{2}を使用してください。
■ 連絡電線は束ねて配線しないでください。
■ 連絡配線を束ねて、テープ・結束バンドなどで止めながらの長距離配線は行わないでください。
■ 連絡配線は、電気ノイズの影響を受けないよう動力線と離して下記条件を満たすよう、配線してください。

動力線電源容量		動力線と通信線の離隔距離（mm）	
		本システム	その他機器
220V以下	10A以下	50mm以上（注1）	300mm以上
	50A以下		500mm以上
	100A以下		1000mm以上
	100A超え		1500mm以上

（注1）本システムについては、発生するノイズが極めて少ないため、離隔距離が50mm以上あれば十分です。

● 室内･外間連絡配線、室外･外間連絡配線、まとマルチ連絡配線については極性がありません。
● 室内･外、室外･外間連絡配線の合計長さは、最遠長:1000m、総配線長2000m以下としてください。
（シールド線使用時は総配線長1500m 以内となります。）
まとマルチ連絡配線の長さは、30m以内としてください。
● 端子台への結線は、M3用の圧着端子を使用してください。必ず規定の締付トルクに従って施工してください。
● 連絡配線には、下記2芯のシース付ビニルコードおよびケーブルを使用してください。
・ビニルキャブタイヤ丸形コード　VCTF　JISC3306
・制御用ビニル絶縁ビニルシースケーブル　CVV　JISC3401
・600Vビニル絶縁ビニルキャブタイヤケーブル　VCT　JISC3312
・制御用ビニル絶縁ビニルシースケーブル丸形　CVVS　JCS4258
・ポリエチレン絶縁ビニルシースケーブル　CPEV　JCS5224
・マイクロホン用ビニルコード　MVVS　JCS4271

JCS:日本電線工業会規格

■リモコン配線

お願い！

■ リモコンの端子（N，P）(注1)と室内ユニットの端子（N，P）とを接続してください。
（N，Pの極性はありません）
■ ご注意：配線の際には電気ノイズ（外来雑音）を受けないよう、動力線とは離して配線してください。

配線仕様

配線種類	シース付ビニルコードまたはケーブル
配線太さ	0.75～1.25mm^2

※リモコンケース内を通る部分はシース部を皮むきしてください。

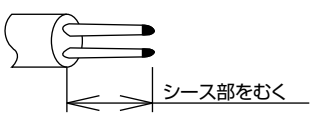

（注1）液晶ワイヤードリモコンABRC1G3のリモコン上ケースの端子はP/P1、N/P2です。

電気配線の仕様および注意事項

プリカコネクタ部品の組み付け方法については、プリカコネクタに付属の説明書に従ってください。

■プリカコネクタ用スペーサーについて

●室外ユニットにプリカコネクタ（現地調達品）を取り付ける場合には、プリカコネクタ用スペーサーが必要です。

※掲載の価格には消費税は含まれておりません。

品　名		適　用		型　式	メーカー希望小売価格
プリカコネクタ用スペーサー	コネクタ呼び　30-28 用	Gシリーズ	450 ～ 850 形	AGRK560G1	11,000円
	コネクタ呼び　38-36 用			AGSK560G1	11,000円
	コネクタ呼び　30-28 用	F2シリーズ		AGRK560F2	9,700円

AGRK560G1

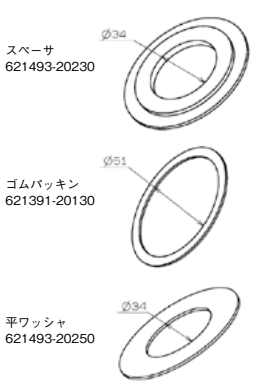

パネル取付図

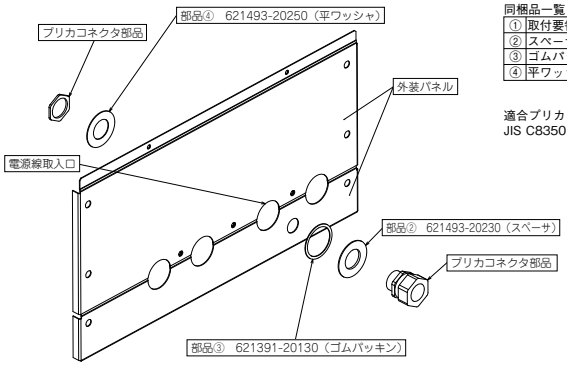

同梱品一覧

①取付要領書	1冊
②スペーサ	1個
③ゴムパッキン	1個
④平ワッシャ	1個

適合プリカコネクタ
JIS C8350（厚鋼電線管ねじ付きコネクタの呼び30-28）

AGSK560G1

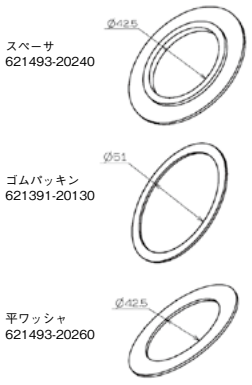

パネル取付図

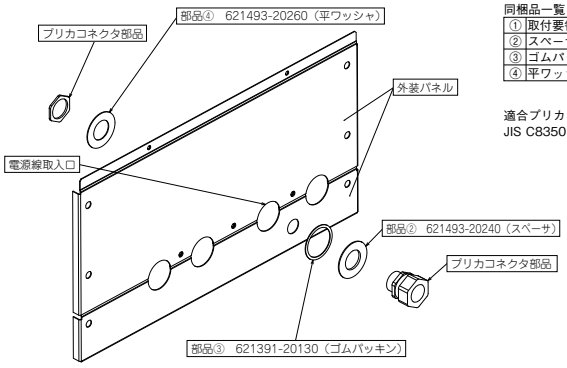

同梱品一覧

①取付要領書	1冊
②スペーサ	1個
③ゴムパッキン	1個
④平ワッシャ	1個

適合プリカコネクタ
JIS C8350（厚鋼電線管ねじ付きコネクタの呼び38-36）

AGRK560F2

パネル取付図（冷暖フリー以外）

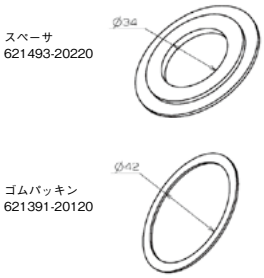

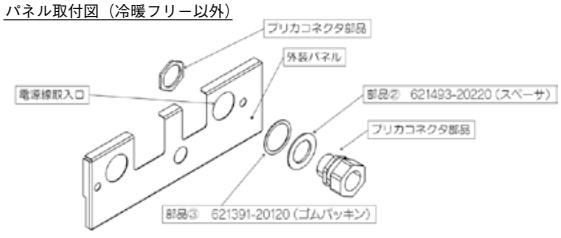

同梱品一覧

①取付要領書	1冊
②スペーサ	1個
③ゴムパッキン	1個

適合プリカコネクタ
JIS C8350（厚鋼電線管ねじ付きコネクタの呼び30-28）

パネル取付図（冷暖フリー）

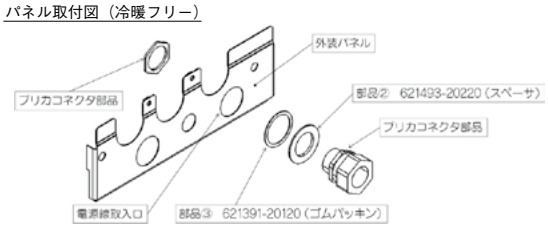

■分岐配線システム事例

※幹線から直接分岐するものを子分岐線、さらに、子分岐線から分岐するものを孫分岐線とします。

●集中制御機器を室外･外連絡配線に接続した場合

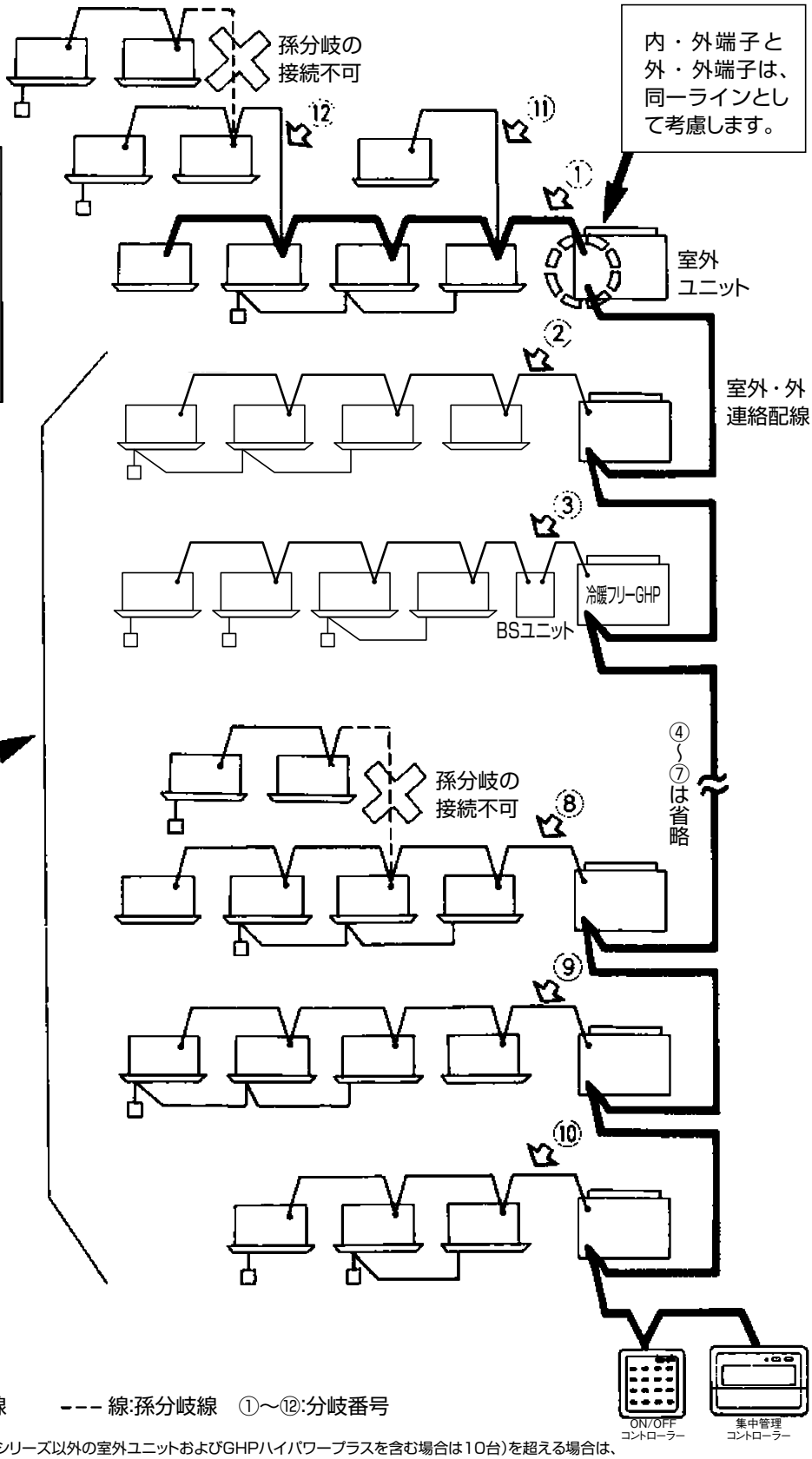

分岐線の数え方

室外･外連絡配線と室内･外連絡配線を幹線とし、これを①(第1分岐)とします。そして、その幹線から分岐する子分岐線を順に②〜⑫分岐として数えます。(最大16分岐まで(注1))

孫分岐は接続不可

子分岐線からさらに分岐することはできません。必ず、いもづる配線にしてください。(分岐後の分岐はできません。)通信エラーが発生する可能性があります。

——線:幹線　——線:子分岐線　- - - 線:孫分岐線　①〜⑫:分岐番号

(注1)室外ユニットの接続台数が16台(G, F, E5シリーズ以外の室外ユニットおよびGHPハイパワープラスを含む場合は10台)を超える場合は、DⅢ-NET拡張アダプターをご使用ください。
ただし、状況によっては室外ユニットが16台以下の場合でも、DⅢ-NET拡張アダプターの取り付けが必要な場合があります。

お願い　上記例のように、できるだけ集中制御機器は、室外･外連絡配線に接続してください。(室内･外連絡配線に接続した場合には、その接続した系統が万一システムダウンすると正常な系統も管理できなくなります。)

施工概要 DⅢ-NET拡張アダプター〈DTA109A1〉概要

■各部の名称と働き・特長

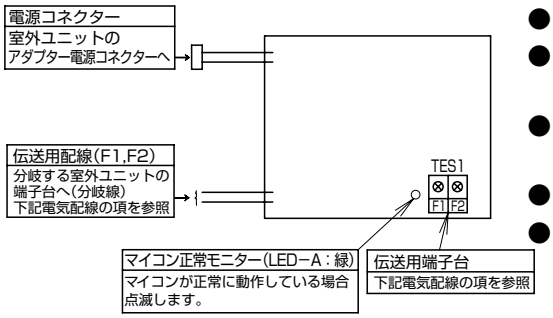

- 集中管理可能台数を64グループ、1,024台までに拡張します。
- 大規模システムによる長尺配線化にも容易に対応し、設計自由度を拡大します。
- DⅢ−NET拡張アダプター単位での制御ライン保護が行え、集中管理の危険分散設計が可能です。
- DⅢ−NET拡張アダプターは同一制御ラインに最大8台まで接続可能です。
- DⅢ−NET拡張アダプター1台で最大室外ユニット16台（G、F、E5シリーズ以外の室外ユニットおよびGHPハイパワープラスを含む場合は最大10台）、室内ユニット128台まで接続できます。(注2)

※取付位置は室外ユニット側で、本アダプターの取り付けには、DⅢ−NET拡張アダプター取付キット（AGDTA109E1）が必要です。

■電気配線

（1）本アダプターから出ている電源線を室外ユニットのプリント基板上のアダプター電源コネクターに接続してください。（コネクターNo.は、室外ユニットの電気配線図を参照してください。）
（2）伝送用配線を室外ユニットの端子台外−外へ接続してください。
（3）連絡配線は下図のように端子台へ配線してください。

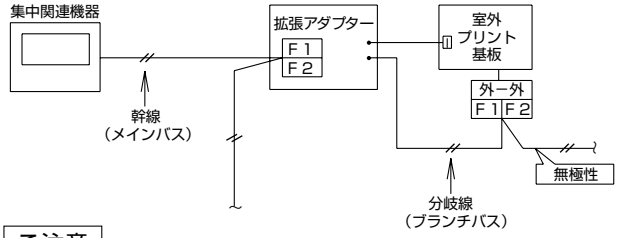

ご注意

（連絡配線仕様）
・シース付ビニルコードまたはケーブル0.75〜1.25mm²
（連絡配線長）
・拡張アダプター単位で下記制限を超えると伝送異常を起こす場合がありますので必ず守ってください。

（総配線長2,000m
最遠長1,000m（注3）
最大分岐数16分岐まで（注1））

・メインバス、ブランチバスそれぞれに最低１台以上の室外ユニットまたは、親集中機器が必要です。
・拡張アダプターは最大８台まで接続可能です。
・拡張アダプターの下流（ブランチバス）に拡張アダプターの設置は行わないでください。
・遠方制御アダプター（KRP2A）およびスケジュールタイマー（ADST301B1）の単独使用では、拡張アダプターとの併用はできません。
・室外機外部制御アダプターは各拡張アダプター単位で、冷暖一括制御を行います。
（拡張アダプターを越えて制御できません。）
・集中機器からの短い間隔での発停動作は、一時的に誤表示になる可能性がありますので行わないでください。
・順次始動は各拡張アダプター単位で行います。

■電気配線例

室外ユニットが16台を超えたシステムの場合（注1）

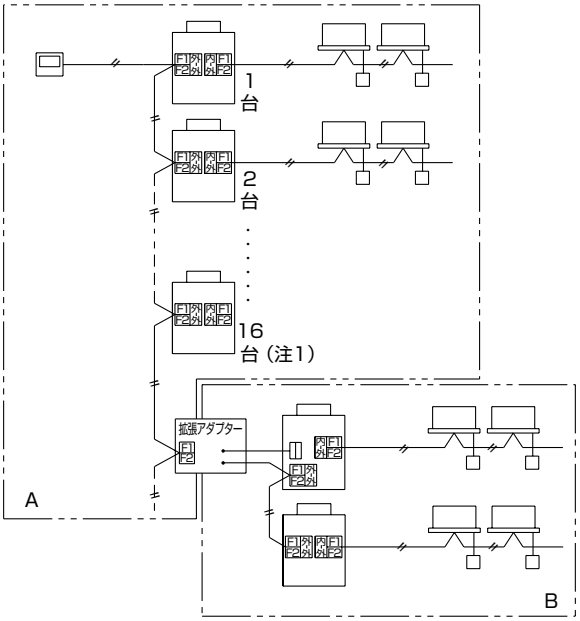

ご注意

A、B各範囲独立に、連絡配線長の制約（電気配線の項を参照）を受けます。

※遠隔監視アダプターと集中制御機器を併用する際の、拡張アダプターの取付位置につきましては当社営業所までご相談ください。

（注1）G、F、E5シリーズ以外の室外ユニットおよびGHPハイパワープラスを含む場合は10分岐、10台まで。
（注2）室外ユニットが冷暖フリータイプを含む場合は、室内ユニットの接続可能台数は64台です。
（注3）シールド線使用時は総配線長1,500m以内

施工概要 ガス種の設定変更（GHPハイパワープラスを除く）

⚠ 警　告 死亡または重傷になるおそれがあります。

必ず指示通り行ってください

- ■ 室外ユニット（GHPハイパワープラスを除く）をLPガス（い号プロパン）で使用する場合、必ずガス種をLPガス（い号プロパン）に設定変更する
- ■ 連結設置の場合、親機、子機ともに設定変更する
- ■ 設定変更後は必ず一度電源ブレーカーを遮断し、電源を再投入する
  実施しないと正常に動作しないばかりか、不完全燃焼を起こし中毒の原因になります。

ガス種の設定変更は、「チェックモード」で行ないます。パソコン、遠隔監視の接続を外し、チェックモードを選択してください。
チェックモードの選択方法は、施工説明書12章「EEPディップスイッチ設定」より、「1）モニターモード・チェックモードへの変更方法」を参照してください。

重要

■ 連結設置（まとマルチ）の場合、親機、子機ともに設定変更が必要です。

■設定変更方法

①UP／DOWNスイッチにより、チェックコードNo.76を選択します。このとき、下図のような表示となります。

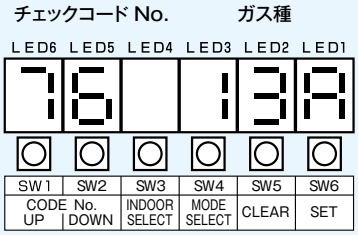

※ガス種：13Aの場合

②セットスイッチを押すとLED1～4が点滅します。
この時、UPまたはDOWNスイッチによりガス種を切り替えることができます。
（ガス種については、右表を参照してください。）
③ガス種を決定後、セットスイッチを長押しして、設定変更を記憶させます。
表示は点灯に戻ります。

※表示点滅時にクリアスイッチを押すことにより、
ガス種を記憶させずに点灯表示に戻ることができます。

ガス種	表示
都市ガス13A（12A）	13A
LPガス（い号プロパン）	ipro

↕ DOWN方向 / UP方向

重要

- ■ 設定変更後は、必ず一度電源ブレーカーを遮断し、電源を再投入してください。
  電源を再投入しないと設定内容が反映されません。
- ■ 現地の燃料ガス種がLPガス（い号プロパン）の場合、設定変更後、室外ユニット同梱部品「ガス種変更ラベル（LP）」を室外ユニット背面右下の装置銘板の上に、必ず貼ってください。
  貼りかたは、室外ユニット同梱 "「ガス種変更ラベル（LP）」の貼りかた"を参照してください。

AI-NETシステム接続可能台数

接続可能台数

	集中制御機器	室内ユニット	室外ユニット	その他アダプター
対象機器（最大台数）	●アドバンストタッチマネージャー(2台)(注1) ●アドバンストタッチコントローラー(2台)(注1) ●集中管理コントローラー(2台)(注1) ●ON/OFFコントローラー(8台)(注1) ●スケジュールタイマー(1台) ●マスターステーションⅢ(1台) ●DMSインターフェース(1台)	●全機種	●Gシリーズ ●Fシリーズ ●E5シリーズ	●室外機外部制御アダプター
合計台数	(注2)	128台まで(注3)(注4)	16台まで(注5)	10台まで

(注1)2集中管理(1システムを2箇所から管理)する場合には、アドバンストタッチマネージャーは2台、アドバンストタッチコントローラーは2台、集中管理コントローラーは4台、ON/OFFコントローラーは16台まで接続可能です。ただし、室内ユニット管理台数は最大128台までです。

(注2)集中制御機器合計8台以上の場合には、下記条件を満足する必要があります。(7台以下の場合は、次の条件を考慮する必要はありません。)

A	・集中制御機器+室内ユニット+室外ユニット+その他アダプター≦160台 ・換算集中制御機器(★)+室内ユニット+室外ユニット+その他アダプター≦200台 (★印は、ON/OFFコントローラーを除く集中制御機器1ユニットを10台として換算する。)

(注3)接続可能台数の可否判定については下記フローチャート図をご参照ください。

(注4)室外ユニットが冷暖フリータイプを含む場合は、室内ユニットの接続可能台数は64台です。
また、BSユニット使用時には、BSユニットは台数に含みませんが、その下流に接続されている室内ユニットは台数に含みます。

(注5)G、F、E5シリーズ以外の室外ユニットおよびGHPハイパワープラスを含む場合は10台までとなります。

接続可能台数判定フローチャート

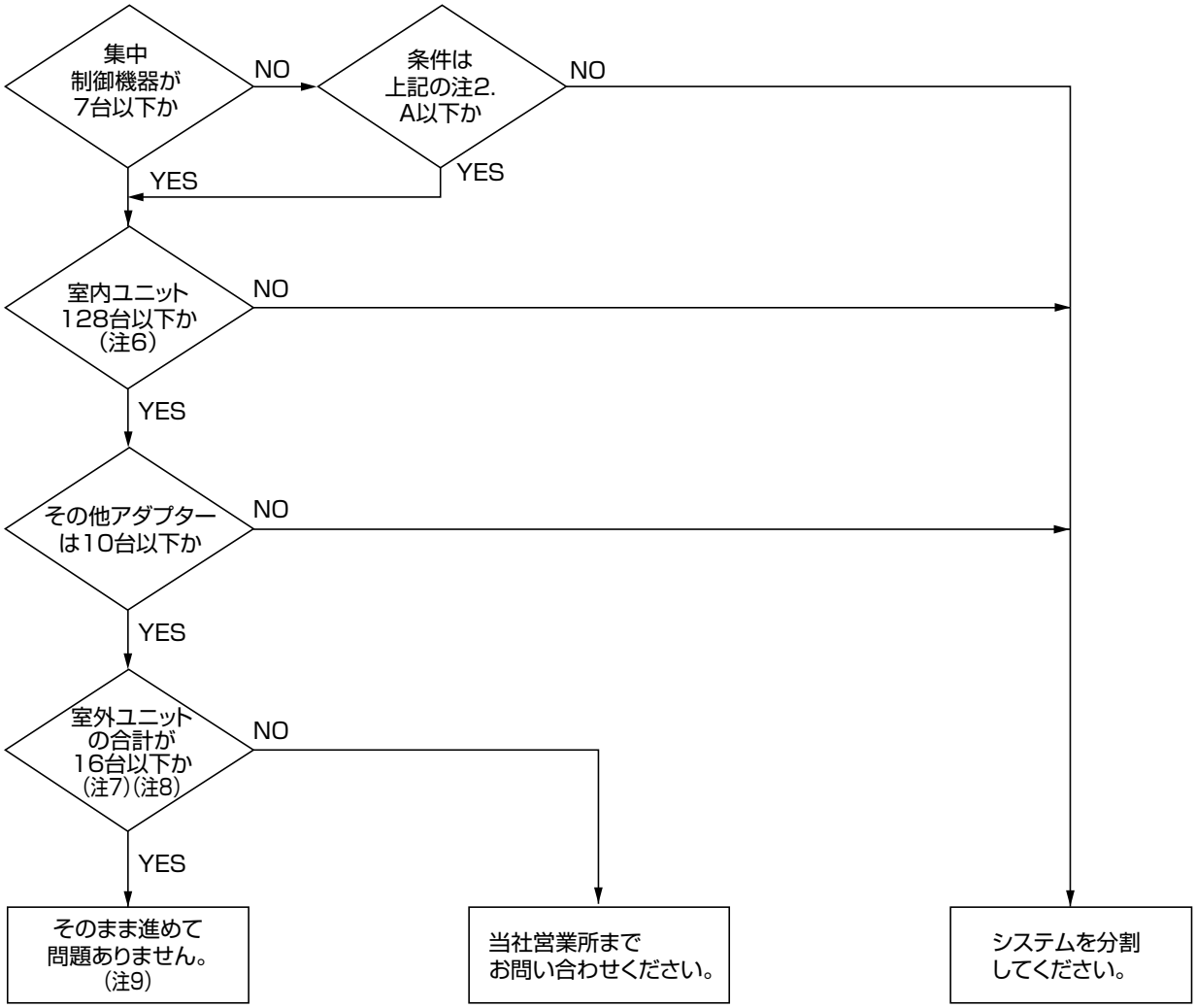

(注6)室外ユニットが冷暖フリータイプを含む場合は、室内ユニットの接続可能台数は64台です。
また、BSユニット使用時には、BSユニットは台数に含みませんが、その下流に接続されている室内ユニットは台数に含みます。

(注7)まとマルチの場合は親機の室外ユニットの台数になります。

(注8)G、F、E5シリーズ以外の室外ユニットおよびGHPハイパワープラスを含む場合で、室外ユニットの合計台数が10台を超える場合は当社営業所までお問い合わせください。

(注9)近年ビル機能のインテリジェント化にともない通信機器や電源配線が増加しており、DⅢ-NET通信に影響を与えるおそれがあります。状況によっては室外ユニットが16台（G、F、E5シリーズ以外の室外ユニットおよびGHPハイパワープラスを含む場合は10台）以下の場合でも、DⅢ-NET拡張アダプターの取り付けが必要な場合があります。

施工概要 室外ユニット・室内ユニットの高低差と配管相当長による能力補正

室外ユニットの実能力は下記の計算式により算出してください。

室外ユニット実能力＝ 室内外温度条件による室外ユニットの冷暖房能力 × 室内外ユニット間高低差による補正係数 × 配管長（相当長）による補正係数

■室内外ユニット間高低差による能力補正係数（注1）

室外ユニットが上の場合は暖房時のみ補正してください。
室外ユニットが下の場合は冷房時のみ補正してください（注2）。

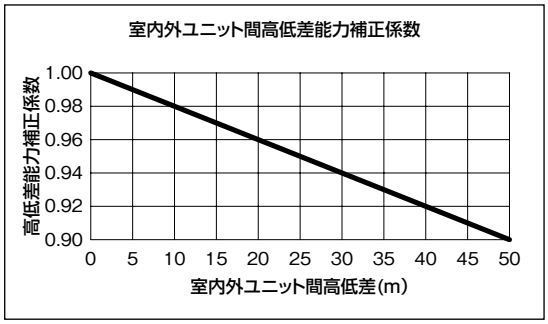

（注1）上記補正係数は、当社基準に基づいて算出した計算値です。

（注2）室外ユニットが下の場合は許容高低差が40m以下のため、上図の適用は40m以下となります。

■配管長（相当長）による能力補正係数（注1）

配管長（相当長）100m以上の補正係数は配管径1サイズアップ時のデータです。

（配管相当長が100m以上になる場合は、配管径1サイズアップが必要です。配管サイズアップの場合は、現地調達のリデューサー（異径継手）を使用してください。詳しくはP.230「冷媒配管サイズ選定」をご参照ください。）

（注1）下記補正係数は、当社基準に基づいて算出した計算値です。

Gシリーズ

ビル用マルチ/まとマルチタイプ［単独設置］

●450形（16馬力）

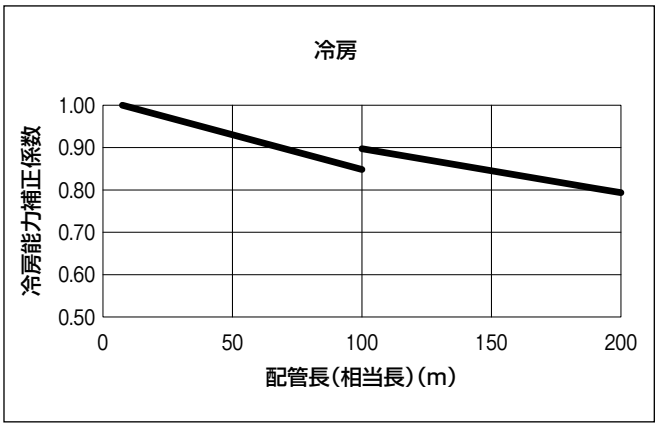

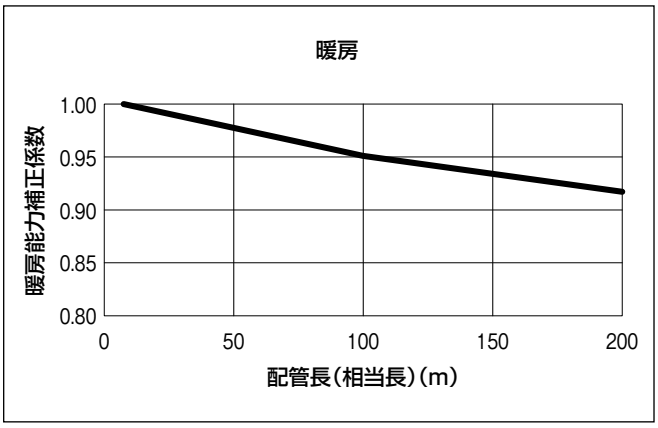

●560形（20馬力）

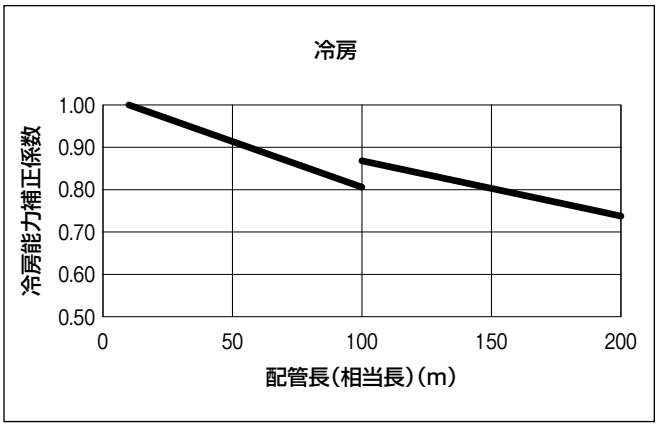

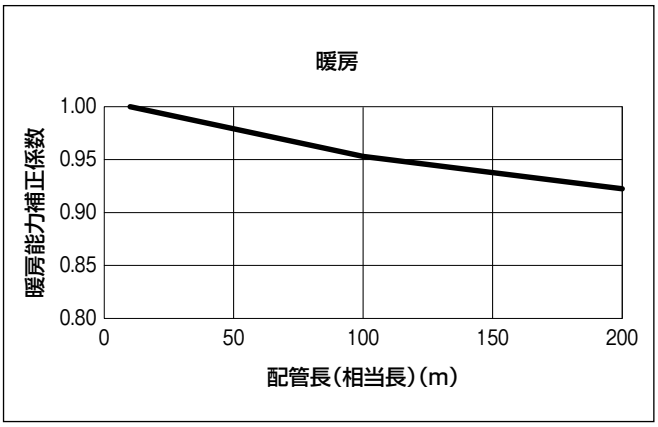

施工概要 室外ユニット・室内ユニットの高低差と配管相当長による能力補正

●710形（25馬力）

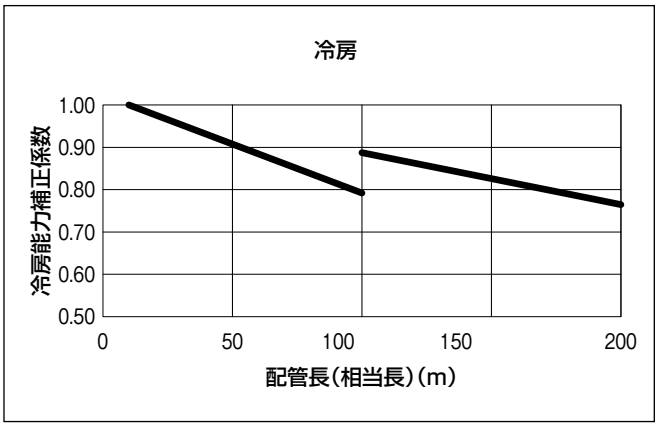

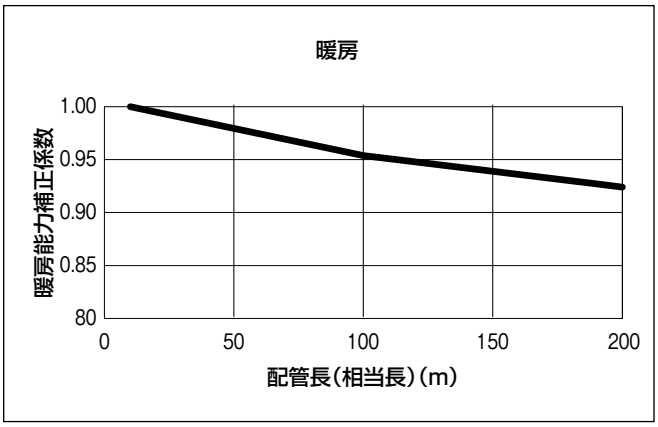

●850形（30馬力）

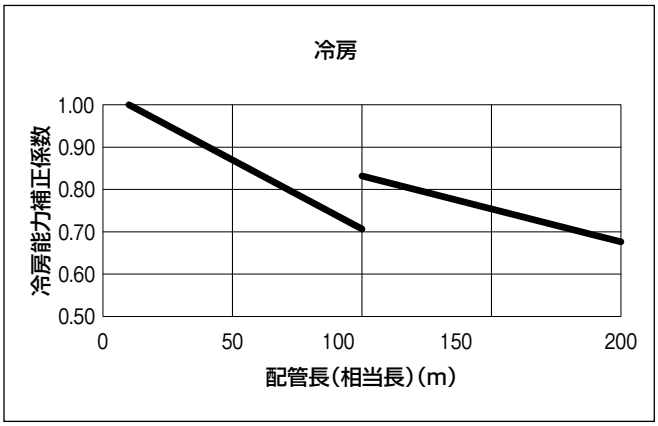

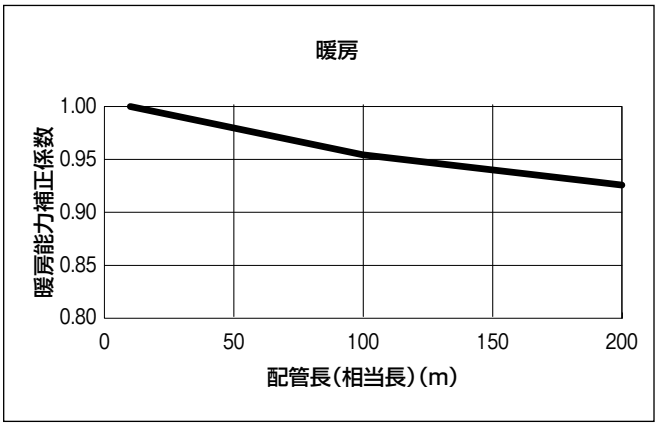

ビル用マルチ/まとマルチタイプ［連結設置］

●450形＋450形（32馬力）

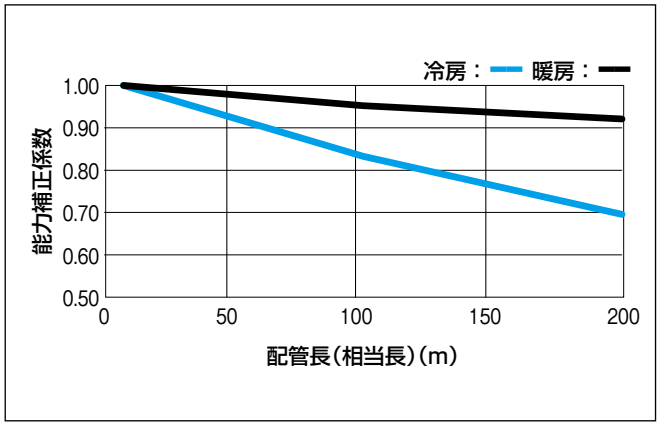

●450形＋560形（36馬力）

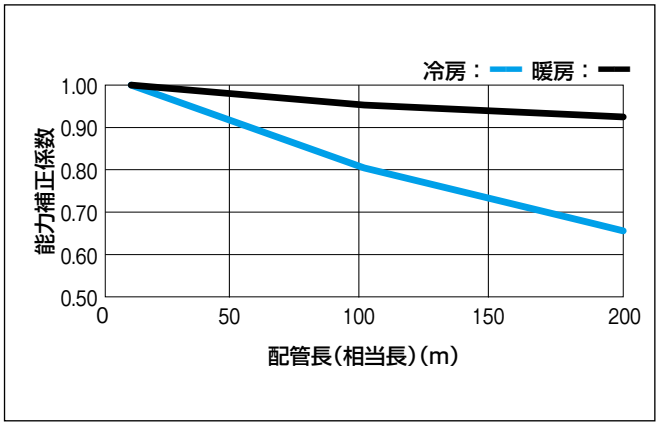

●560形＋560形（40馬力）

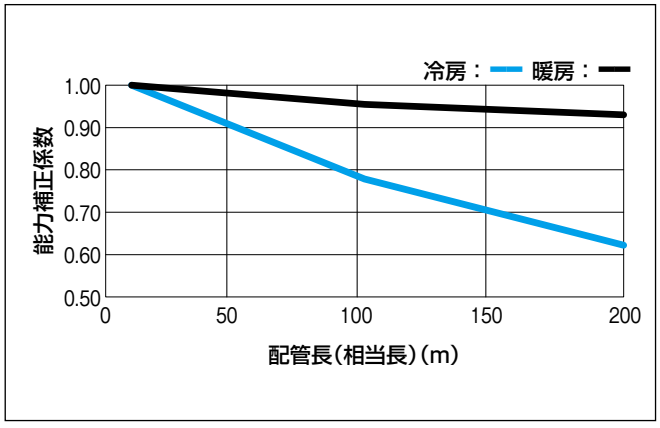

●560形＋710形（45馬力）

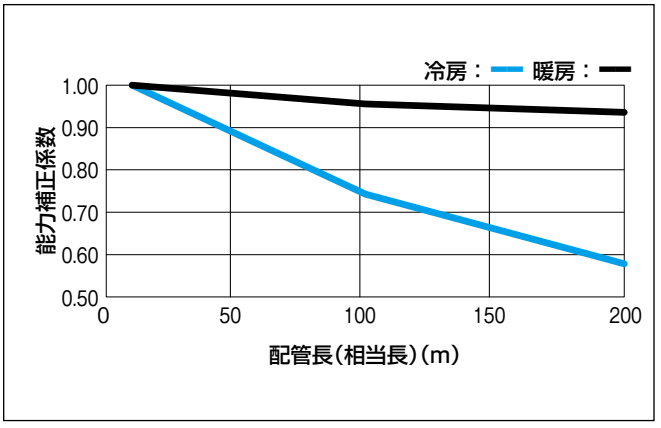

●710形＋710形（50馬力）

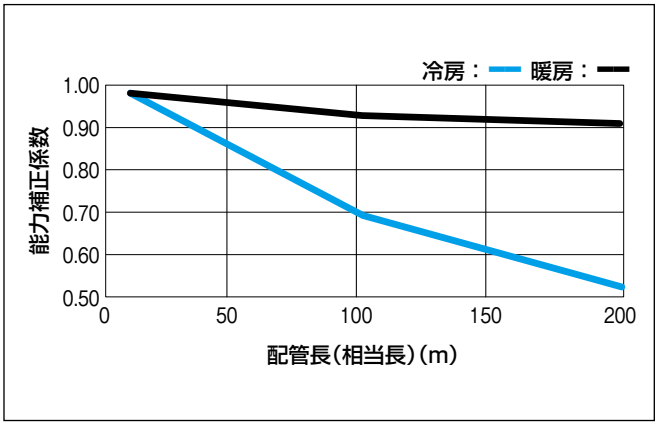

●710形＋850形（55馬力）

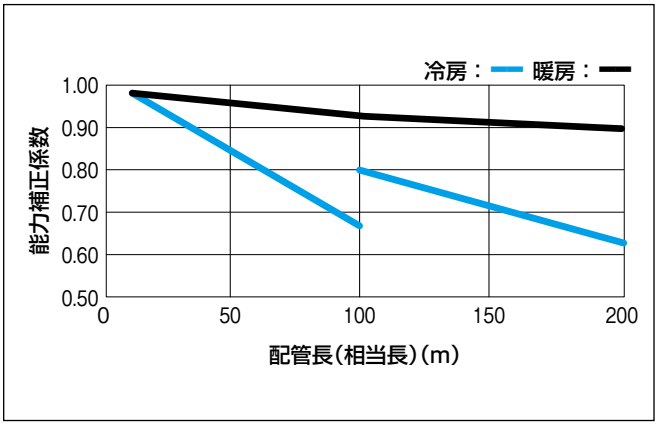

●850形＋850形（60馬力）

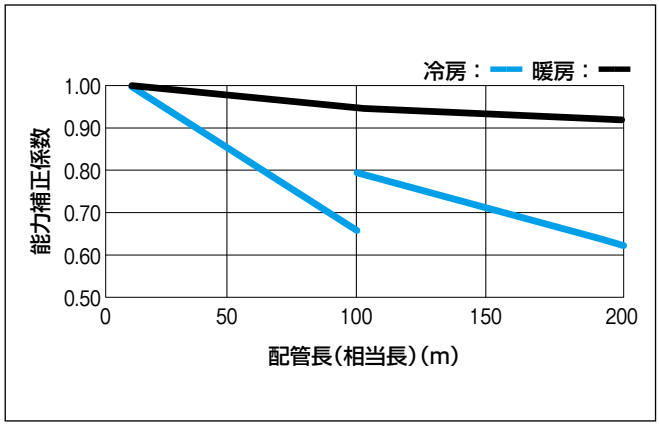

Fシリーズ

GHPハイパープラスタイプ

●560形（20馬力）※GHPハイパープラスは通常運転時のものです。

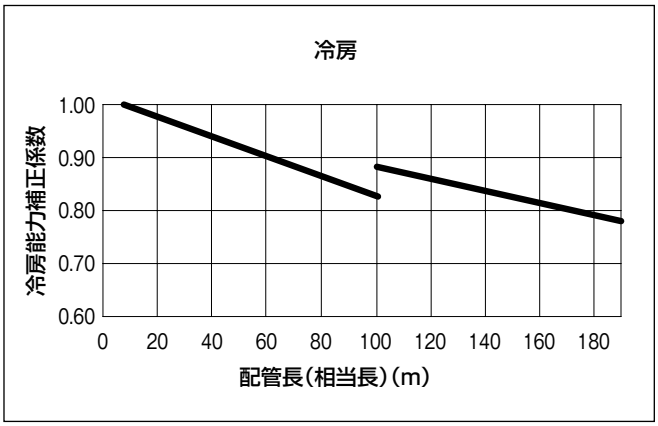

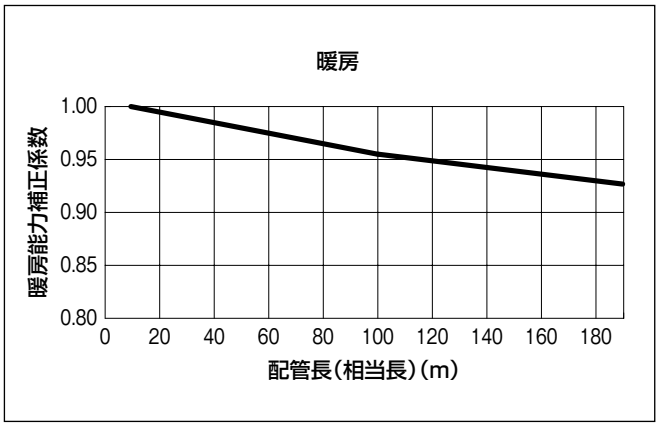

施工概要 室外ユニット・室内ユニットの高低差と配管相当長による能力補正

冷暖フリータイプ

●560形（20馬力）

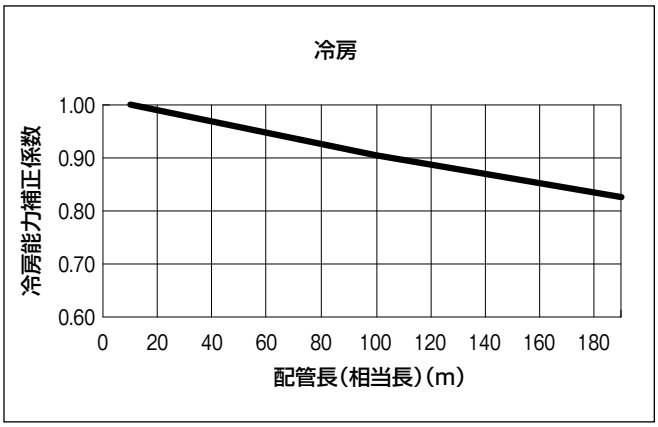

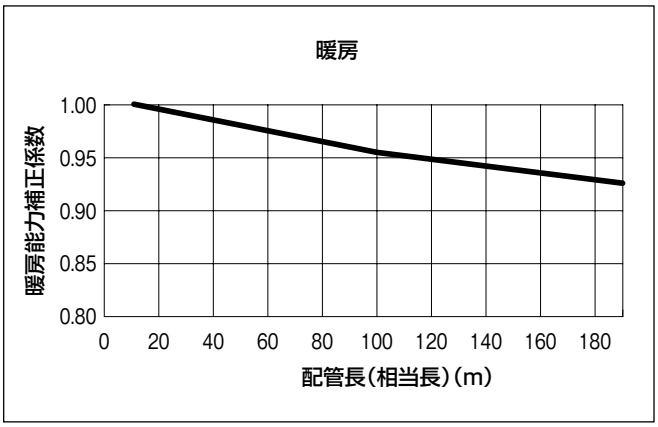

●710形（25馬力）

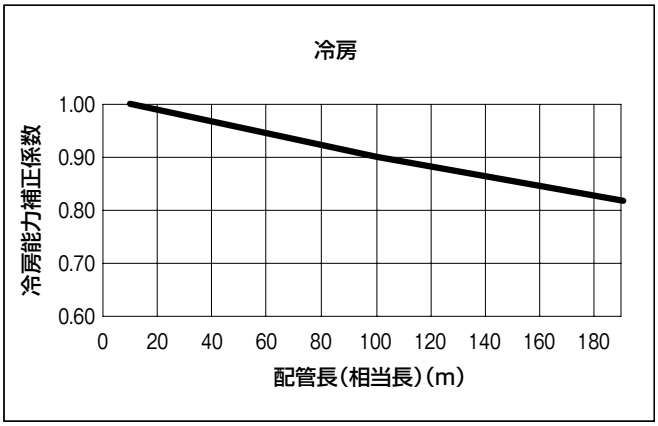

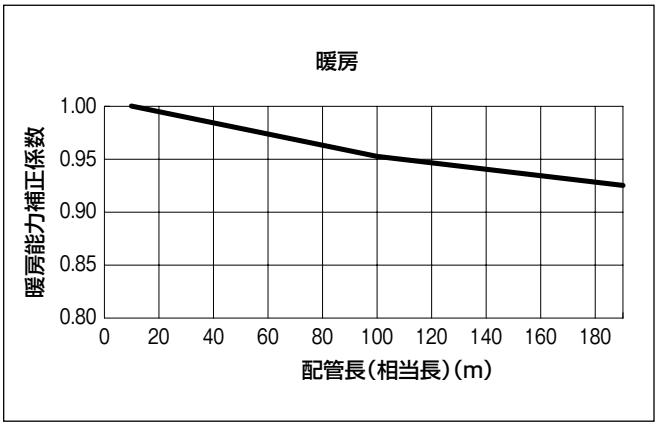

●850形（30馬力）

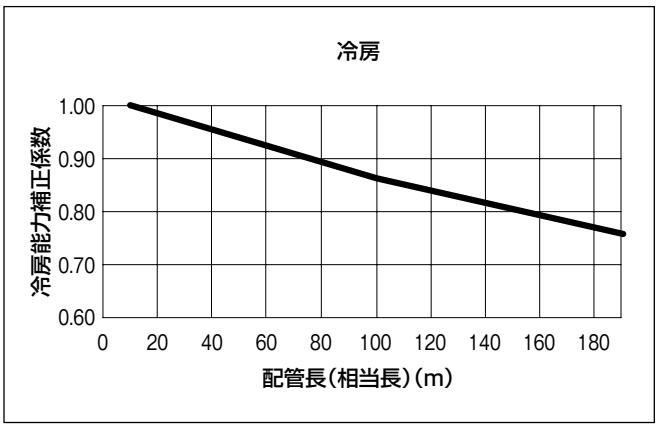

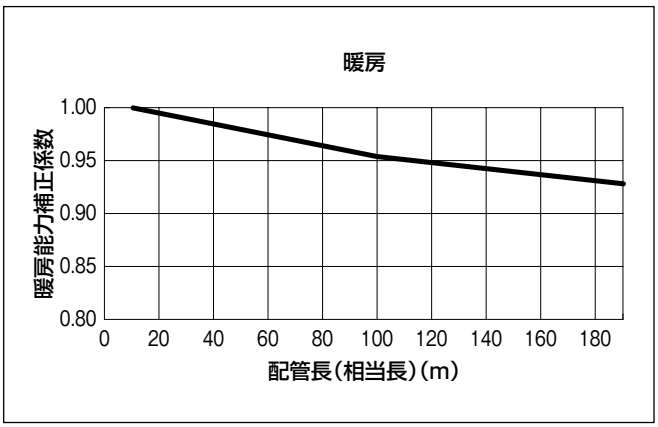

E5シリーズ

ビル用マルチタイプ

●224形(8馬力)

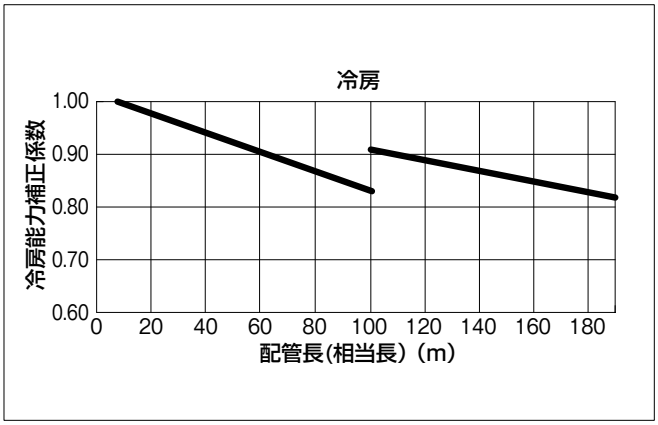

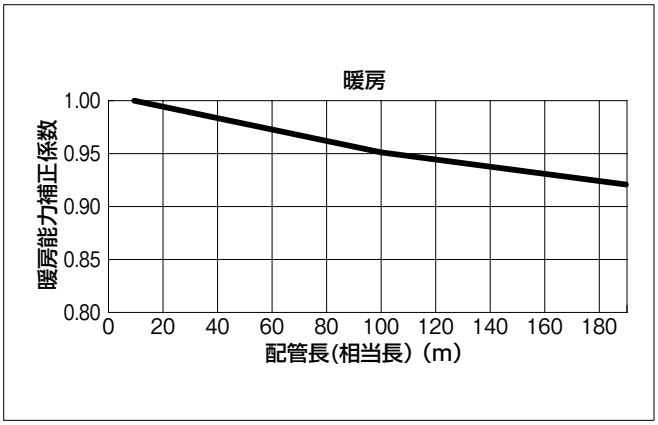

●280形(10馬力)

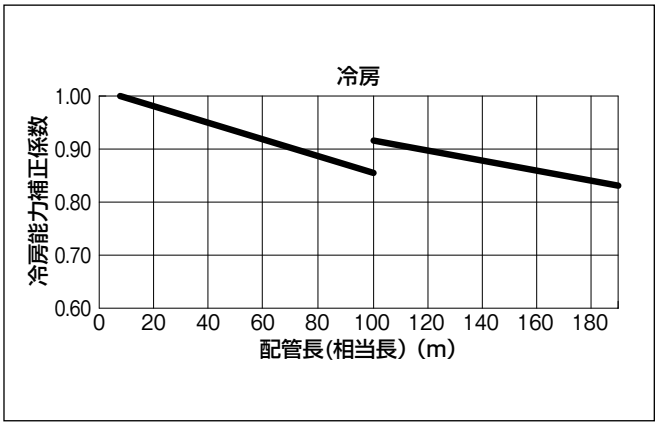

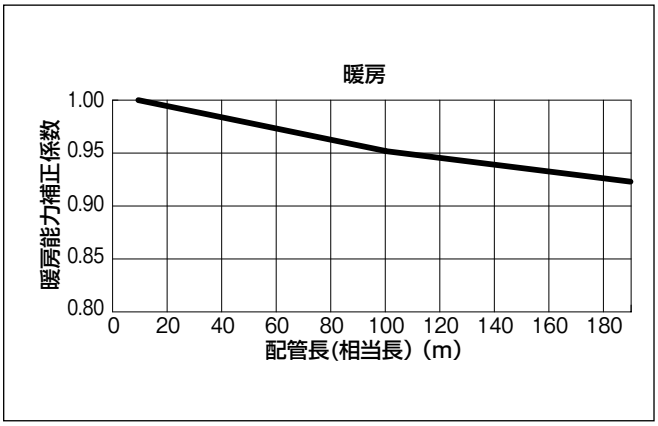

●355形(13馬力)

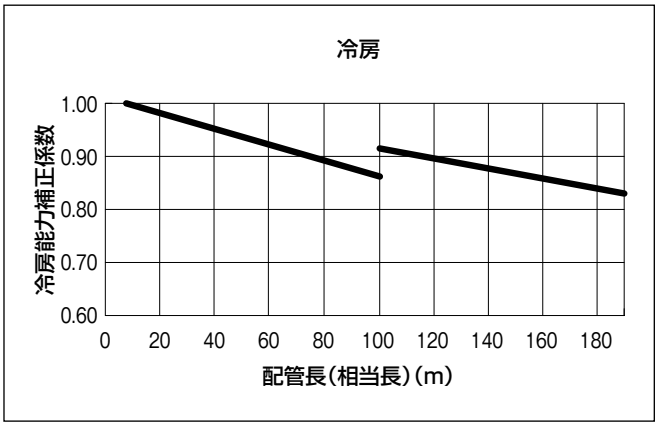

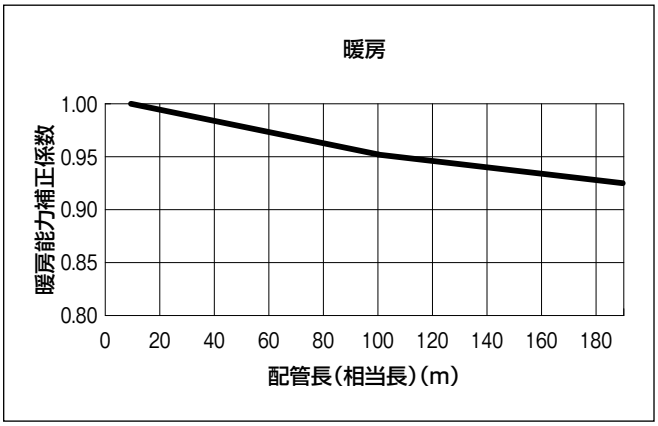

施工概要 空調の目安

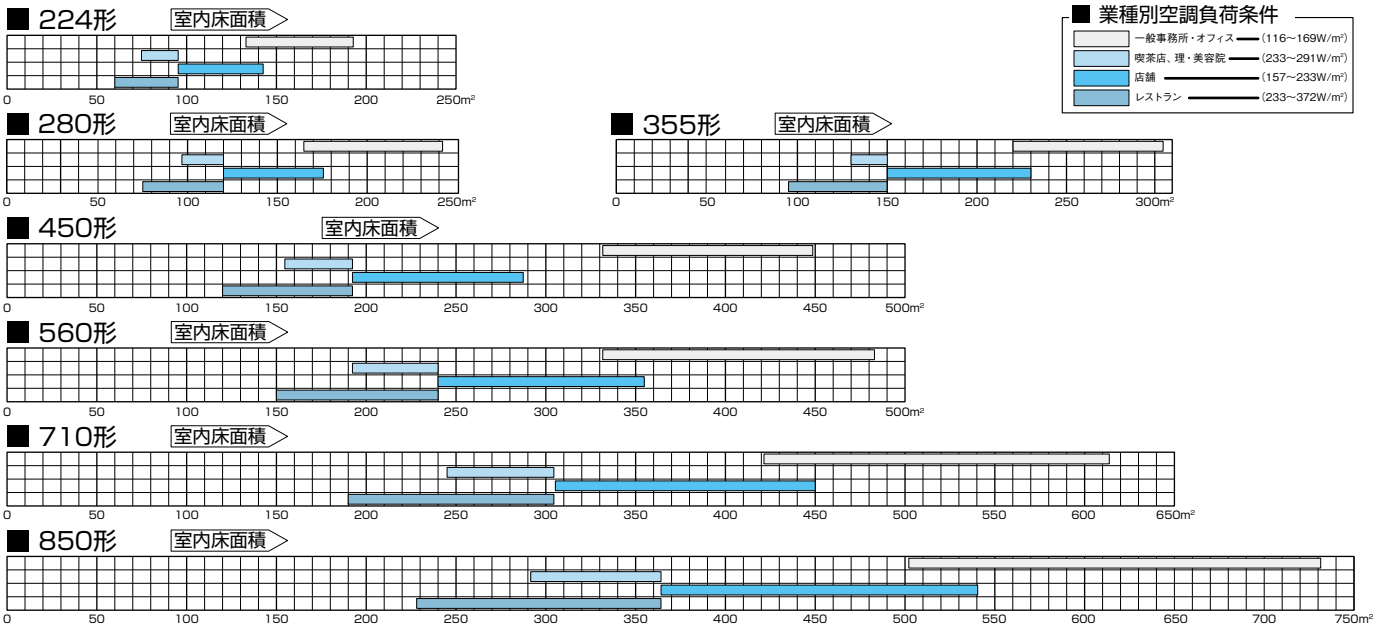

施工概要 冷媒ガス漏れへの安全対策

■冷媒漏れに対する注意事項

GHPに使用している冷媒(R410A)は、それ自体は無毒・不燃性ですが、万一室内に漏れた場合、その濃度が許容値を超えるような小部屋では、窒息などの危険があり、許容値を超えない対策が必要です。
社団法人日本冷凍空調工業会では、「マルチ形パッケージエアコンの冷媒漏えい時の安全確保のための施設ガイドライン」(JRA GL-13:2012)の中で冷媒の限界濃度を定めています。
地下の最下層以外の場合、限界濃度は、システムに充填された全冷媒量/居室容積≦0.42kg/m^3(R410A機種)と、決められています。
この条件を満足しない場合は、冷媒漏えいに対する対策(警報、換気、安全遮断弁)のうち、2つを設置するか、システムの見直しが必要となります。ただし、地下の最下層の場合や冷媒の種類によっては、限界濃度や対策処置の必要数が異なります。詳細はJRA GL-13をご覧になるか、当社営業所までお問い合わせください。
●出荷時室外ユニットには下記に示す冷媒がすでに充填されていますので、全冷媒充填量を算出する場合は、現地追加充填量を加算してください。

冷媒(R410A)の限界濃度
【システムに充填された全冷媒量/居室容積≦0.42kg/m^3】
(地下の最下層階以外の場合)

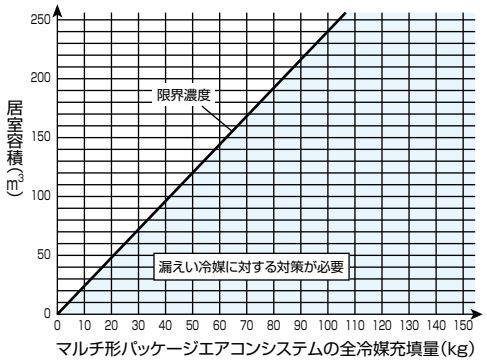

室外ユニット		冷媒		
		種類	出荷時充填量(kg) ※室外ユニット1台あたり	CO_2換算値(トン)
E5シリーズ	224~355形	R410A 地球温暖化係数(GWP) 2090	9.0	18.8
Gシリーズ	450~850形			
Fシリーズ	560~850形		11.5	24.0

⚠ 警 告 死亡または重傷になるおそれがあります。

必ず指示通り行ってください

■万一室内に冷媒ガスが漏れても、その濃度が許容値を超えない対策をする。
万一狭い室内に冷媒ガスが漏れて限界濃度を超えると、酸欠事故の原因になります。

$$\frac{\text{システムに充填された全冷媒量 (kg)}}{\text{居室容積 (m}^3\text{)}} \leqq \text{限界濃度 (kg/m}^3\text{)}$$

■冷媒漏れチェックは確実に行う。冷媒は不燃性、非毒性、無臭性の冷媒(フルオロカーボン)を使用していますが、万一フルオロカーボンが漏れて火気に触れると有毒ガスが発生する原因になります。また、フルオロカーボンは空気より比重が大きいため、床面付近を覆い、酸素欠乏の原因になります。

快適にお使いいただくために

●エアフィルターの掃除

フィルターサインが点滅したら必ず掃除を行ってください。エアフィルターの掃除をしないと目詰まりを起こし以下のような現象を引き起こします。
●能力ダウン(約10%)になりランニングコストのアップ。
●故障の原因になりメンテナンスコストのアップ。
●冷房時の水滴落ちなど。

〈エアフィルターの掃除の目安〉

標準フィルター	24時間運転の場合	5日ごと
	12時間運転の場合	10日ごと
ロングライフフィルター	24時間運転の場合	3箇月ごと
	12時間運転の場合	6箇月ごと

〈掃除のしかた〉
●軽くはたくか電気掃除機で掃除してください。また水で洗い流すと、より効果的です。汚れがひどいときは、ぬるま湯(40℃くらい)に中性洗剤を溶かしゆすぎ洗いしてください。洗ったあとは、よく乾かしてから本体に取り付け、フィルターリセットスイッチを押してください。

〈ご注意〉
●エアフィルターを外したままで運転しますと機械にホコリがたまり故障の原因になります。必ずエアフィルターを取り付けて運転してください。

性能表示

●冷房・暖房能力について

本カタログに記載されている冷房・暖房能力値は、日本工業規格〈B8627〉日本冷凍空調工業会〈4067〉に準じて運転した場合の値を示します。なお、表示単位は国際単位系(SI)に準拠し〈kW〉表示となっています。

●燃料(ガス)消費量

ガス消費量は一定の条件下で運転した場合の測定値ですので、実際の消費量とは異なる場合があります。なお、表示単位は国際単位系(SI)に準拠し〈kW〉表示となっています。

●ガス消費単位のm³N/h単位への換算方法

SI単位表示でのガス消費量=kWをガス流量(m³N/h)に換算する場合は右記計算式にて算出してください。

$$m^3N/h = \frac{kW \times 860}{\chi}$$

ガス種	χ:ガス熱量 kcal/m³
都市ガス13A	10,750または11,000 (ガス事業者様により異なります。)
都市ガス12A	10,000
LPガス(い号プロパン)	24,000

新JIS規格「APFp」と従来規格「APF」の違い

2015年10月改訂の新JIS規格では、期間成績係数が従来の「APF」から「APFp」に変更されました。

変更ポイント 1

APFでは電力消費量が二次エネルギー換算だったのに対して、APFpは一次エネルギー換算となり、電気の発電ロスを考慮したエネルギー効率となりました。

変更ポイント 2

APFp算出の評価点に、冷暖房の最小能力などが追加され、より市場の運転実態に即した性能指標となりました。

●新APFpの計算式

$$APFp = \frac{\text{年間冷暖房負荷}}{\text{年間ガス消費量} + \text{年間電力消費量(一次エネルギー換算)}}$$

新APFpは年間を8つのポイントで評価

≪従来の評価点≫
❶定格冷房 ❷定格暖房 ❸低温暖房 ❹中間冷房(標準) ❺中間暖房

≪追加された評価点≫
❻中間冷房(中温) ❼最小冷房(中温) ❽最小暖房

※APFとAPFpは、指標の意味が異なることから数値比較できないものです。

新JIS規格では、「音圧レベル」が「音響パワーレベル」に変更

従来: 測定する位置(音源や距離の方向)によって、音圧レベル(騒音レベル)が異なる。

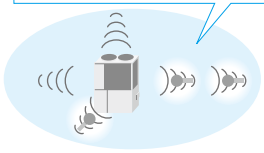

●音圧レベル(騒音レベル)〈sound pressure level〉とは

音源から発生した音のある1点における音の大きさ(音圧)を基にした量です。

新基準

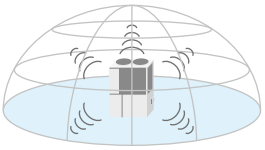

●音響パワーレベル〈sound power level〉とは

音源が発する音響エネルギーの大きさを基にした量です。

音響が周囲に発する音響エネルギーの大きさを測定するので、運転音の大きさにより一義的に決まります。

※音圧と音響は、指標の意味が異なることから数値比較できないものです。

※日本冷凍空調工業会ホームページより

参考資料 運転音 音圧レベル(dB)

■室外ユニット

タイプ	機種	運転音　音圧レベル(dB)	
		標準モード	サイレントモード
ビル用マルチ ・ ビル用マルチ (リニューアル対応機)	AX(Y)GP224E5	54	52
	AX(Y)GP280E5	57	55
	AX(Y)GP355E5	59	57
ビル用マルチ/まとマルチ ・ ビル用マルチ/まとマルチ (リニューアル対応機)	AW(Y)GP450G1(注1)	56(58)	54(56)
	AW(Y)GP560G1	59	57
	AW(Y)GP710G2	62	60
	AW(Y)GP850G2	65	63

タイプ	機種	運転音　音圧レベル(dB)	
		標準モード	サイレントモード
GHPハイパワープラス(注2)	ABGP560F2	60	58
冷暖フリー	AF(Y)GP560F2	60	58
	AF(Y)GP710F2	63	61
	AF(Y)GP850F2	66	64

(注1)(　) 内の数値は寒冷地仕様の値です。
(注2) 通常運転時の値です。

■室内ユニット

(50/60Hz)

タイプ	機種	運転音　音圧レベル(dB)		
		急	強	弱
天井埋込カセット形 ラウンドフロータイプ	AXFP28NA	30	28.5	27
	AXFP36NA	30	28.5	27
	AXFP45NA	31	29	27
	AXFP56NA	32	30	27
	AXFP71NA	37	32	28
	AXFP80NA	40	34	28
	AXFP90NA	43	38	33
	AXFP112NA	46	40	34
	AXFP140NA	45	40	35
	AXFP160NA	47	41	36
天井埋込カセット形 S-ラウンドフロータイプ	AXFP28EA	30	28.5	27
	AXFP36EA	30	28.5	27
	AXFP45EA	31	29	27
	AXFP56EA	32	30	27
	AXFP71EA	38	32	28
	AXFP80EA	40	33	28
	AXFP90EA	42	37	32
	AXFP112EA	47	38	32
	AXFP140EA	47	40	35
	AXFP160EA	47	41	36
天井埋込カセット形 エコ・ダブルフロータイプ	AXCP22EA	32	30	28
	AXCP28EA	34	31	29
	AXCP36EA	34	32	30
	AXCP45EA	36	33	31
	AXCP56EA	37	35	31
	AXCP71EA	39	37	32
	AXCP80EA	43	38	34
	AXCP90EA	42	38	33
	AXCP112EA	42	39	35
	AXCP140EA	46	42	38
	AXCP160EA	49	45	41
天井埋込カセット形 シングルフロータイプ	AXKP22EB	35	33	30
	AXKP28EB	38	35	30
	AXKP36EB	41	37	32
	AXKP45EB	42	38	35
	AXKP56EB	45	41	37
	AXKP71EB	46	42	37
天井ビルトイン形	AXSP22EB	37	33	30
	AXSP28EB	37	33	30
	AXSP36EB	39	35	32
	AXSP45EB	41	38	34
	AXSP56EB	47	44	40
	AXSP71EB	45	41	36
	AXSP90EB	46	43	39
	AXSP112EB	46	43	39
	AXSP140EB	49	46	42

(50/60Hz)

タイプ	機種	運転音　音圧レベル(dB)		
		急	強	弱
天井埋込ダクト形	AXMP45EB	40	37	35
	AXMP56EB	40	37	35
	AXMP71EB	42	40	38
	AXMP90EB	43	41	39
	AXMP112EB	43	41	39
	AXMP140EB	44	42	40
	AXMP160EB	46	45	43
	AXMP224MG	–	48	44
	AXMP280MG	–	50	47
天井埋込ダクト形 コンパクトタイプ	FXYMMP22EA(R/L)R	30	24	21
	FXYMMP28EA(R/L)R	30	24	21
	FXYMMP36EA(R/L)R	32	25	22
天井吊形	AXHP36NA	36	34	31
	AXHP45NA	36	34	31
	AXHP56NA	39	35	32
	AXHP71NA	38	35	34
	AXHP80NA	38	35	34
	AXHP90NA	41	37	33
	AXHP112NA	44	37	34
	AXHP140NA	50	44	37
	AXHP160NA	53	46	38
壁掛形	AXAP28EB	–	37	32
	AXAP36EB	–	40	36
	AXAP45EB	–	43	38
	AXAP56EB	–	47	41
	AXAP71MA	–	46	39
床置ダクト形	AXVP140MA	–	52	–
	AXVP224MA	–	52	–
	AXVP280MA	–	55	–
	AXVP355MA	–	62	–
	AXVP450MA	–	62	–
	AXVP560MA	–	62	–
	AXVP775MA	–	62/64	–
	AXVP1120MA	–	65/67	–
	FVYP1400MAR	–	67/69	–
	AXVP1600MA	–	71/73	–
	FVYP2240MAR	–	74/75	–
壁ビルトイン形	AXWP140MC	–	47	–
	AXWP224MC	–	50	–
	AXWP280MC	–	51	–
壁ビルトイン形 下吹出タイプ	FXYWUP140MDR	–	47	41/38
	FXYWUP224MDR	–	48	43/41
	FXYWUP280MDR	–	49	45/43

(50/60Hz)

タイプ	機種	運転音　音圧レベル(dB)		
		急	強	弱
床置ローボーイ形 露出タイプ	AXLP28NB	–	35	32
	AXLP36NB	–	38	33
	AXLP45NB	–	38	33
	AXLP56NB	–	39	34
	AXLP71NB	–	48	39
床置ローボーイ形 埋込タイプ	AXIP28NB	–	35	32
	AXIP36NB	–	38	33
	AXIP45NB	–	38	33
	AXIP56NB	–	39	34
	AXIP71NB	–	48	39
厨房用エアコン	AXTP80NB	–	40	36
	AXTP140NB	–	52	45
病院用クリーンエアコン 吹出口ユニット一体型	AXBP45NB	–	41	38
	AXBP56NB	–	41	38
	AXBP71NB	–	41	38
病院用クリーンエアコン 吹出口ユニット分離型	AXBP71NBP	–	41	38
工場用エアコン 天井吊形	AXQP140M	–	50	46
	AXQP224M	–	53	49
	AXQP280M	–	58	54.5
工場用エアコン 床置ダクト形	AXVFP280MA	–	53	–
	AXVFP450MA	–	61	–
	AXVFP560MA	–	61	–
フレキシブルキューブ	FSXYP28BBR	55	–	–
外気処理エアコン 天井埋込ダクト形	AXRP140MGF	–	44	–
	AXRP224MGF	–	46	–
	AXRP280MGF	–	48	–
外気処理エアコン 壁ビルトイン形	AXYP140MCF	–	42	–
	AXYP224MCF	–	48	–
	AXYP280MCF	–	50	–

※運転音(音圧レベル)は、JIS B 8627:2006条件に準拠し、正面前方1m・高さ1mにおける値です。(無響室換算)
実際の設置においては、運転条件や周囲の状態により多少値が高くなるのが普通です。

国のバックアップ　優遇制度の活用ができます

①【中小企業等経営強化法】中小企業経営強化税制　延長

【概　　要】 中小企業の稼ぐ力を向上させる取組を支援するため、中小企業等経営強化法の計画認定に基づく設備投資を、即時償却等で強力に後押しする税制措置

【適用期限】 平成29年4月1日～令和9年3月31日取得分まで

【対　　象】 中小企業等経営強化法の経営力向上計画認定を受けた中小企業者等（注1）

【主な要件】 生産性※が旧モデル比年平均１%以上向上する設備等　※単位時間当たり生産量、歩留まり率、投入コスト削減率のいずれか

【税制措置】

税額控除または特別償却のどちらかを選択適用できます。

税額控除

7%（または）10%（注2）

基準取得額の7%または10%（注2）相当額が当期税額から控除されます。ただし、当期の法人税・所得税額の20%が上限

（注2）資本金3千万円以下の中小企業、もしくは個人事業主の場合は10%

or

特別償却

100%

取得設備の普通償却限度額との合計でその取得額までを即時償却できます。設備を購入した年度は税負担を軽減できます。

参考：令和5年4月1日版　中小企業庁「中小企業経営強化法に基づく支援措置活用の手引き」および令和7年度予算案（経済産業省　2024年12月27日公表）

②【中小企業等経営強化法】生産性向上や賃上げに資する中小企業の設備投資に関する固定資産税の特例　拡充・延長

【概　　要】 中小企業の前向きな投資を後押しするため、賃上げを行う企業を対象に、設備投資に伴う負担を軽減する固定資産税の特例措置

【適用期限】 令和5年4月1日～令和9年3月31日取得分まで

【対　　象】 市区町村から「先端設備等導入計画」の認定（注3）を受け、かつ、資本金1億円以下等の税制上の要件を満たす中小企業者等（注1）

※対象設備は新規取得分のみ、計画認定後に設備取得することが必須です。

【計画認定要件】 3~5年の計画期間における労働生産性が年平均3%以上向上する等、基本方針や市区町村の導入促進基本計画に沿ったものであること

【対象設備】 投資利益率が年率5%以上の投資計画に記載された機械装置、器具備品、建物付属設備等

■全体のスキーム

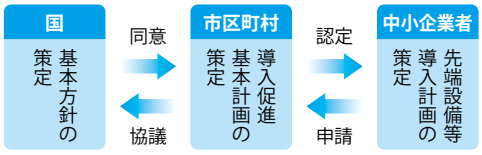

【税制措置】

1/2（3年間）　課税標準軽減

計画中に1.5%以上の賃上げ表明※に関する記載あり

1/4（5年間）　課税標準軽減

計画中に3%以上の賃上げ表明※に関する記載あり

※雇用者全体の給与が増加することを従業員に表明するもの。

参考：中小企業庁「先端設備導入計画策定の手引き」および令和7年度予算案（経済産業省　2024年12月27日公表）

（注1）中小企業者等の定義とは　・資本金または出資金の額が1億円以下の法人　・資本もしくは出資を有しない法人のうち常時使用する従業員数が1,000人以下の法人　・常時使用する従業員数が1,000人以下の個人事業主　・協同組合等（令和5年4月版　中小企業庁「中小企業経営強化法に基づく支援措置活用の手引き」および「先端設備等導入計画策定の手引き」より引用）　（注3）中小企業による「先端設備等導入計画」は、市区町村が国から「導入促進基本計画」の同意を受けている場合に、認定を受けることができます。　※上記制度は地域によって異なることがありますので、詳しくは最寄りの税務署にお問い合わせください。　※上記制度の適用条件・認定要件は他にもあります。詳細につきましては、中小企業庁のWEBサイトをご確認ください。

対象機種につきましては当社営業所までお問い合わせください。

保守契約

GHPの機能を維持し、快適にお使いいただくためには、車の定期点検と同様にメンテナンスが欠かせません。
アイシンの安心･安全な「保守契約」をご利用ください。

保守契約 ＝ 点検（消耗部品交換を含む）＋ 修理対応

契約のメリット　安心で快適な空調環境を長期間お届けします

予算化
- メンテナンス費用の予算立てが容易になります
- 万一の修理でも予定外の出費がありません

故障予防
- 定期的な機器の点検で故障の予防ができます
- 機器のベストコンディション維持

法令対応
- フロン排出抑制法に基づく漏えい点検もカバー
  ※長期契約・安心契約のみ

点　検：専門家による点検で故障予防・法令対応

	定期点検	中間点検	保安交換 & 保安点検
実施時期	試運転（前回定期点検）より5年※または10,000時間ごとのどちらか早く到達したとき ※一部機器は6年	定期点検が実施されない年	保安交換：累積運転時間30,000時間到達後部品交換 保安点検：保安交換以後毎年点検
点検項目（代表例）	● エンジンオイルの補充または交換 ● オイルフィルターの交換 ● 点火プラグの交換 ● ドレンオイルフィルターの交換 ○ 圧縮機ベルトの点検・調整（注1） ● GHPハイパワープラスの自立ボックス内のバッテリーの交換（注2）	○ エンジン系の点検 （点火プラグの磨耗、エアエレメント汚れ確認など） ○ 冷媒系の点検（冷媒、冷凍機油の漏れ点検） ○ 燃料系の点検（燃料・排気ガス漏れの点検） ○ 運転状態の確認（異音、エンジン始動性） ○ その他、不具合箇所の点検	● 燃料系の部品交換（ガスレギュレータ）（注3） ○ 燃料系の部品点検（ミキサーなど） ○ 冷媒系の点検（圧力スイッチ、センサなど） ○ 燃料系の配管点検 （ガスコック以降の機器側への配管） ○エンジン系の点検（圧縮、油圧、配線など）

●：該当部品の交換を示します。○：該当部品・箇所の点検を示します。

（注1）Gシリーズの場合。F・Eシリーズは交換となります。
（注2）試運転（前回交換）より4年経過またはバッテリー交換通知の発報のどちらか早い方で交換実施
（注3）13年または30,000時間で交換実施

修理対応：万一の故障でも、修理費用の負担がありません

（一部対象外事項がございます。詳しくは保守契約パンフレットをご確認ください）

契約修理の範囲と対象外の一例
対象　：室外ユニット・室内ユニット・付属リモコンに関する故障
対象外：配管類・オプション部品（ワイヤレスリモコン、集中リモコン、加湿器、料金案分システムなど）に関する故障など
　　使用環境・取扱不良に関する故障など

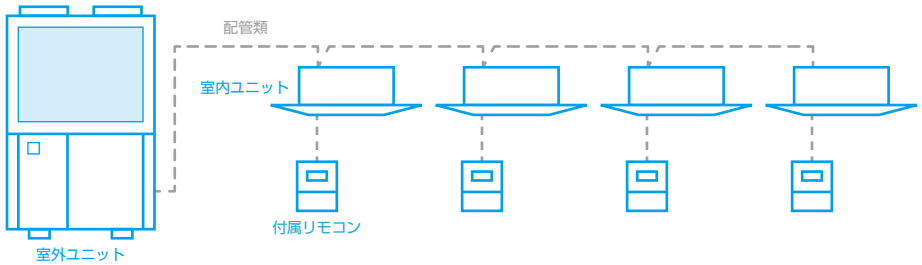

対象外：オプション部品（一例）


集中リモコン


料金按分システム

ご加入条件

- 試運転を当社で実施しており、試運転日より5年かつ累積運転時間10,000時間以内の機器に限ります。
  （GHPハイパワープラスは、試運転より2年以内）
- 安全に作業するためのメンテナンススペースが確保されている場合に限ります。
- い号プロパン、都市ガス（13Aのみ）を使用する機器（それ以外を使用する場合は別途ご相談）

ご不明の点は　次ページに記載の「保守契約 お問い合わせ窓口」よりアイシンにお問い合わせください。

使い方にあわせて選べる３契約をご用意（運転時間により点検内容・実施時期は異なります）

長期契約：通年使用・夜間使用など長時間GHPをご使用のお客様にオススメ

ご契約イメージ　年間運転時間が**3,000時間**程度の場合



※試運転から13年以内で累積運転時間30,000時間に到達しない場合
保安点検などは実施いたしません（料金の返金はございません）

安心契約：事務所や学校など年間運転時間2,500時間程度までのお客様にオススメ

ご契約イメージ　年間運転時間が**2,000時間**程度の場合



快適契約：ランニングコストを抑えたいお客様にオススメ

ご契約イメージ　年間運転時間が**2,000時間**程度の場合

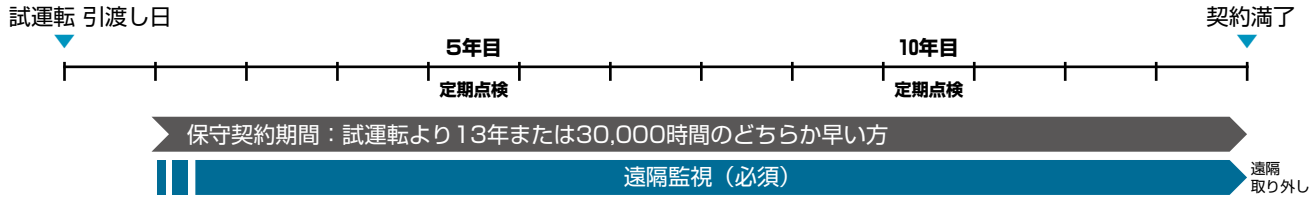

※長期契約・安心契約は、遠隔監視は任意となります。

契約メニュー比較表

○：契約に含まれます　×：契約には含まれません

契約メニュー	保守契約期間	保守内容						漏えい点検※	
	試運転より13年または	中間点検	定期点検	修理	保安交換	保安点検	遠隔監視	簡易点検	定期点検
長期契約	50,000 時間まで	○	○	○	○	○	任意	×	○
安心契約	30,000 時間まで	○	○	○	×	×	任意	×	○
快適契約	30,000 時間まで	×	○	○	×	×	必須	×	×

※漏えい点検とは、フロン排出抑制法に基づく点検です。
詳しくはP.25「フロン排出抑制法」をご参照ください。

保守契約　お問い合わせ窓口

お見積もりのご依頼・ご契約のご説明などウェブフォームからお気軽にお問い合わせください

室外ユニット「先行リニューアル」が可能となります！

GHP リニューアルのご案内

●先行リニューアルのイメージ（例）

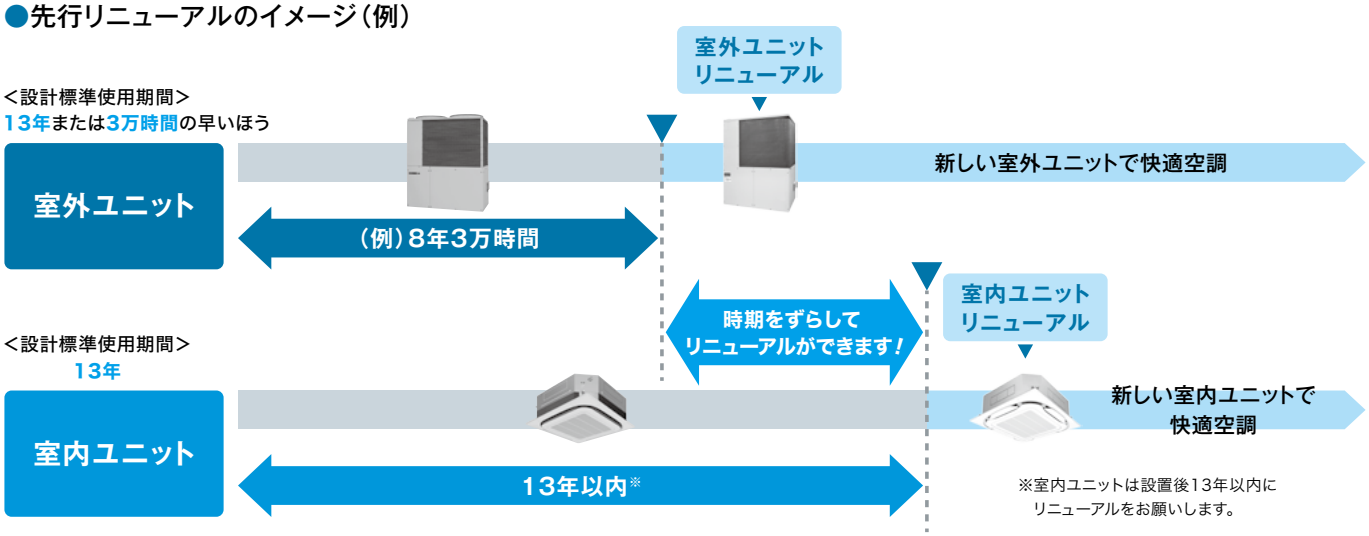

●メリット

一度にお支払いする費用を軽減できます

お客様の年度予算に応じて、室外ユニット、室内ユニットそれぞれの費用発生時期を分散化できるため、各年度の予算を軽減でき、他の予算捻出に寄与します。

業務への影響を最小化できます

室外ユニット、室内ユニットそれぞれのリニューアル工事を別々にできることにより、お客様の営業時間への影響を最小限にできます。

使用時間の長い機器を優先的に最新にできます

高齢者向け施設や病院など、年間運転時間が比較的長い場合、室外ユニットが13年を迎える前に設計標準使用期間に到達します。室外ユニットを最新にリニューアルすることで、快適な空調が維持できます。

こんなお客様（業種）に最適です！

病院

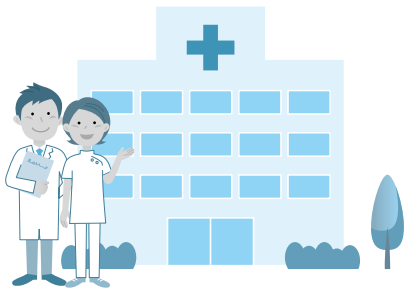

老人福祉施設

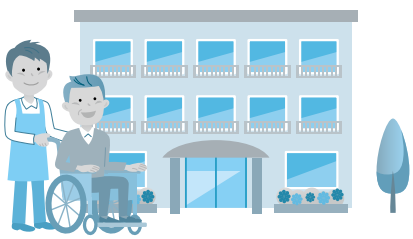

工場



保守契約

保守契約の内容は、以下の通りとなります。（標準コース契約イメージ）

例（年間運転時間3,000時間の場合）

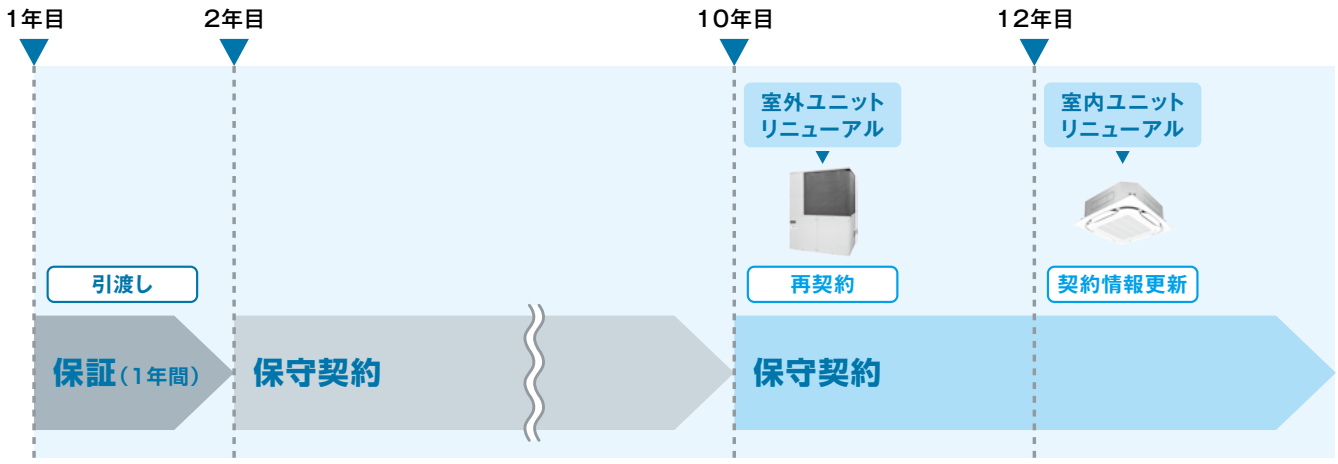

※室外ユニット、室内ユニットそれぞれリニューアル後１年間は
メーカー保証がついています。

（1）室内･外ユニット同時リニューアルの場合と変わらない事項

・保守契約は、「定期点検と修理対応」セットの契約です。保守契約の内容の詳細は、別紙保守パンフレットをご参照ください。
・お客様の使用状況に応じ、標準コース（設置後13年もしくは3万時間の早い方までの契約）または
長時間コース（設置後13年もしくは5万時間の早い方までの契約、長時間使用機器向け保安点検あり）をお選びいただけます。
・標準コースには快適契約と安心契約（快適契約に中間点検（毎年1回実施）がプラス）の2種があります。
・長時間コースおよび安心契約には、フロン排出抑制法の漏えい点検が含まれます。
・料金は各営業所までお問合せください。



（2）室外ユニット先行リニューアルの場合の追加事項

・室外ユニット先行リニューアルのタイミングで保守契約にご加入いただく必要があります。
・室内ユニット設置後13年以内に室内ユニットが更新されない場合、保守契約対象から除外させていただく場合があります。

実施のための条件

- 既設ユニットの使用冷媒がR410Aであること。
- 既設室内ユニットを**設置後13年以内にリニューアル**いただけること。
- アイシンの**保守契約にご加入**いただけること。（ガス会社様の保守契約にご加入されている場合は除きます）

＜留意事項＞

・室外ユニット、室内ユニットとも、それぞれリニューアル後１年間がメーカー保証期間となります。
・室外ユニットのリニューアル工事は、室外ユニット付属の施工説明書に従い行ってください。
・既設冷媒配管再利用時は、併せて、リニューアル対応マニュアルもご参照ください。
・既設室内ユニットの配線類（電源配線、連絡配線、リモコン線）の劣化度合いによっては、
機能維持・安全確保のため、配線類の交換をお願いいたします。

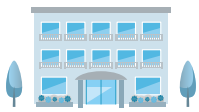



「GHP遠隔監視システム」が人にかわって GHPを見守り続けます。

GHPの運転情報を遠隔監視センターが株式会社NTTドコモのNTT-LTE通信網を通じて常時監視します。
※当社GHP遠隔監視システムはハイブリッド空調システムの遠隔制御サービスには非対応です。

特　長

simple setting
小型のアダプターを追加するだけで専用の回線やソフトは必要ありません。

wide area
通信方式に株式会社NTTドコモのNTT-LTE通信網を利用
広いエリアでサービスをご提供できます。

quick service
修理やメンテナンスに迅速な対応ができるため、さらに、充実したサービスを可能とします。

■ネットワークイメージ図

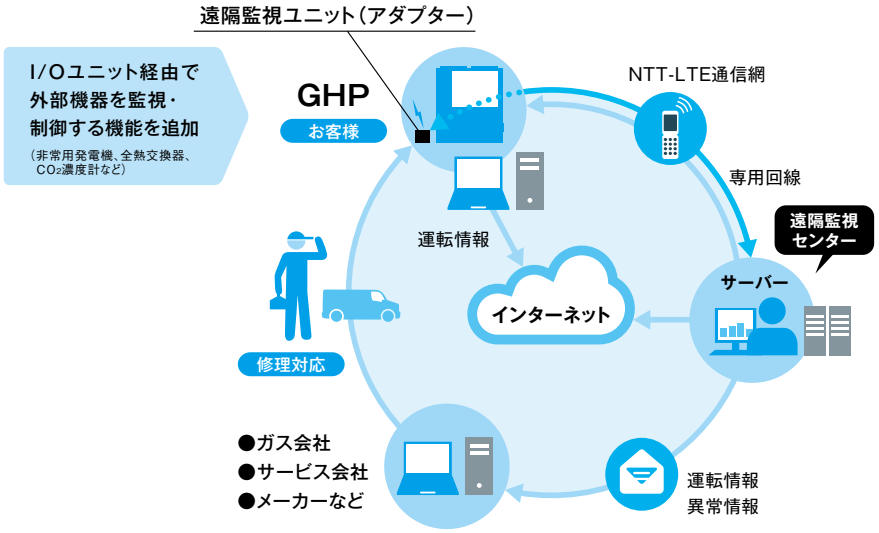

設置はとても簡単で低コスト

株式会社NTTドコモのNTT-LTE通信網を利用するため、新たに設置する機器は「遠隔監視ユニット」のみで施工は簡単・低コストで済みます。

●集中リモコンの設置よりも低コスト
●ビル内に集中監視室を設置するより低コスト

■設置イメージ図

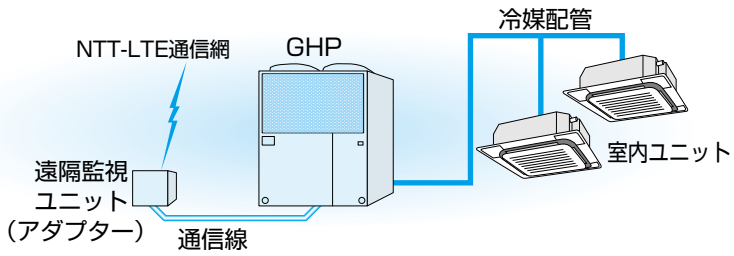

■接続台数

- 室外ユニットは最大16台接続可能(注1)(注2)(注3)
- 室内ユニットは最大128台接続可能

(注1)遠隔監視用のガス会社様サーバーにより、16台より多く接続できる場合(最大47台)もあります。
(注2)G、F、E5シリーズ以外の室外ユニット、GHPハイパワープラスのいずれかが混在し、接続台数が10台を超える場合は、DIII-NET拡張アダプターをご使用ください。
(注3)連結装置(まとめマルチ)およびハイブリット空調システムの場合は、2台の室外ユニットとしてカウントします。
※遠隔監視アダプターに設置する通信端末、アンテナなどは現地手配品です。現地手配品につきましては、遠隔監視アダプターに付属の施工説明書をご参照ください。

■必要オプション品

※掲載の価格には消費税は含まれておりません。

品　名	機　種	メーカー希望小売価格	適　用　機　種
遠隔監視アダプター(外付タイプ)(注1)	AGSC-AD102	198,000円	Gシリーズ、Fシリーズ、E5シリーズ
遠隔監視取付キット(注1)(注2)	AGTJ560G2	15,000円	Gシリーズ
遠隔監視取付キット(注1)(注2)	AGTJ560E2	15,000円	Fシリーズ・E5シリーズ

(注1) 室外ユニットの機器正面向かって左側面に取り付けてください。
(注2) 遠隔監視アダプター（外付タイプ）を室外ユニットに設置する場合は、遠隔監視取付キットを使用してください。
また、遠隔監視アダプター設置時は、使用する取付キットに応じて必要なサービススペース（AGTJ560G2：350mm以上, AGTJ560E2：500mm以上）を左側面に確保してください。
※取付要領について詳しくは、付属の施工説明書および組付説明書をご参照ください。
※G、F、E5シリーズ以外の室外ユニットのシリーズが混在する状態で遠隔監視アダプターを新設・増設する場合は、当社営業所にお問い合わせください。

遠隔監視システム導入のメリット

保守契約を結んでいただくことで、3つのメリットをご提供いたします。

merit 1 とても安心です

GHPの運転状況を常時監視しており、とても安心です。

merit 2 トラブル発生時も短期復旧を実現

万一のトラブル時も、早期発見＆迅速なサービス対応で復旧への時間が大幅に短縮できます。

merit 3 運転状況をインターネットで閲覧

遠隔監視システムの運転情報は、インターネットを介し、お客様のパソコン上で確認することが可能です。
（ご用命の場合）

主 な 機 能

呼び出し

●トラブル発生時の迅速対応
●重故障の回避

トラブルの発生を感知して通報します。

運転情報・使用状況の把握

外気温度、設定温度、運転モードほか、室内ユニット、室外ユニットの運転情報をWeb上で閲覧またはダウンロードすることができます。(注1)

(注1) GHP設置のお客様で運転情報閲覧をご用命いただいた場合に限り、閲覧・ダウンロードが可能です。
ご用命および運転情報の詳しい内容については、弊社コールセンターまでお問合せください。

ご加入方法

加入内容	お取り扱い窓口
アイシンGHP保守契約 ＋遠隔監視セット（注1）	アイシン各営業所 または コールセンター

(注1) 遠隔監視システムをご利用の場合、必ず保守契約へのご加入が必要となります。

⚠ 安全に関するご注意・設置上のご注意

●GHP（ガスヒーポン）の使用対象について

●本カタログに記載のガスヒートポンプエアコンは、食品・精密機械・美術品の保存や動植物の飼育培養など特殊用途には使用しないでください。
●車両、船舶の空調用としては使用しないでください。振動や塩害などにより水漏れ、漏電の原因となります。
●GHP（ガスヒーポン）は業務用機器であり、家庭用としては使用しないでください。

●ご使用上の注意

●ご使用の前に『取扱説明書』（『自立運転操作説明書』）をよくお読みのうえ正しくお使いください。
●吸込口や吹出口は塞がないでください。
●殺虫剤や可燃性スプレーを吹きつけないでください。
●室内ユニット本体に水をかけないでください。
●冷房時は、健康のため外気との温度差を5℃以内に設定してください。また、カーテンなどで熱の侵入を少なくしてください。
●時々換気を行ってください。
●室外・内ユニットは機器保護・性能維持のため一時的に停止あるいは空調の効きが悪くなる場合がありますが、自動的に元の状態に戻ります。この際、一時的にガス・電気の消費量が増える場合があります。（除霜運転時など）
●室外・内ユニットは機器保護のため、室外ユニットの容量に対して室内ユニットの運転容量が極端に少ないと吹出温度が変動する場合があります。
●室外ユニットからオイルや冷却水が流出していますと、機器の故障の原因や二次災害（家財の汚損など）にもつながることがあります。このようなときはお買い上げの販売店にご連絡ください。
●GHP（ガスヒーポン）は定期点検が必要です。定期点検を行わないと機器に支障をきたします。
●快適にお使いいただくために、1年以上運転されていない場合は、点検をおすすめします。お買い上げの販売店にご相談ください。
●お手入れのときは必ず運転を停止し、電源ブレーカーを遮断してください。感電やケガの原因になることがあります。機器の保護、性能維持のため、停止中であっても、自動で一時的にファンが作動する場合があります。室外ユニット（自立ボックス・自立ユニット）、室内ユニットに触れる場合は必ず電源ブレーカーを遮断してください。
●室外ユニットを洗浄すると、機器内部に水が浸入するおそれがあります。必ず、当社お客さまご相談窓口（コールセンターまたは最寄りの営業所）にご相談ください。

●据え付けに際して

●室外ユニット（自立ボックスまたは、自立ユニット）、室内ユニット据付場所などにつきましては販売店・専門業者とご相談ください。
●据付工事は、販売店・専門業者に依頼してください。ご自分で据付工事をされ不備があるとガス漏れ、水漏れ、感電、火災の原因になります。
●室外ユニットの指定ガス種を必ずご使用ください。
●各種オプション品は当社指定の製品を必ずご使用ください。また、取付工事は販売店・専門業者に依頼してください。当社指定製品以外をご使用されたり、ご自分で据付工事をされ不備があるとガス漏れ、水漏れ、感電、火災の原因になります。
●GHP（ガスヒーポン）空調機を設置する場合は、冷媒漏洩時の限界濃度を超えない対策が必要です。空調機を設置する部屋は、万一その室内に冷媒が漏洩しても冷媒ガスの濃度が限界濃度を超えない部屋の大きさ、または超えた場合の対応が必要です。限界濃度を超えた場合、窒息などの危険があります。対応方法については、『施工説明書』をご覧ください。
●定格電力・ヒューズ・ブレーカー容量を守りアースは必ず取り付けてください。

●ご使用場所について

●室外ユニットは室内に据え付けないでください。
●室外ユニットから排出される排気ガスが、室内へ連絡する配管や給排気口・通気口などから、室内へ入らない場所に室外ユニットを設置してください。また、排気ガスは周囲に悪影響を与えないところへ大気開放し、排水ます、溝などに排出しないでください。
●揮発性引火物など危険物を扱う場所や可燃性ガスの発生、流入、滞留、漏れのおそれのある場所、カーボン繊維が浮遊する場所への設置は避けてください。
●酸性またはアルカリ性（温泉地帯の硫化ガスの多い場所、燃焼器の排気を吸い込む場所）など一般の雰囲気と異なる場所には熱交換器などに腐食を起こすおそれがありますので、設置を避けてください。（海岸地帯では塩害仕様室外ユニットを選定してください。）
●調理場や機械工場など、油の飛沫や雰囲気の立ち込める場所への設置は避けてください。油が熱交換器に付着し、熱交換が悪くなり、霧を発生させたり合成樹脂部分が変形破損する場合があります。また、設置環境によっては火災の原因となる場合があります。
なお、このような場所へ設置する場合は、調理場は厨房用エアコン、工場は工場用エアコン天井吊形・工場用エアコン床置ダクト形室内ユニットの仕様をご参照のうえ、適応範囲内で設置してください。詳しくは、最寄りの販売店もしくは当社営業所までご相談ください。
●室内ユニット本体（給排気口を含む）を浴室や脱衣所など湿気が非常に多いところに設置しないでください。
●前項にある場所以外で湿気の多い場所への設置も極力避けてください。冷房時に結露しやすくなります。場合によっては感電・漏電の原因になるおそれがあります。
●高周波が発生する場所では、マイコンが誤作動するおそれがありますので設置を避けてください。
●天井が高い場所には、暖房時の温度、気流分布向上のため、サーキュレーターを併設してください。
●ホコリなどが非常に多い環境下では、室内ユニットへの付着などにより性能が低下したり、ドレン水が流れにくくなる場合がありますので換気を頻繁に行うなどの注意をしてください。また、高性能フィルター（オプション品）などの使用をおすすめします。
●積雪地域では、雪が空気吸込口を塞いだり、室外ユニットの中に入り込んで内部が凍結しないよう、防雪フードを設けてください。
●寒冷地・積雪地域では、防雪フードに直接風が吹き込む場所に設置すると、内部が凍結する場合がありますので、排気延長などでご対応ください。

●設計標準使用期間について

●設計標準使用期間は室外ユニットを設置後、13年または運転時間3万時間です。これを超えてご使用になる場合、使用のしかたによっては重大な事故につながるおそれがあります。必ず、お買い上げの販売店または、当社お客様ご相談窓口（コールセンターまたは最寄りの営業所）にご相談ください。

AISIN
株式会社 アイシン
E-VC営業部

北海道出張所　TEL（011）272-0327 FAX（011）272-0328
〒060-0061 北海道札幌市中央区南1条西12-4-182 札幌ASビル4F

東部営業所　TEL（050）3205-9991 FAX（03）3561-6590
〒104-0031 東京都中央区京橋1丁目7番2号 ミュージアムタワー京橋14階

中部営業所　TEL（0566）24-4521 FAX（0566）28-3506
〒448-8650 愛知県刈谷市朝日町2丁目1番地

西部営業所　TEL（06）6251-3115 FAX（06）6251-3117
〒542-0081 大阪市中央区南船場四丁目3-11 大阪豊田ビル5階

本社　TEL（0566）24-8037
〒448-8650 愛知県刈谷市朝日町2丁目1番地

GHP販売代理店

株式会社デンソーソリューション
東北地区　TEL（022）238-9907 FAX（022）238-9923
〒983-0036 宮城県仙台市宮城野区苦竹2-6-1（デンソーソリューション東北支社内）
九州地区　TEL（092）412-1165 FAX（092）412-1191
〒812-0015 福岡県福岡市博多区山王2-6-35（デンソーソリューション九州支社内）

光南工業株式会社
北陸地区　TEL（076）451-8773 FAX（076）451-5063
〒930-0906 富山県富山市金泉寺257-1 村上ビル2F（光南工業北陸営業所内）

定期点検・修理などのご依頼、部品に関するご相談はこちらへ。

最初に186をダイヤルしていただくと電話番号が当社の電話に通知されて、折り返しの連絡などがスムーズに行えます。

コールセンター 年中無休
TEL 0566-63-5741
FAX 0566-24-8117
FAX 0566-24-9807（部品専用）

ISO14001 JAER 0036　JAB CM020

株式会社アイシン　全製造事業所は、環境マネジメントシステムに関する国際規格ISO14001の認証を取得しています。
ISO認証制度＝ISO14001は（国際標準化機構）によって認定された、環境保全活動に適用される国際的な規格です。

技術資料・カタログ検索は
T-NET
https://ss.ss-asp.net/t-net

アイシンGHPのホームページ
https://www.aisin.com/jp/product/energy/ghp/

●消費税に関してはご購入時点での税率を適用させていただきます。 ●本カタログの内容は2025年4月現在のものです。予告なく仕様変更する場合もありますのでご了承ください。 ●製品の色は印刷上実際の製品とは若干異なる場合がございます。 ●本カタログに記す"業界"とはGHP業界をいいます。 ●冷暖フリーGHPはダイキン工業株式会社との共同開発品です。 ●エグゼアおよびGHP XAIR（ロゴ）、GHPハイパワープラスおよびHiPOWER+（ロゴ）は東京ガス株式会社、大阪ガス株式会社、東邦ガス株式会社の登録商標です。 ●商標「ストリーマ」、「ラウンドフロー」、「S-ラウンドフロー」はダイキン工業株式会社の登録商標です。 ●商標「フレキシブルキューブ」、「アドバンストタッチコントローラー」、「アドバンストタッチマネージャー」は株式会社アイシンの登録商標です。

C-G-2504-001 (25.03.31)