小型インデックステーブル

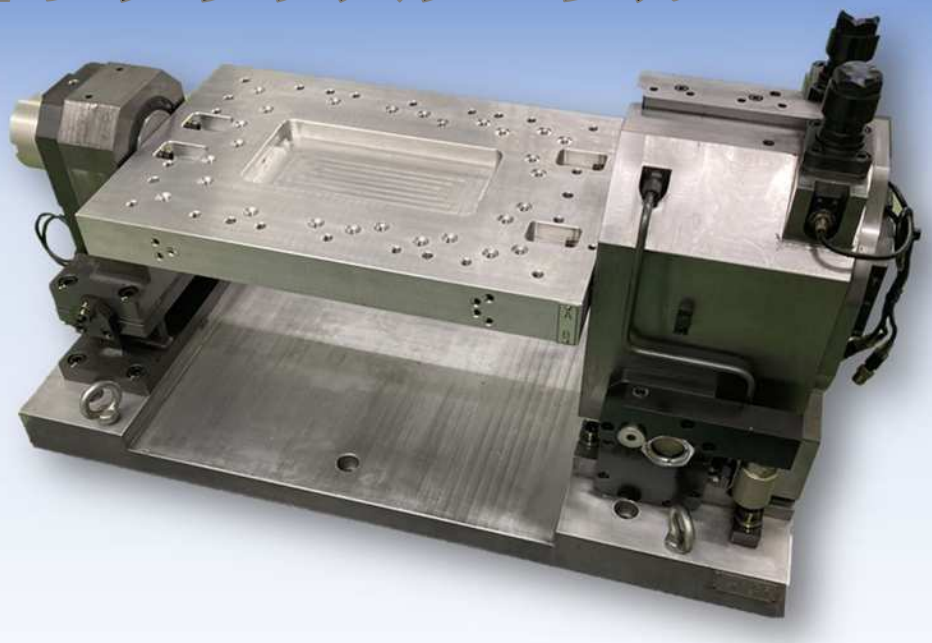

仕様

型式		AID１５－T４E
テーブル直径	mm	150
センターハイト	mm	250
インデックス数	mm	90°-4位置 (0°,90°,180°,270°)

■動力源

エア駆動を採用した、

90°-4ポジションインデックス仕様

■3つの強み

カービックカップリングの割出機構により

高剛性

高精度

高速化　を実現

特徴

■小型化の実現

従来のインデックスから

小型化したことで、

小型マシニングセンタへ

載せ込みが可能となった

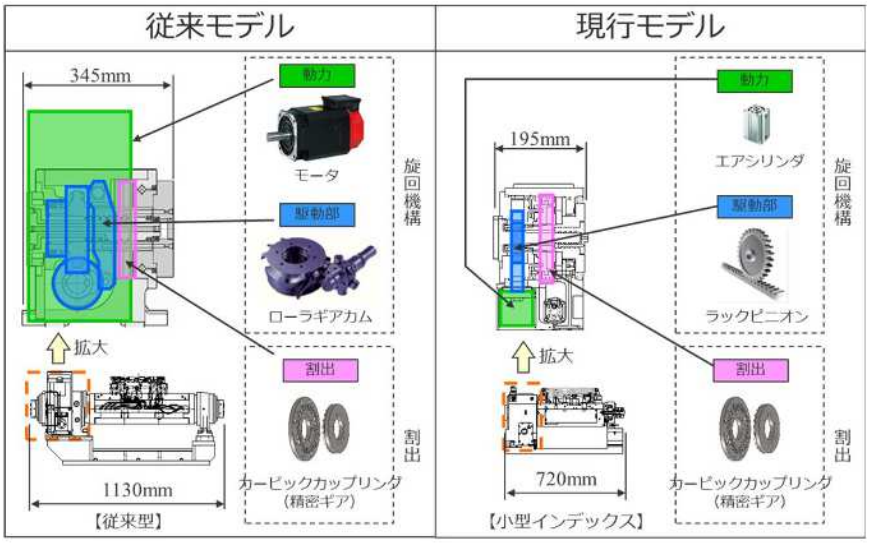

ロック付きエアクランパ（スイング式）

仕様

型式			ARC50-T7		他メーカ（参考）
シリンダ出力		N	1610 （エア圧力0.35MPa）	2695 （エア圧力0.50MPa）	2110 （エア圧力0.50MPa）
メカロック有効範囲		mm	2±1.5	←	-
シリンダ内径		mm	50	←	50相当
ロッド径		mm	20	←	20
シリンダ面積（クランプ）		㎟	3297	←	4214
スイング角度			90°±3°	←	90°±3°
クランプ位置繰返し精度			±0.5°	←	±0.5°
全ストローク		mm	20	←	21
90°スイングストローク		mm	12	←	13
クランプストローク		mm	8	←	8
シリンダ容量	クランプ	㎤	69.2	←	88.5
	アンクランプ	㎤	78.5	←	95.1
質量		kg	1.9	←	1.10
製作L/T		月	1.5	←	

特徴

- 他社製品比 40%
  クランプ力が同等なモデルに比べ40%以上小型化を実現
- 圧倒的なクランプ力
  メカ的なロック機構を備えているため、
  クランプ力以上の保持力を備えている

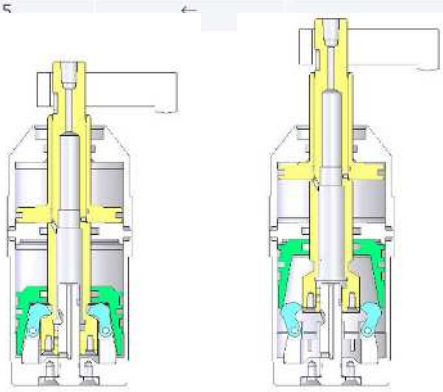

クランプ時　　アンクランプ時

ロック付きエアクランパ（リンク式）

仕様

型式			ALC40-T3		他メーカ（参考）
シリンダ出力		N	900 （エア圧力0.35MPa）	1286 （エア圧力0.50MPa）	900 （エア圧力0.50MPa）
メカロック有効範囲		mm	±1	←	±2
シリンダ内径		mm	32	←	32相当
ロッド径		mm	14	←	12
全ストローク		mm	17	←	22
クランプストローク		mm	15	←	18
シリンダ容量	クランプ	㎤	69.2	←	22.4
	アンクランプ	㎤	78.5	←	19.9
質量		kg	0.96	←	0.6

特徴

- 他社製品比 50%
  クランプ力が同等なモデルに比べ50%以上小型化を実現
- 圧倒的なクランプ力
  スイングクランパ同様に、
  メカ的なロック機構を備えているため、
  クランプ力以上の保持力を備えている

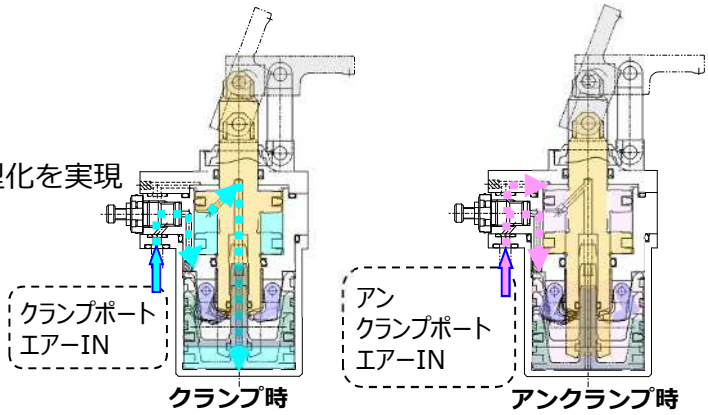

クランプ時　　アンクランプ時

AISIN
株式会社 アイシン・マシンテック
〒444-1213 愛知県安城市東端町西大坪80番地１
TEL 0566-92-6175　FAX 0566-92-6418